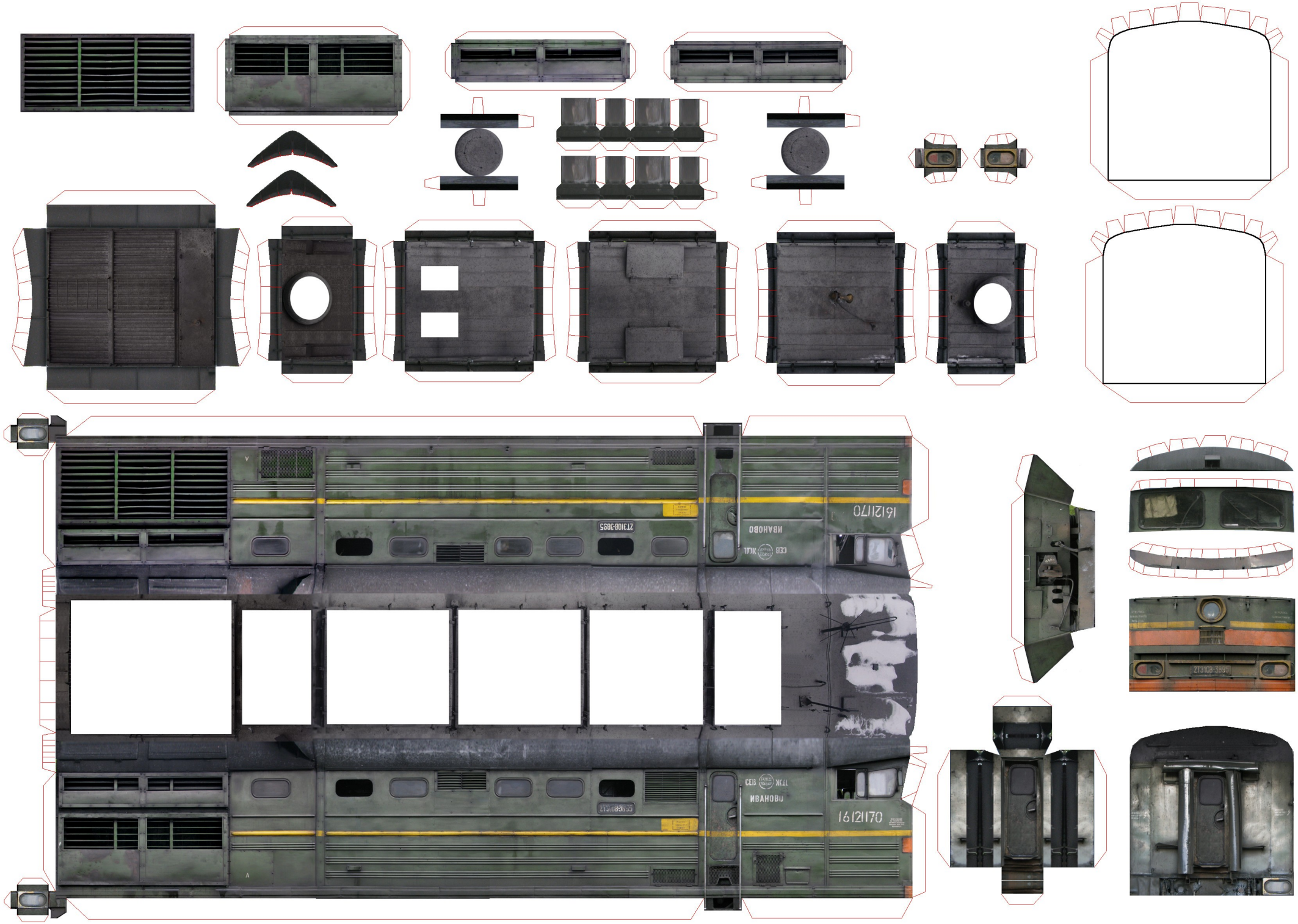
16121170
ИВАНОВО
ЕСВ ЖД
ZT3108-3895
16121170
ИВАНОВО
ТЭЖ ЖД
ZT3108-3895

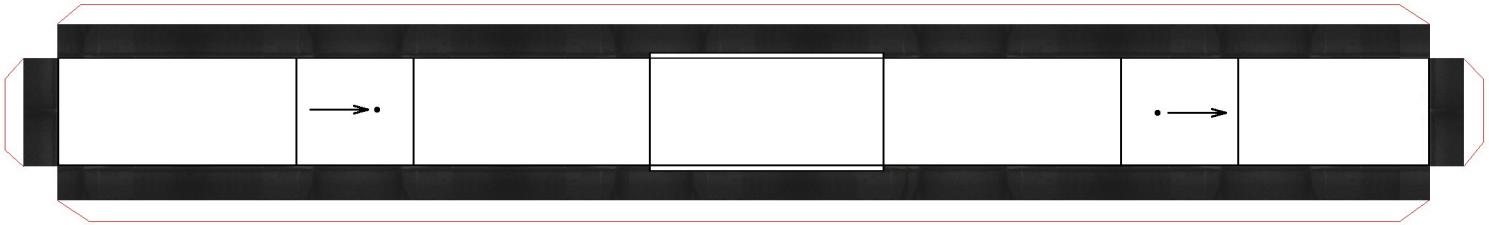

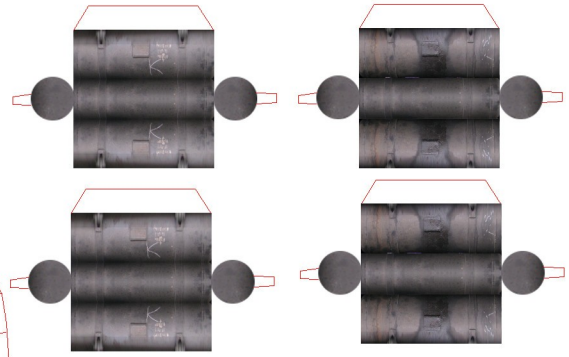

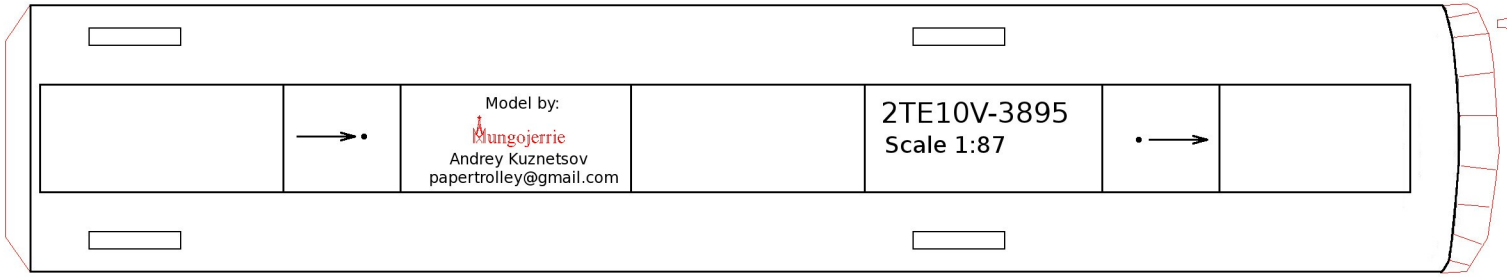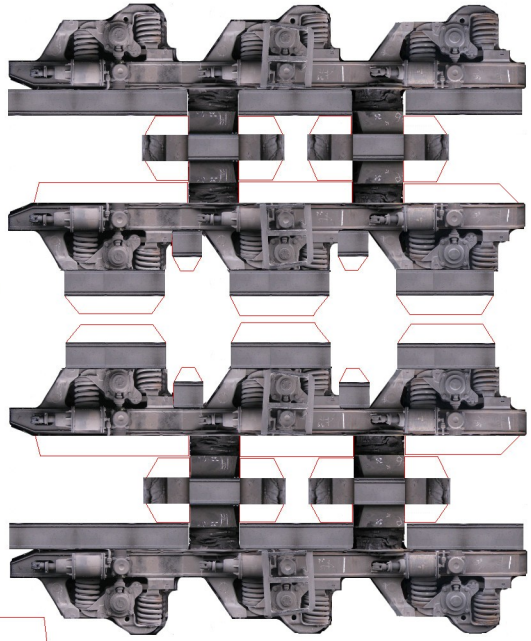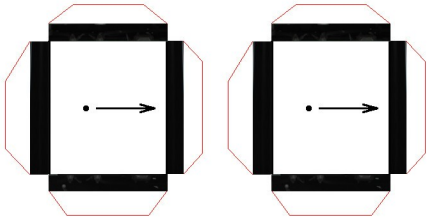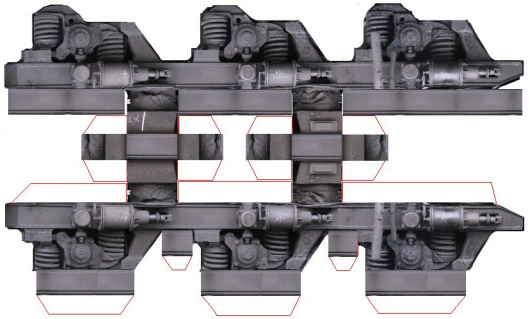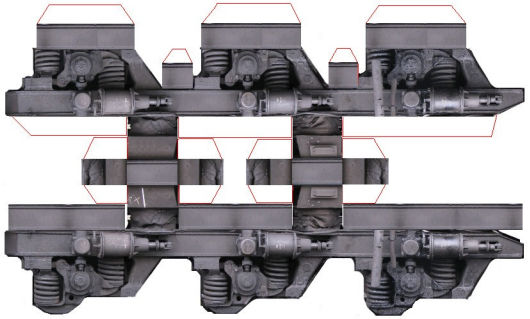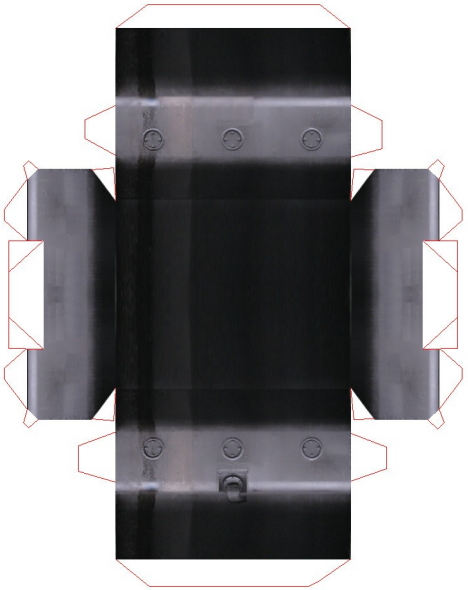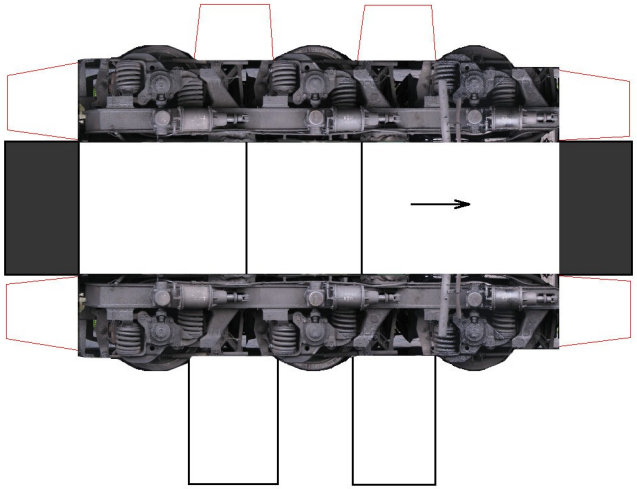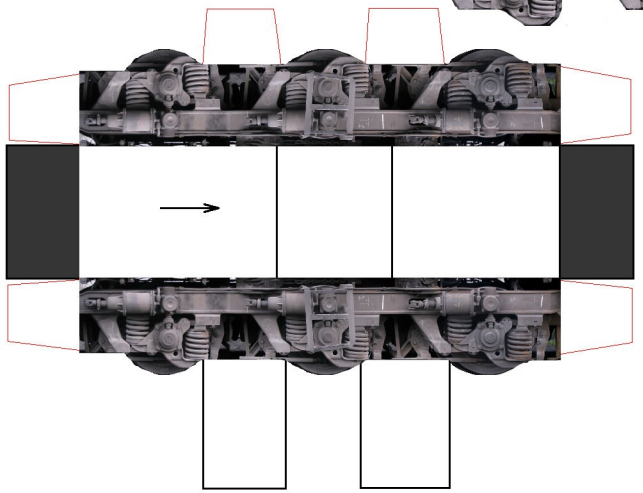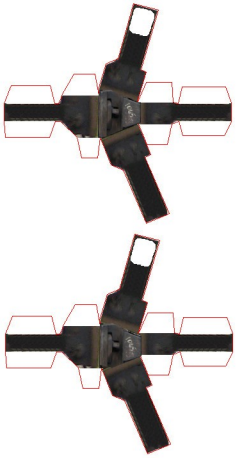
Model by:
Mungojerrie
Andrey Kuznetsov
papertrolley@gmail.com
2TE10V-3895
Scale 1:87