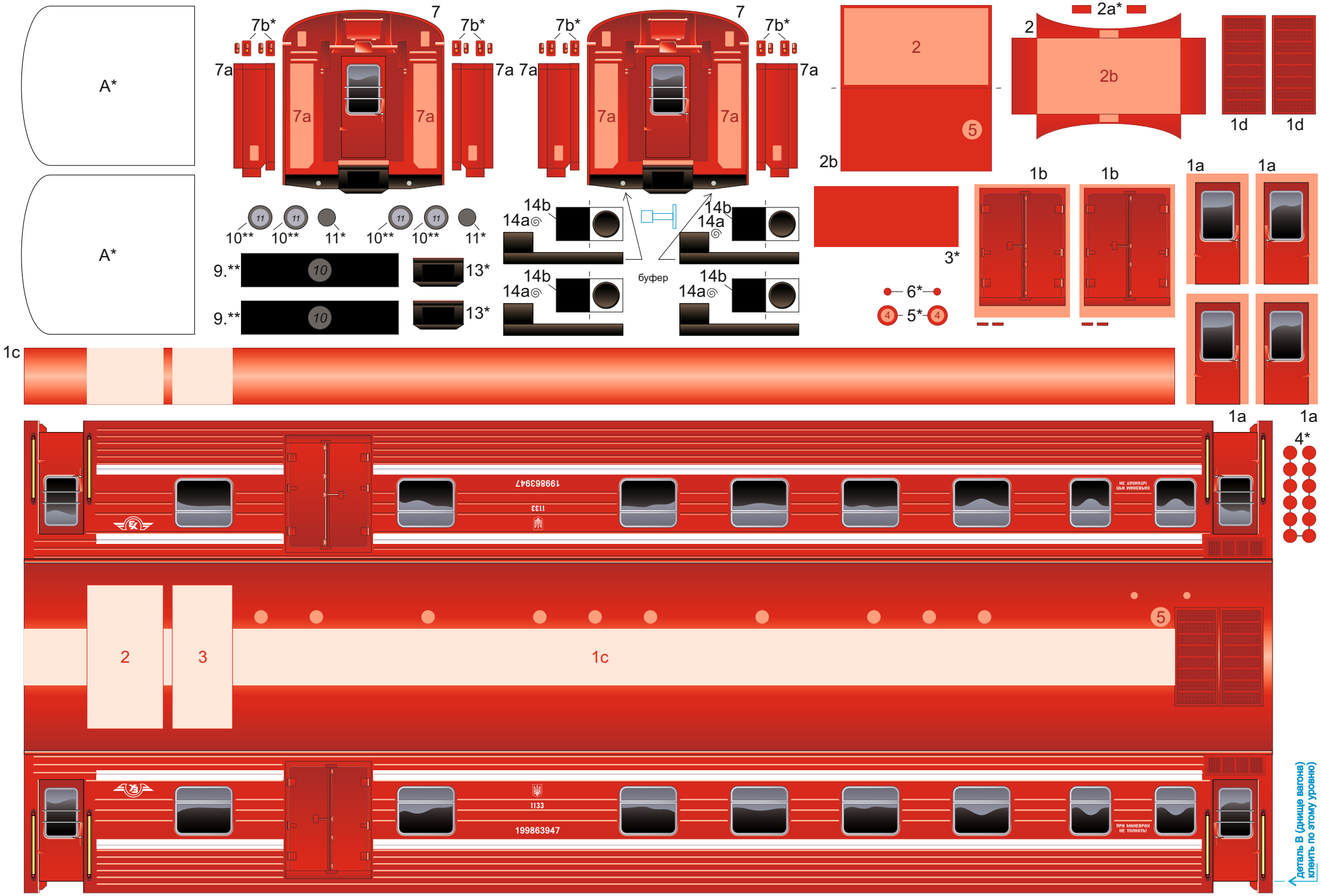
A*
A*
7b*
7
7a
7a
7a
7b*
7b*
7
7a
7a
7a
7b*
2
5
2b
2a*
2
2b
1d
1d
10**
10**
11*
10**
10**
11*
9.**
10
9.**
10
13*
13*
14b
14a
14b
14a
14b
14a
14b
14a
буфер
3*
6*
4
5*
4
1b
1b
1a
1a
1c
1a
1a
4*
2
3
1c
5
1133
199863947
1133
199863947
НЕ ДОЧИКАТЬ!
ПРИ МАНЕВРАХ НЕ ТОЛКАТЬ!
деталь В (днище вагона)
клеить по этому уровню

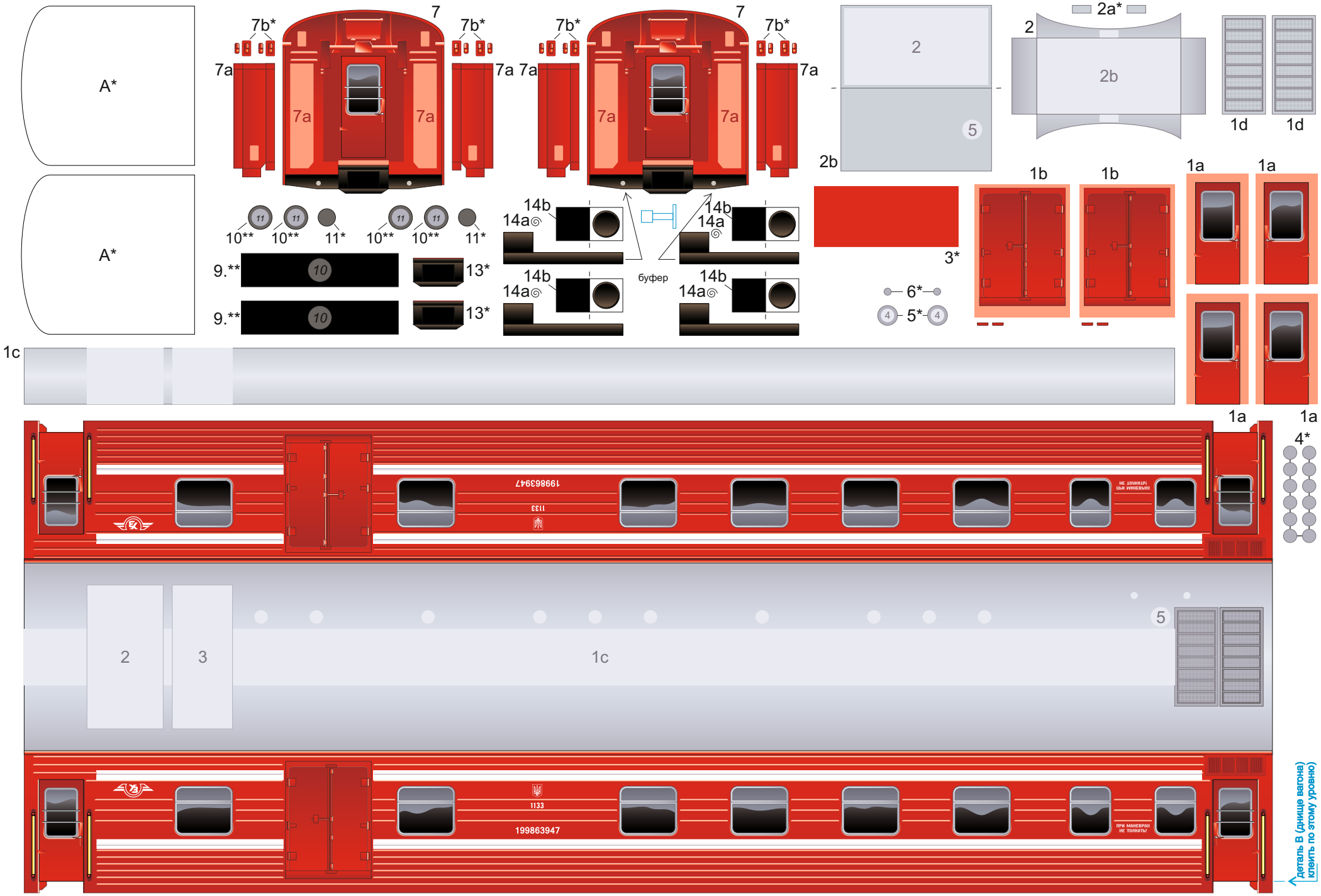
A*
A*
7b*
7
7a
7a
7a
7b*
7b*
7
7a
7a
7a
7b*
2
5
2b
2a*
2
2b
1d
1d
10**
10**
11*
10**
10**
11*
9.**
10
9.**
10
13*
13*
14b
14a
14b
14a
14b
14a
14b
14a
буфер
3*
6*
4
5*
4
1b
1b
1a
1a
1c
1a
1a
4*
1998639 47
1133
НЕ ДОКИДАТЬ!
ШЛЯ УКИНЕЛЬНЯ
2
3
1c
5
1133
199863947
ПРИ МАНЕВРАХ
НЕ ТОЛКАТЬ!
деталь В (днище вагона)
клеить по этому уровню

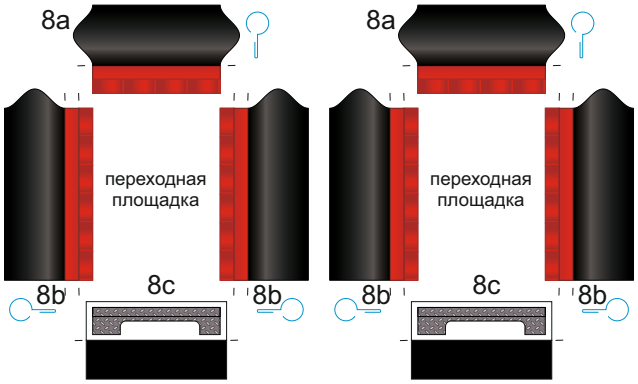
8a
переходная площадка
8b
8c
8b
8a
переходная площадка
8b
8c
8b

1e
(подножки)

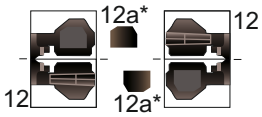
12a*
12
12
12a*

накладная табличка.
разместить по желанию
между окнами
в средней части вагона.

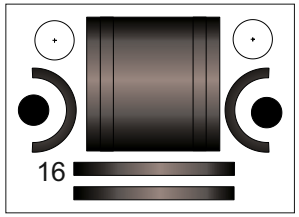
16

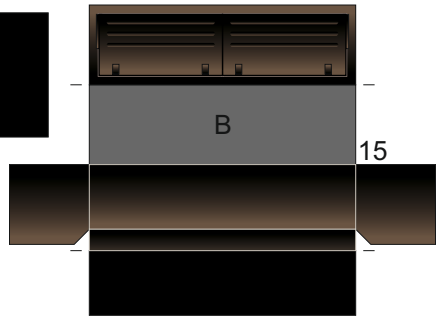
B
15

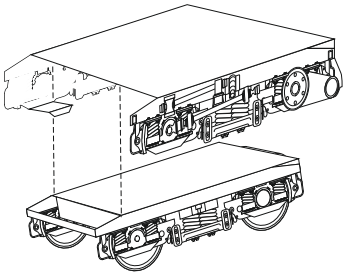

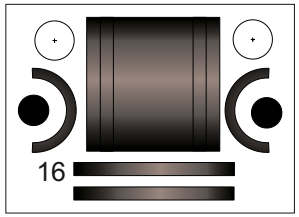
16

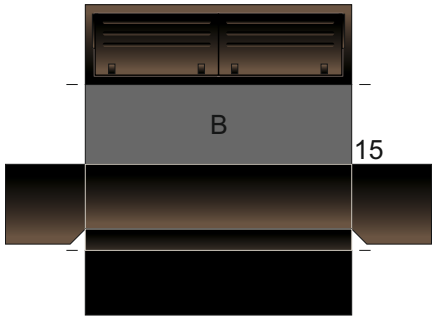
B
15

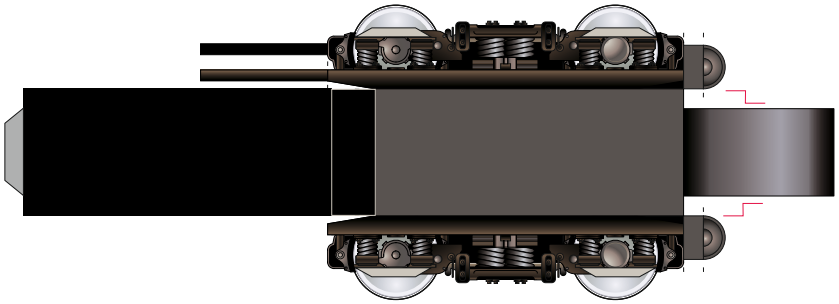

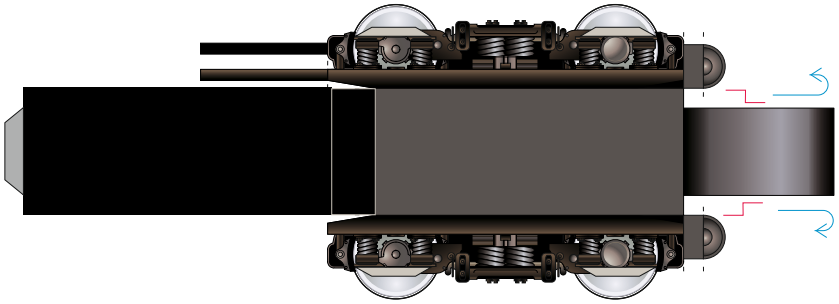

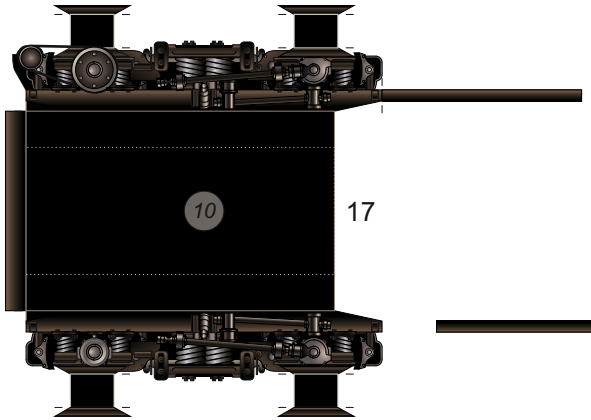
10
17

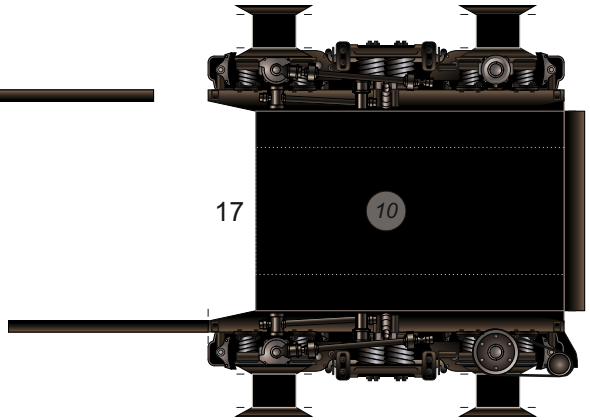
17
10

B**
9.
15
15
9.