www.mobuka.com

ТЭМ-18Д 1:87

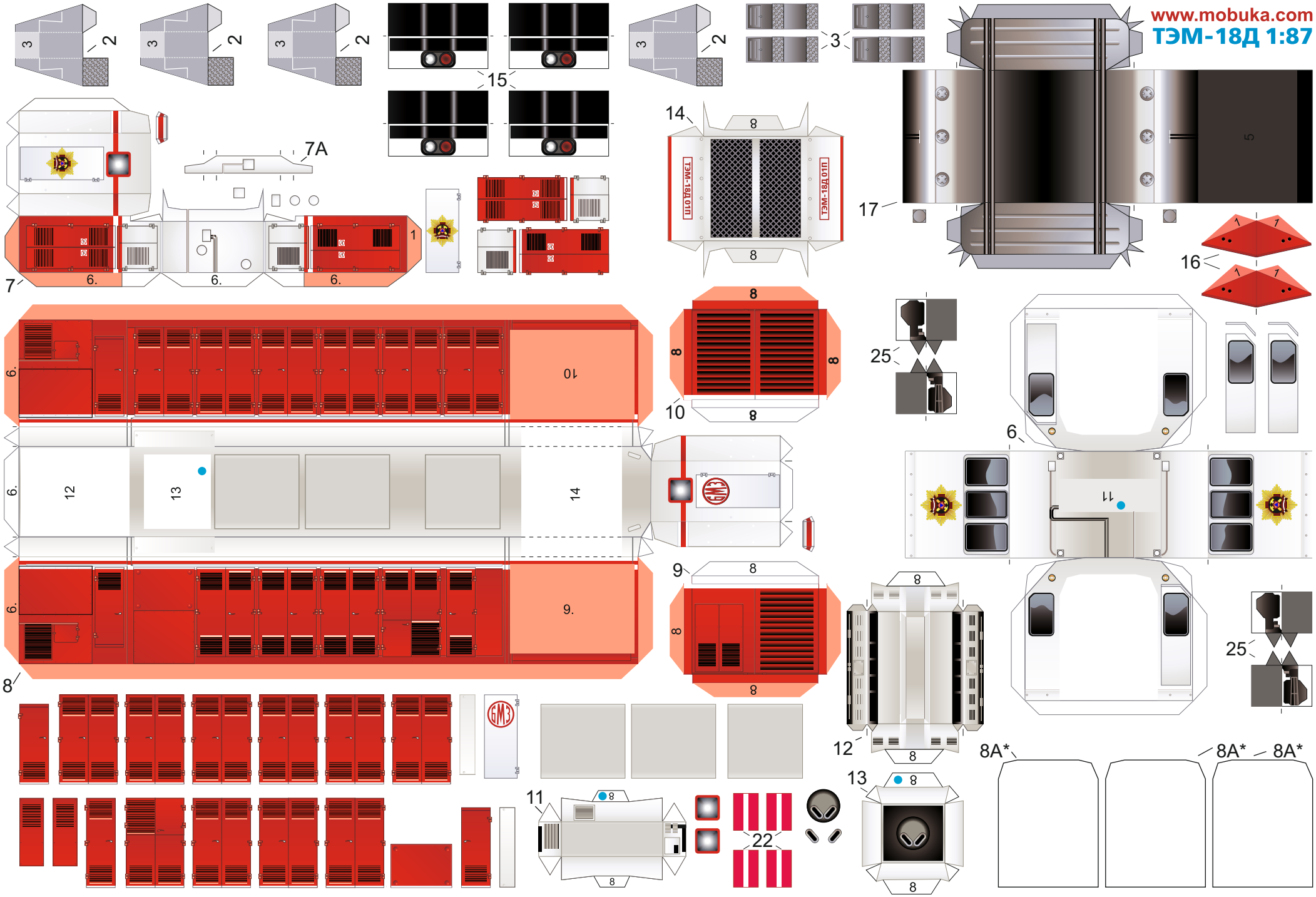

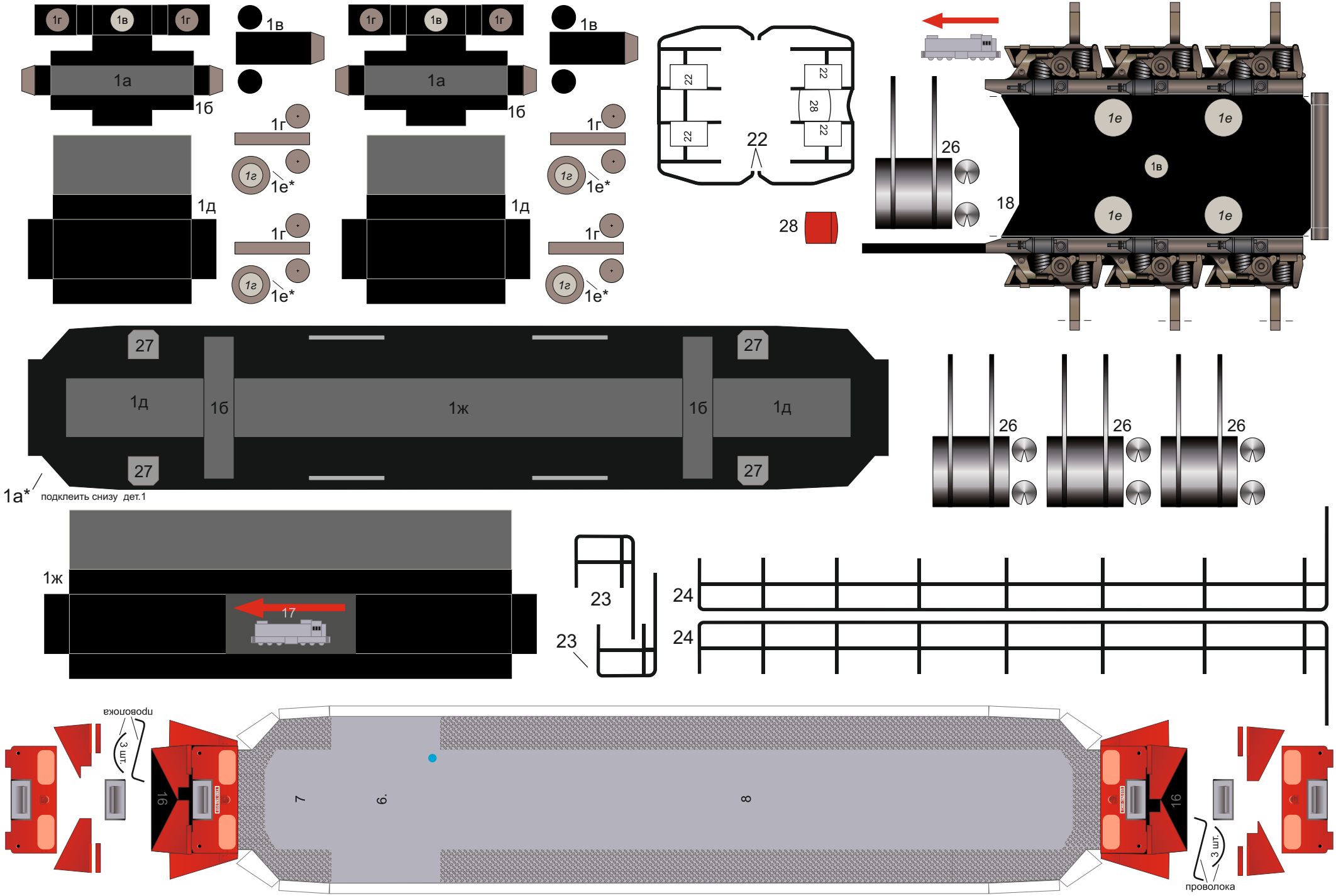
1г
1в
1г
1а
1б
1д
1г
1е*
1г
1е*
1в
1г
1в
1г
1а
1б
1д
1г
1е*
1г
1е*
1в
22
22
22
28
22
22
28
22
26
18
1е
1е
1в
1е
1е
27
27
1д
1б
1ж
1б
1д
27
27
1а*
подклеить снизу дет.1
26
26
26
1ж
17
23
23
24
24
проволока
3 шт.
16
7
9
8
16
3 шт.
проволока

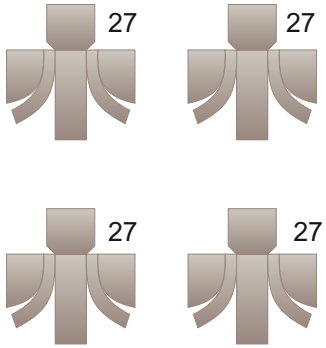
27
27
27
27

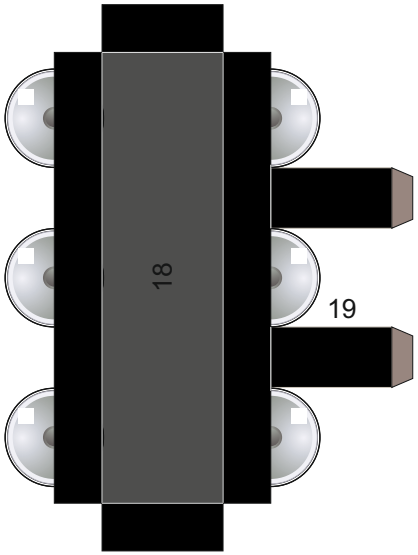
18
19

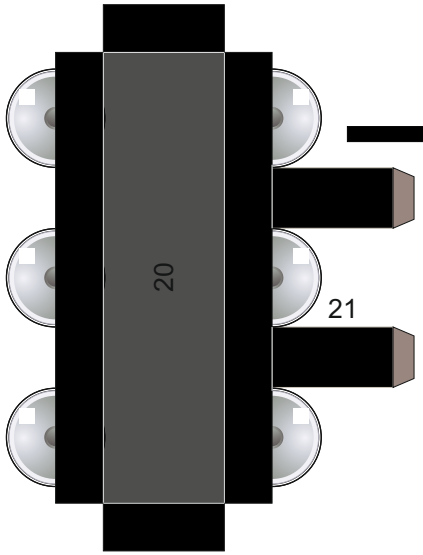
20
21

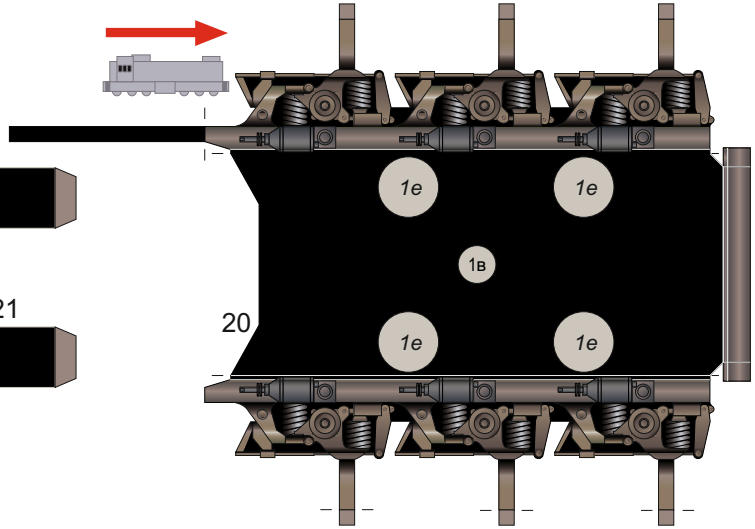
1e
1e
1в
1e
1e
20

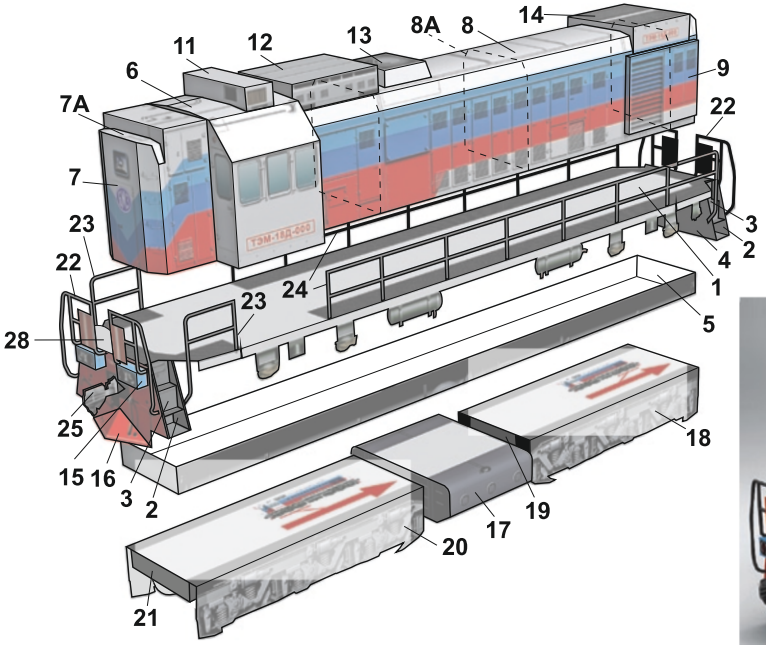
14
8A
8
13
12
11
6
7A
7
9
22
3
2
4
1
5
23
22
24
23
28
25
15
16
3
2
18
19
17
20
21

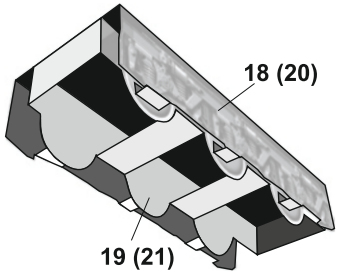
18 (20)
19 (21)