KARTONOWY ARSENAŁ

PzKpfw II Ausf.C

2-3/98
ISSN 1231-8477

1:25

Panzerkampfwagen II Ausf. C

Dane techniczno-taktyczne:

załoga		3 osoby
wymiary:	długość	4810 mm
	szerokość	2280 mm
	wysokość	2020 mm
masa własna		6800 kg
masa całkowita		9500 kg
zasięg:	na drodze	190 km
	w terenie	125 km
prędkość max.		40 km/h
pokonywanie przeszkód:	ściany	do 630 mm wysokości
	brody	do 925 mm głębokości
	rowy	do 1800 mm szerokości
	wzniesienia	do 30°
zużycie paliwa		150 l/100km
uzbrojenie:		20 mm działko Kwk 30 (180 naboi, później 320)
		7,92 mm MG 34 (1425 naboi, później 2100)

Gdy w 1934 r. stało się jasne, że prace nad nowymi typami czołgów PzKpfw III i IV posuwają się zbyt wolno VI departament Urzędu Uzbrojenia Armii Lądowej przedstawił założenia konstrukcyjne czołgu o masie 10 ton uzbrojonego w działko 20 mm.

Nowy projekt otrzymał oznaczenie dezinformujące LaS 100 (LaS - Landwirtschaftlicher Schlepper - ciągnik rolniczy).

Przez cały okres produkcji czołg poddawano licznym modernizacjom i przeróbkom - powstało kilkanaście wersji i odmian (różniących się początkowo głównie podwoziem, później - w zależności od przeznaczenia - różnice w wyglądzie zewnętrznym pogłębiały się), do których należały m.in. czołg rozpoznawczy PzKpfw II Ausf. L „Luchs" (ryś), działo pancerne „Marder" (kuna) z armatą 75 mm, działo samobieżne „Wespe" (osa) z armatą 150 mm, wóz saperski, czołg mostowy, czołg pływający, a także wóz pogotowia technicznego.

Po raz pierwszy użyto PzKpfw II podczas wojny domowej w Hiszpanii (1939 r.) w 88 Batalionie Pancernym Legionu Condor.

Kolejne wydarzenia z ich udziałem to zajęcie przez Niemców Austrii i Czechosłowacji.

W chwili wybuchu II wojny światowej Niemcy posiadali ponad 1200 czołgów PzKpfw II różnych wersji - ustępowały one polskiemu 7TP pod względem pancerza i uzbrojenia. Również polskie 37 mm armaty p.panc. wz 36 stanowiły dla niemieckiego czołgu spory problem (łącznie stracili Niemcy w Polsce 78 wozów tego typu).

W kampanii francuskiej (1940 r.) z około 1000 PzKpfw II utracono ok. 100 - w bezpośrednich walkach z czołgami francuskimi tj. R35, S35 czy B1bis niemiecki czołg mógł niszczyć je tylko w sprzyjających warunkach (z zasadzki i z bliskiej odległości).

W Afryce, gdzie przeciwnikiem był lepiej opancerzony i uzbrojony czołg brytyjski „Matilda" PzKpfw II dobrze spisywały się tylko w działaniach osłonowych i pościgowych.

W chwili ataku na ZSRR Niemcy posiadali ok. 1100 wozów PzKpfw II - mogły one prowadzić równorzędną walkę z rosyjskimi T-27, T-37, T-38 i T-40, gorzej szło z BT i T-26, natomiast zwycięstwo w starciu z T-34 czy KW było praktycznie niemożliwe.

Oprócz Niemców użytkownikami PzKpfw II (w niewielkich ilościach) były Rumunia, Bułgaria i Słowacja.

Opis budowy - uwagi ogólne

Model ze względu na dużą ilość drobnych elementów jest stosunkowo trudny w budowie. Jego wykonanie w wersji jaką przewidują plany i opis wymaga dużego nakładu pracy i cierpliwości. Przed przystąpieniem do budowy modelu należy dokładnie przeczytać opis i zapoznać się z rysunkami montażowymi.

Podstawą dobrego wykonania modelu jest ścisłe przestrzeganie wskazówek i dodatkowych oznaczeń zawartych w opisie:

- • - części podkleić kartonem o grubości 0,5 mm,
- •• - części podkleić kartonem o grubości 0,8-1 mm,
- w - wyciąć otwory,
- ✂ - rozciąć,
- ⊂ - złożyć i skleić,
- ➰ - ciasne zwinięcie elementu - strzałka wskazuje kierunek zwijania
- ◔ - zwinięcie elementu w rurkę,
- l - lewa strona, p - prawa strona

Pamiętać należy również o tym, że:

- części wycinamy po zewnętrznej stronie linii obrysu,
- odpowiednio ukształtowane elementy przymierzamy, usuwamy niedokładności i dopiero sklejamy,
- szkielet kadłuba dopasowujemy do poszycia, a nie odwrotnie,
- wielkość elementów zwijanych dopasowujemy do wielkości otworów (naddatki obcinamy),
- powierzchnie niezadrukowane, a widoczne po sklejeniu modelu malujemy farbkami o odpowiednim kolorze,
- elementy niekartonowe wykonujemy wg szablonów z drutu o średnicy 0,3 mm, 0,5 mm i 1 mm.

Budowa modelu

Fazy budowy kadłuba pokazują rysunki montażowe.

Na szczególną uwagę zasługuje jednak montaż wieży czołgu.

Ze względu na to, że posiada ona częściowe wyposażenie wnętrza, zrezygnowano ze szkieletowej konstrukcji usztywniającej. Funkcję tę przejęły elementy wzmacniające ściany od wewnątrz. Aby prawidłowo złożyć wieżę, należy przestrzegać podanej kolejności montażu:

- wyciąć część 69 oraz powierzchnię zaznaczoną literą „w",
- przykleić wg rysunku montażowego elementy 69a i 69b,
- złożyć wieżę, sklejając z płytą podłogową tylne ściany boczne,
- po przymierzeniu wkleić części 69c, a następnie 69dl i 69dp,
- przykleić do płyty podłogowej przednie ściany boczne,
- wkleić części 69el i 69ep,
- zwrócić uwagę na to, aby płyta podłogowa nie wygięła się.
- podkleić brystolem cz. 70b, 71, 71a, 72, 72a, 73, 77 i 77a(l,p), 95d i 97f.
- skleić jarzmo armaty i jej tylne elementy (nr 70, 71, 72, 73, 75), zespół przymierzyć, dopasować do wnętrza wieży i przykleić,
- przykleić odpowiednio wyprofilowaną czołową ścianę wieży,
- złożyć w całość pozostałe elementy armaty i karabinu maszynowego,
- przykleić część 78,
- całość połączyć z kadłubem.

Część 8 (l,p) należy nakleić na niezadrukowaną stronę cz. 8a i wyciąć - dzięki temu uzyskamy zabarwienie błotników także od spodu.

Wykonanie kół, wahaczy, oraz ogniw gąsienic jest czasochłonne. Podklejoną tekturą cz. 94 wycinamy najpierw jako koło, sklejamy z cz. 94a i dopiero teraz wycinamy ząbki. Pozostałe koła wykonujemy wg rysunków. Cz. 94c, 95b, 95c, 96c sklejamy w lekko stożkowate pierścienie za pomocą sklejek wykonanych z odpadków kartonu. Gotowe zestawy kół i wahaczy łączymy z kadłubem zachowując podaną na rysunkach odległość od ścian bocznych. Ogniwa gąsienic należy wycinać bardzo starannie, gdyż od tego zależeć będzie możliwość ich łączenia w zestawy oraz ich wygląd. Należy również wyciąć środkowe otwory w cz. 99 i 99a tak, aby ogniwa wchodziły na zęby kół napędowych (można pominąć te skomplikowane czynności i zamalować otwory w cz. 99 na kolor brązowy z czarnym cieniem - ale w ogniwach stykających się z kołem cz. 94 otwory należy wyciąć). Rozstaw osi gąsienicy wynosi 4 mm.

Model nasz przedstawia PzKpfw II Ausf.C z 7DPanc. gen. E. Rommla (Francja 1940 r.).

Opracował **Marian Sobel**

WSZELKIE PRAWA ZASTRZEŻONE.
KOPIOWANIE FRAGMENTÓW LUB CAŁOŚCI BEZ ZGODY WYDAWCY ZABRONIONE.

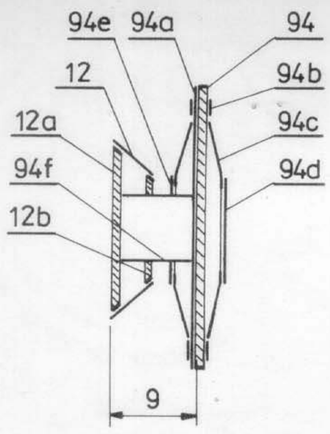
94e
94a
94
12
94b
12a
94c
94f
94d
12b
9

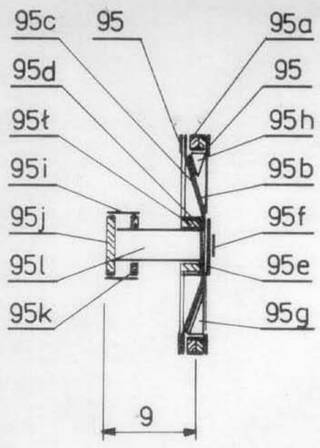
95c
95
95a
95d
95
95ł
95h
95i
95b
95j
95f
95l
95e
95k
95g
9

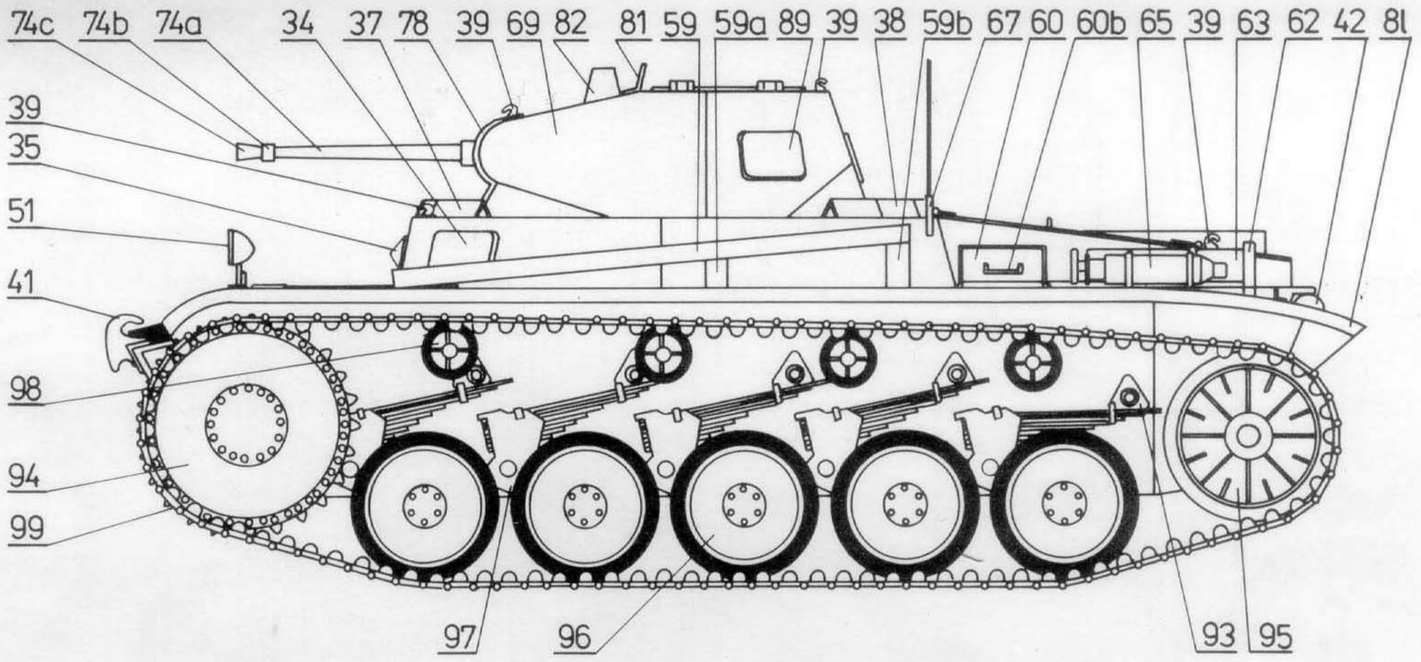
74c
74b
74a
34
37
78
39
69
82
81
59
59a
89
39
38
59b
67
60
60b
65
39
63
62
42
81
39
35
51
41
98
94
99
97
96
93
95

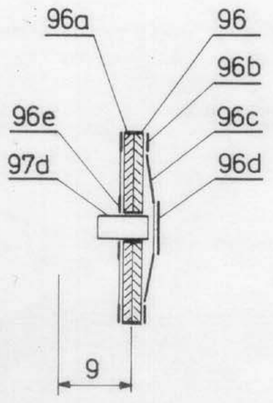
96a
96
96b
96e
96c
97d
96d
9

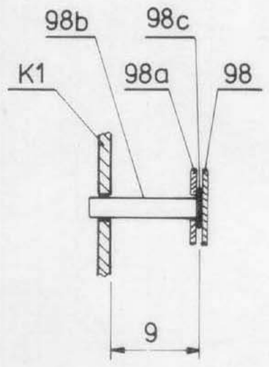
98b
98c
K1
98a
98
9

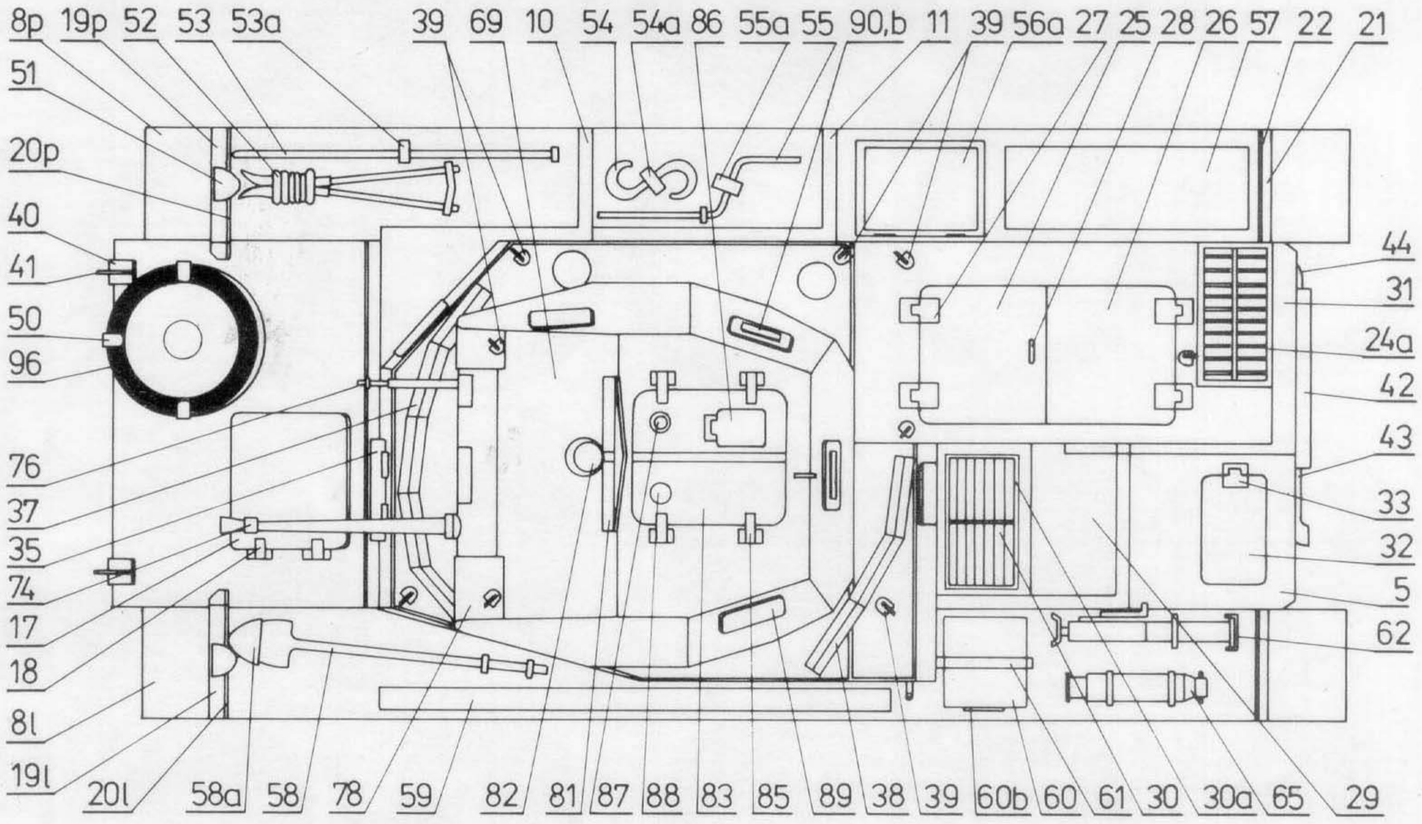
8p
19p
52
53
53a
39
69
10
54
54a
86
55a
55
90,b
11
39
56a
27
25
28
26
57
22
21
51
20p
40
41
50
96
76
37
35
74
17
18
81
19l
44
31
24a
42
43
33
32
5
62
20l
58a
58
78
59
82
81
87
88
83
85
89
38
39
60b
60
61
30
30a
65
29

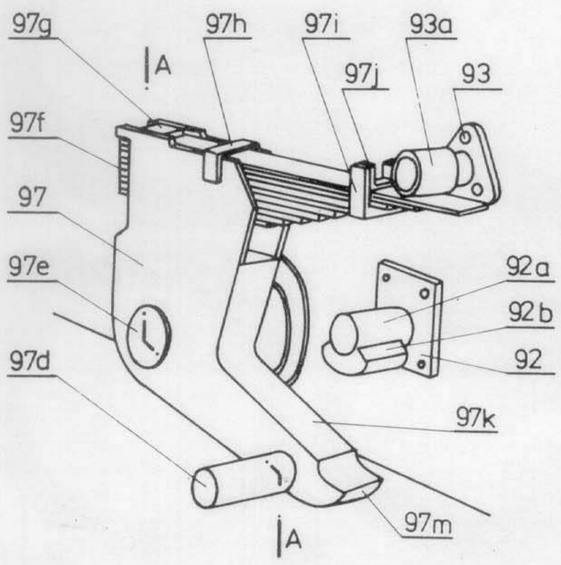
97g
97h
97i
93a
A
97j
93
97f
97
97e
92a
92b
97d
92
97k
97m
A

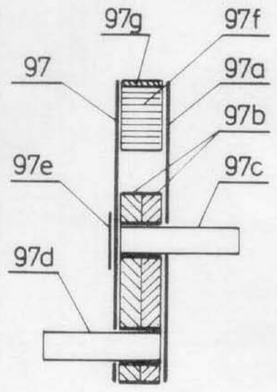
97g
97f
97
97a
97b
97e
97c
97d

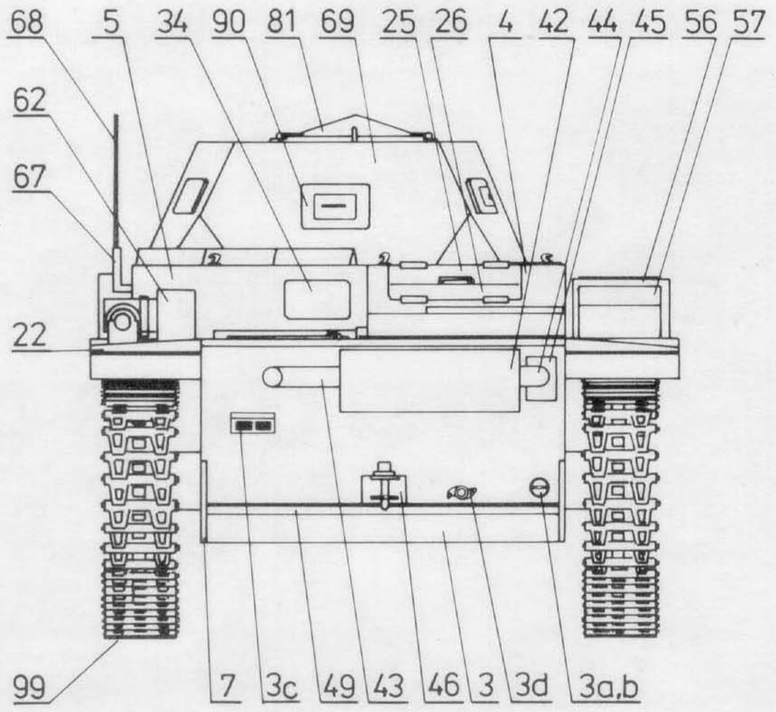
68
5
34
90
81
69
25
26
4
42
44
45
56
57
62
67
22
99
7
3c
49
43
46
3
3d
3a,b

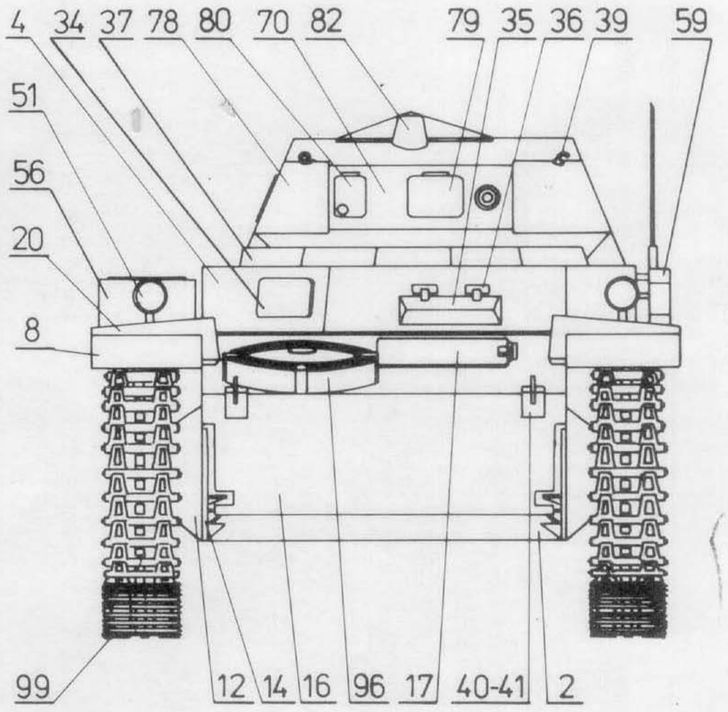
4
34
37
78
80
70
82
79
35
36
39
59
51
56
20
8
99
12
14
16
96
17
40-41
2

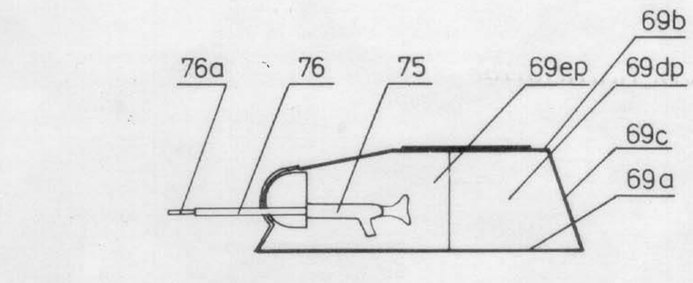
69b
76a
76
75
69ep
69dp
69c
69a

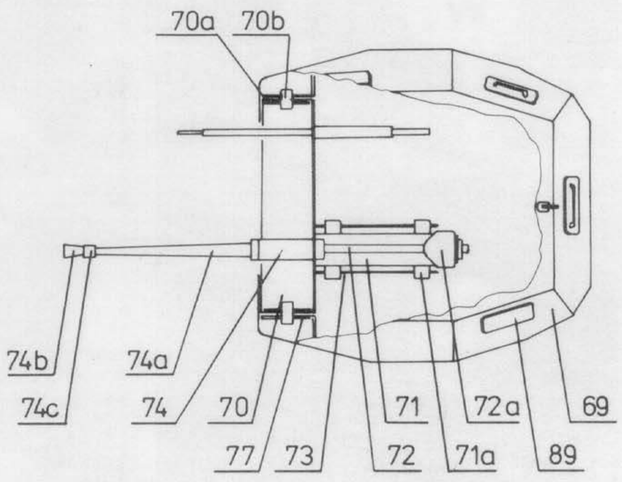
70a
70b
74b
74a
74c
74
70
71
72a
69
77
73
72
71a
89

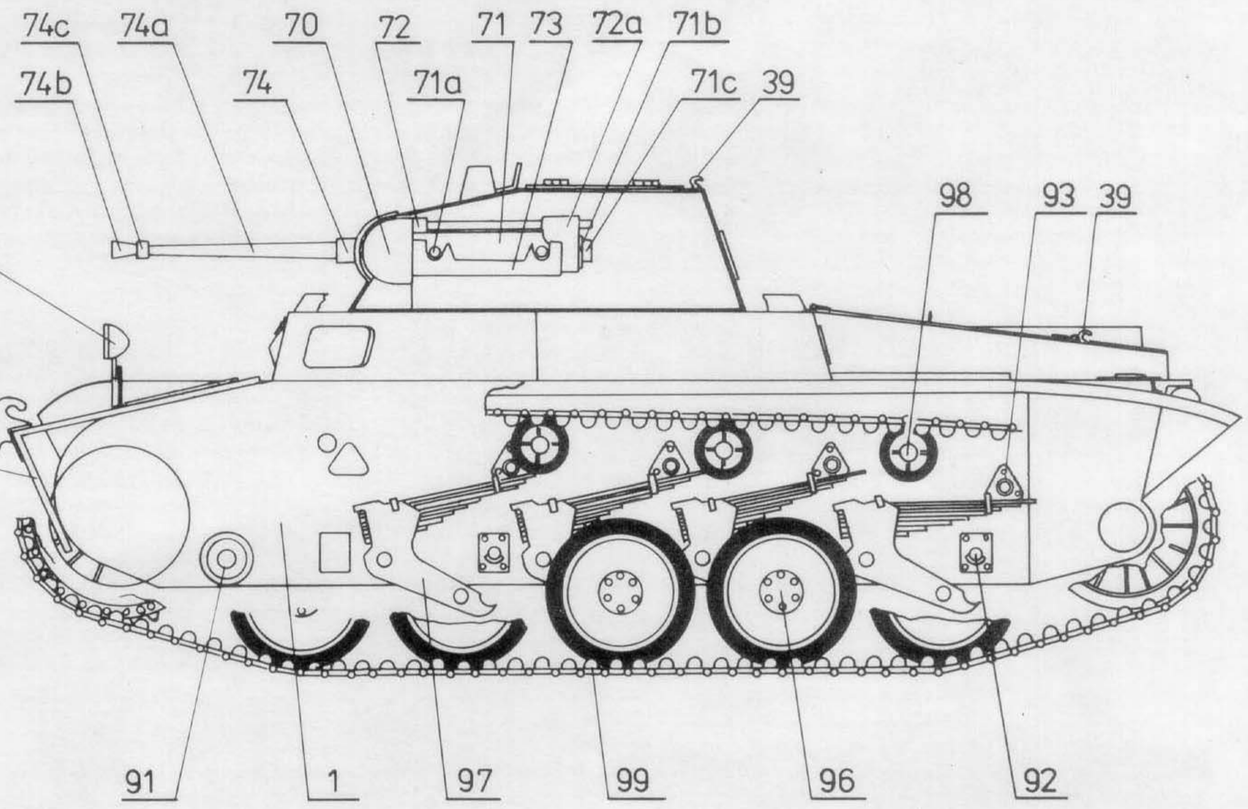
74c
74a
70
72
71
73
72a
71b
74b
74
71a
71c
39
51
98
93
39
41
16
91
1
97
99
96
92

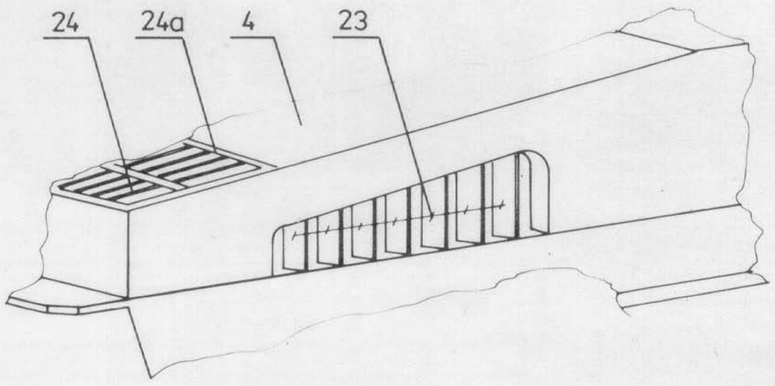
24
24a
4
23

Szablony

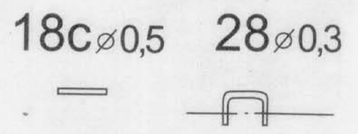
18c ⌀0,5
28 ⌀0,3

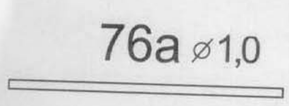
76a ⌀1,0

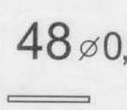
48 ⌀0,5

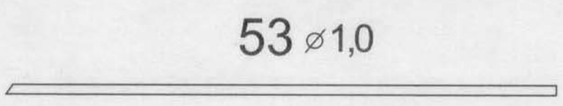
53 ⌀1,0

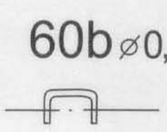
60b ⌀0,3

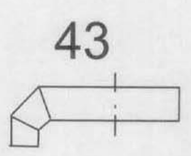
43

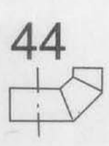
44

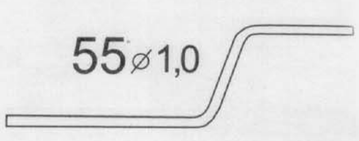
55 ⌀1,0

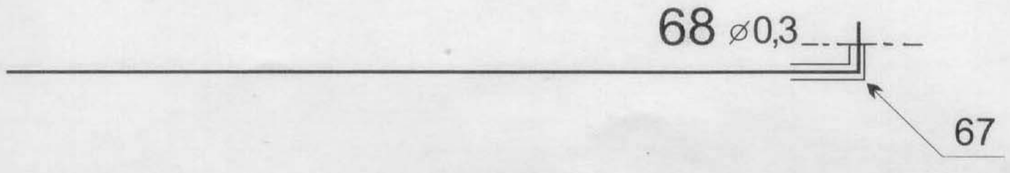
68 ⌀0,3
67

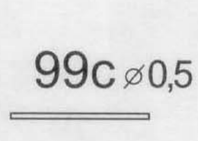
99c ⌀0,5

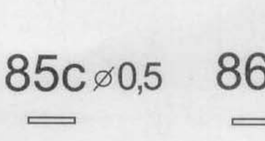
85c ⌀0,5

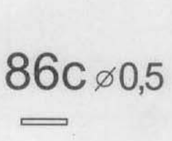
86c ⌀0,5

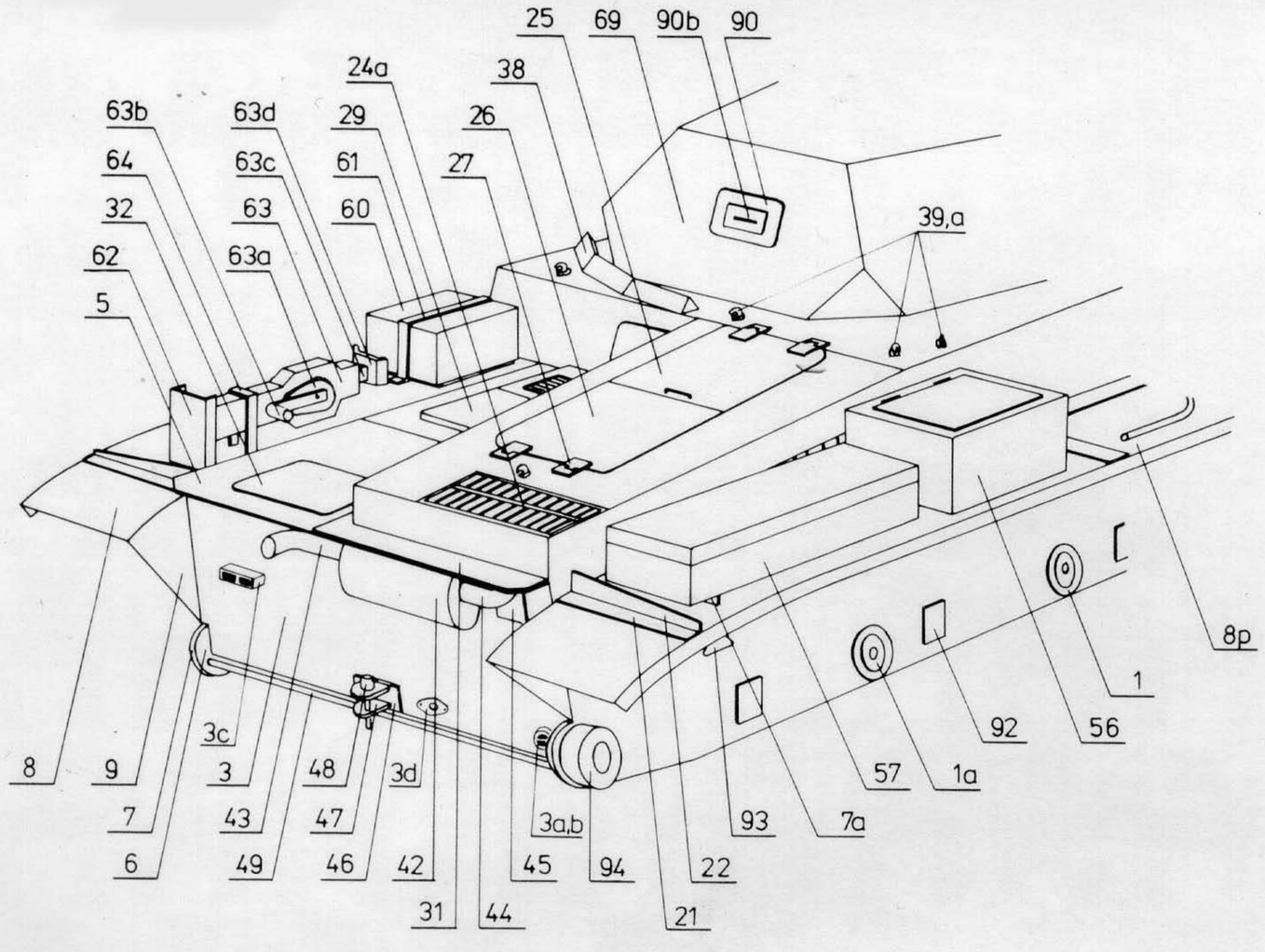
25
69
90b
90
24a
38
63b
63d
29
26
64
63c
61
27
32
63
60
39,a
62
63a
5
8p
1
92
56
8
9
3c
3
48
3d
57
1a
7
43
47
7a
3a,b
93
6
49
46
42
45
94
22
31
44
21

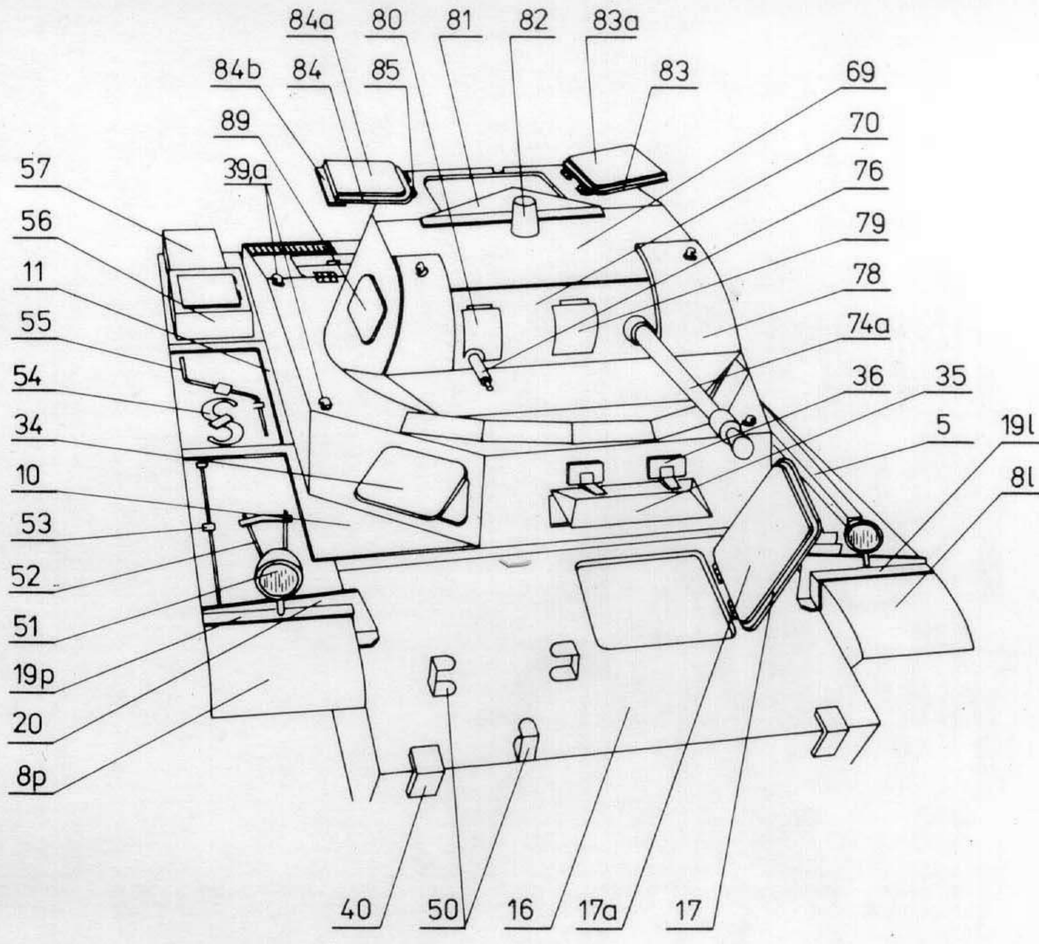
84a
80
81
82
83a
84b
84
85
83
69
89
70
39,a
76
57
79
56
78
11
74a
55
36
35
54
5
19l
34
8l
10
53
52
51
19p
20
8p
40
50
16
17a
17

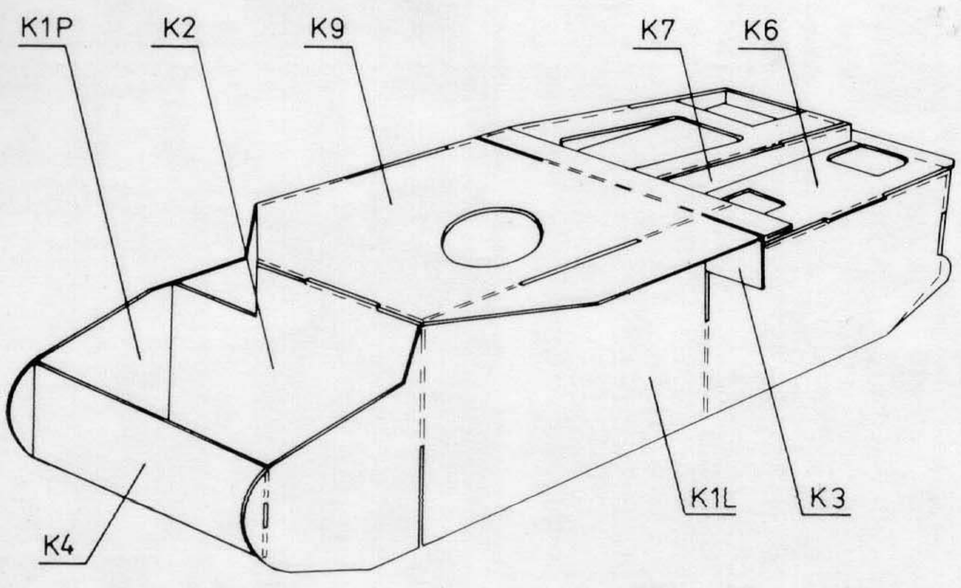
K1P
K2
K9
K7
K6
K1L
K3
K4

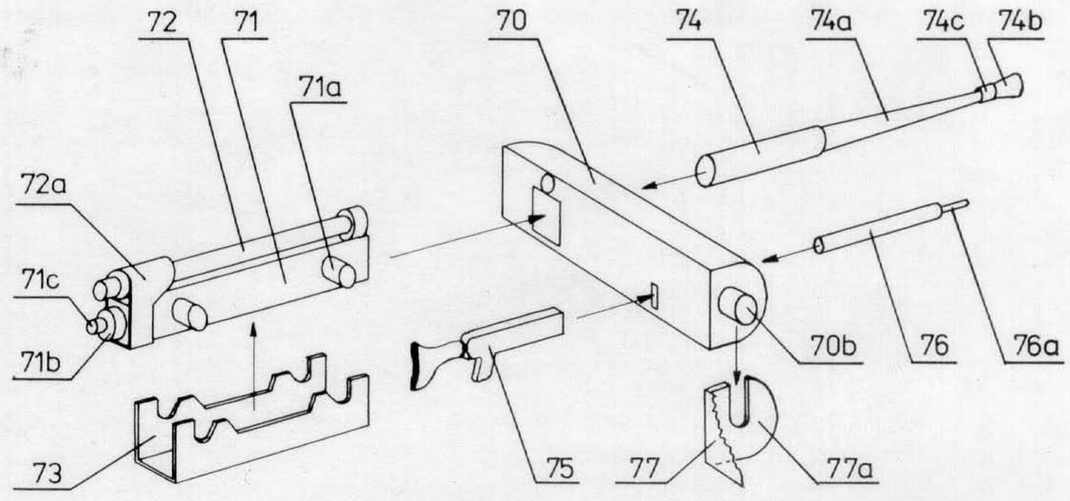
72
71
70
74
74a
74c
74b
71a
72a
71c
71b
70b
76
76a
73
75
77
77a

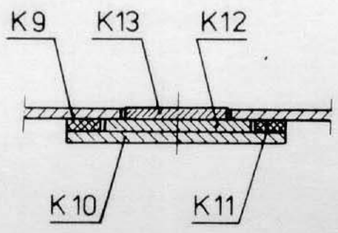
K9
K13
K12
K10
K11

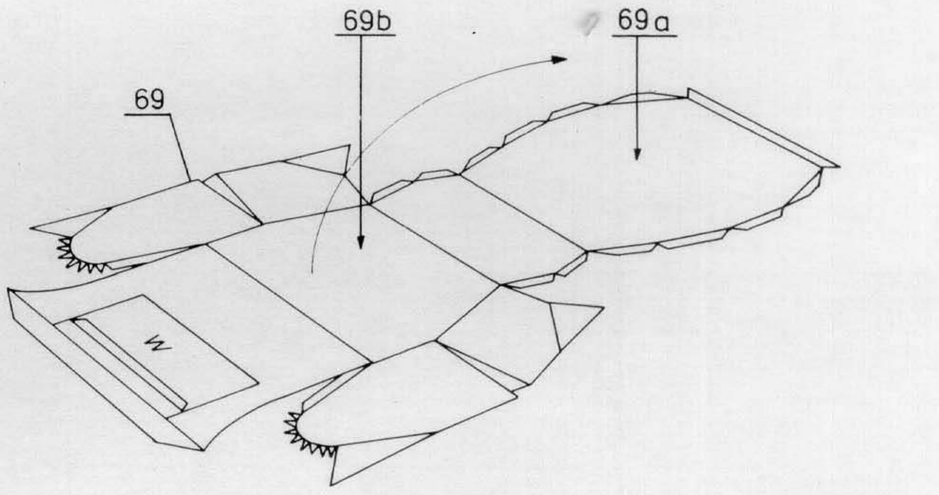
69b
69a
69
W

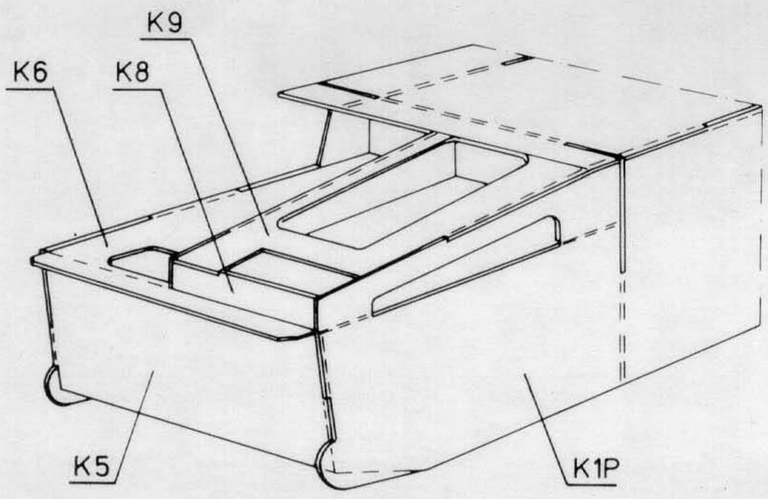
K9
K6
K8
K5
K1P

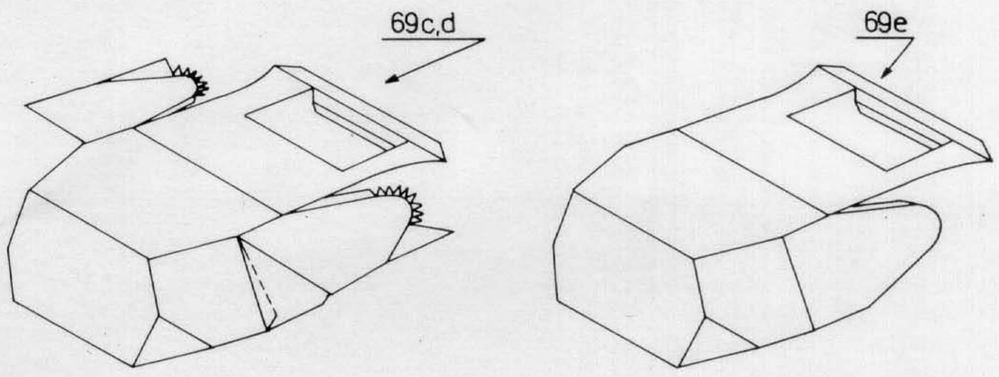
69c,d
69e

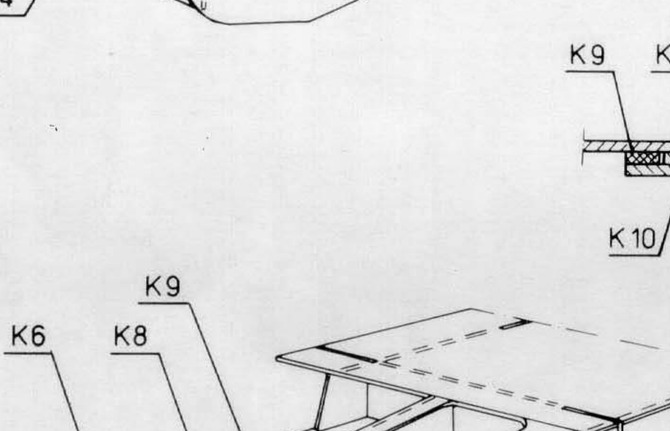
24a
24
4
23

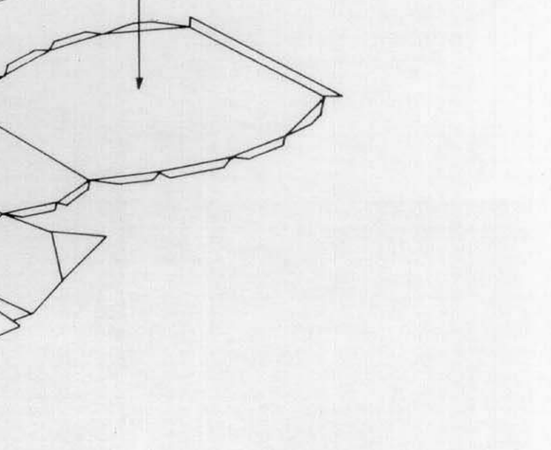
16
12
12b
94f
1
91

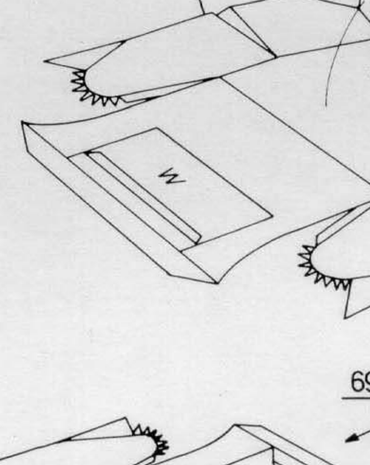
12
14
15
13p
15
16

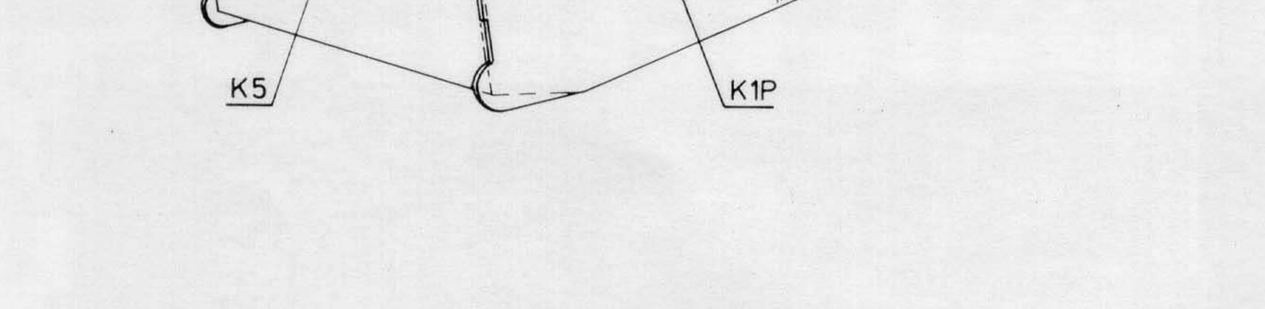
99a
99
99b
99c

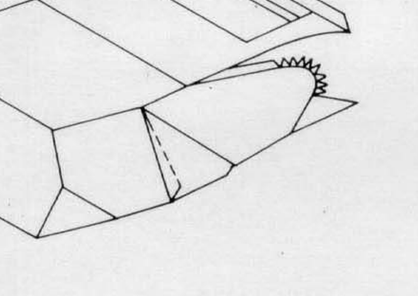
27
27a
26

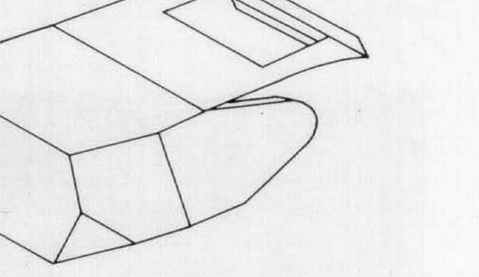
65a
65
65f
65c
65g
65f
65d
66
65h

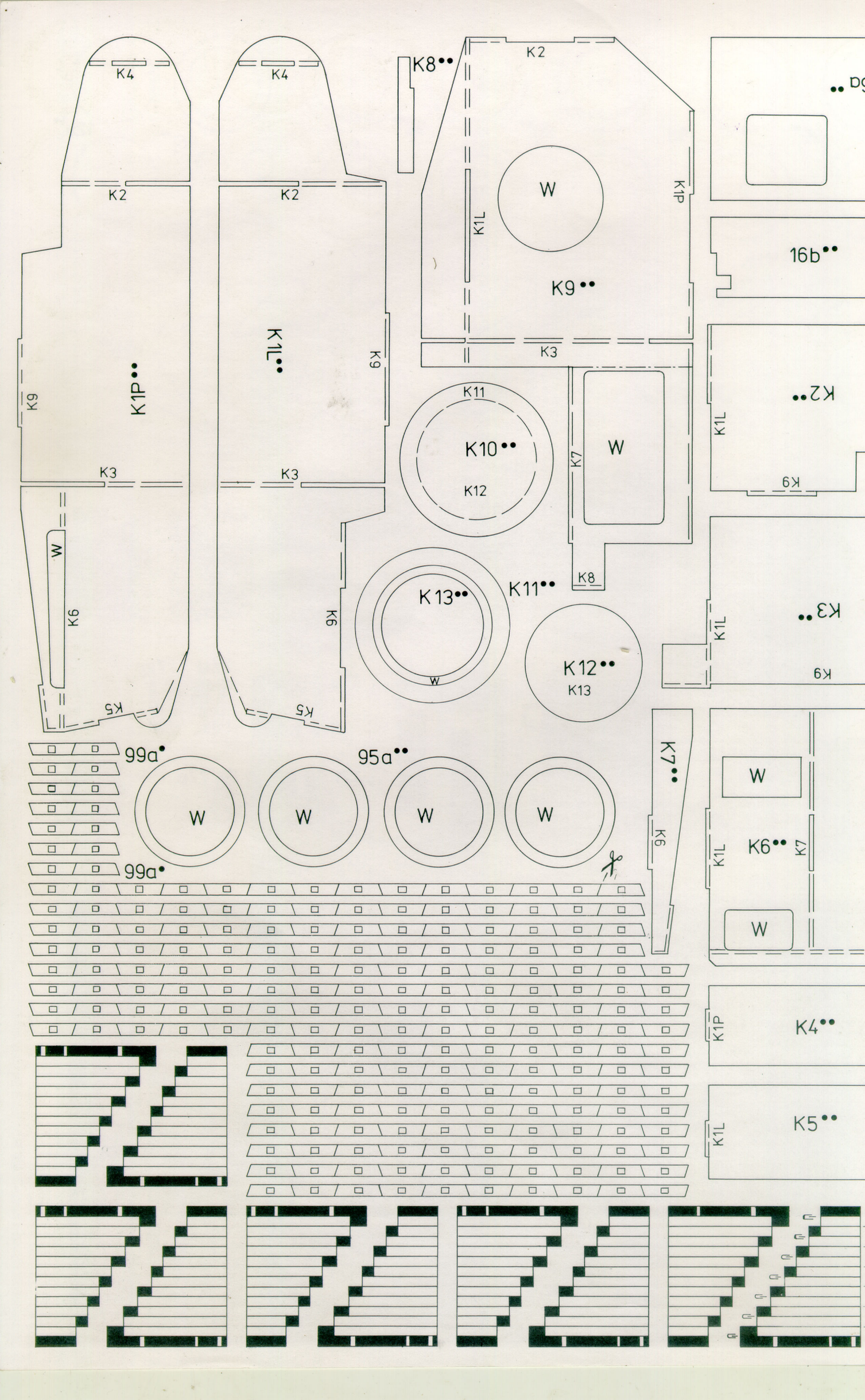
K4
K4
K8
K2
K2
K2
W
K1L
K1P
K9
16b
K1P
K1L
K9
K3
K3
K3
K11
K10
K12
K7
W
K2
K1L
K9
W
K6
K6
K13
K11
K8
K3
K1L
K9
K12
K13
K5
K5
99a
95a
W
W
W
W
K7
W
K6
K1L
K6
K7
99a
W
K1P
K4
K1L
K5

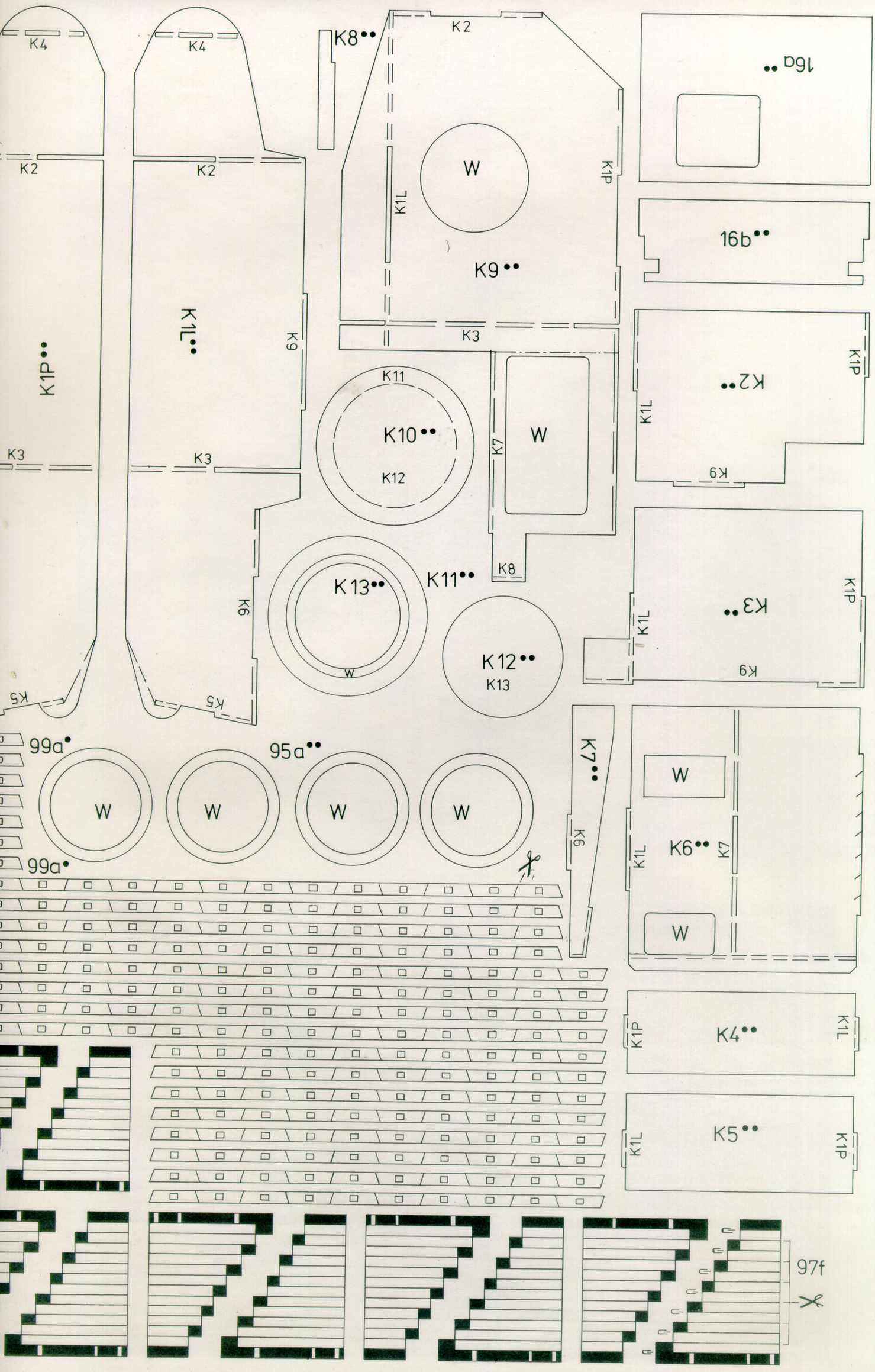
K4
K4
K2
K2
K8••
K2
W
K1L
K1P
K9••
K3
K1P••
K1L••
K9
K3
K3
K11
K10••
K12
K7
W
K8
K13••
K11••
K9
K12••
K13
W
K5
K5
99a•
95a••
W
W
W
W
99a•
K7••
K6
W
K1L
K6••
K7
W
K4••
K1P
K1L
K5••
K1L
K1P
97f
16a••
16b••
K2••
K1P
K1L
K9
K3••
K1P
K1L
K9

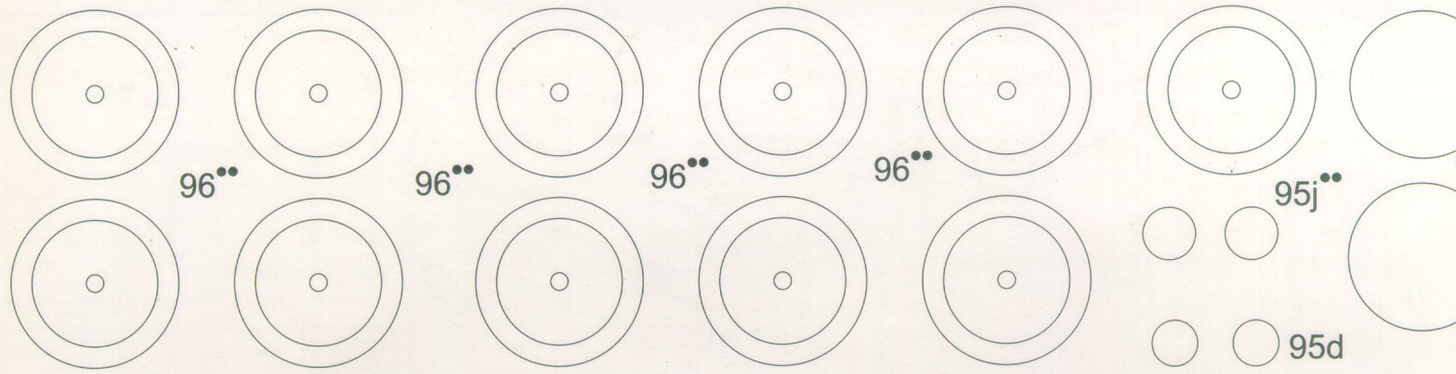
96••
96••
96••
96••
95j••
95d

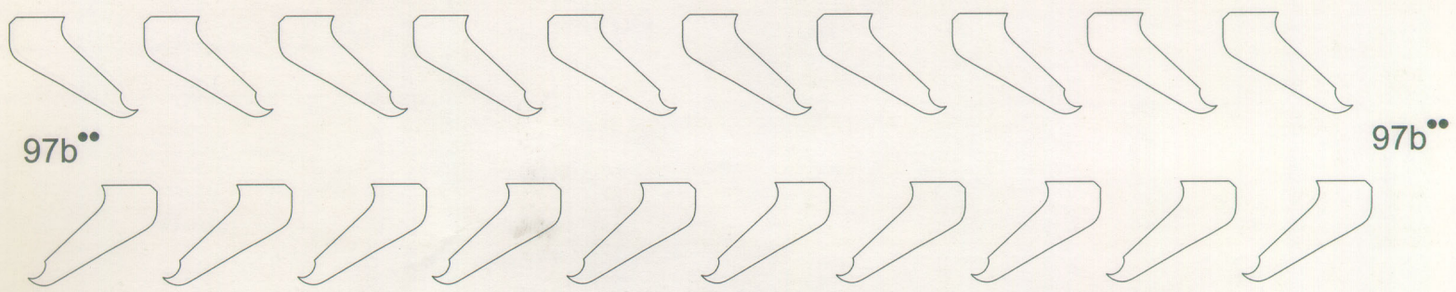
97b••
97b••

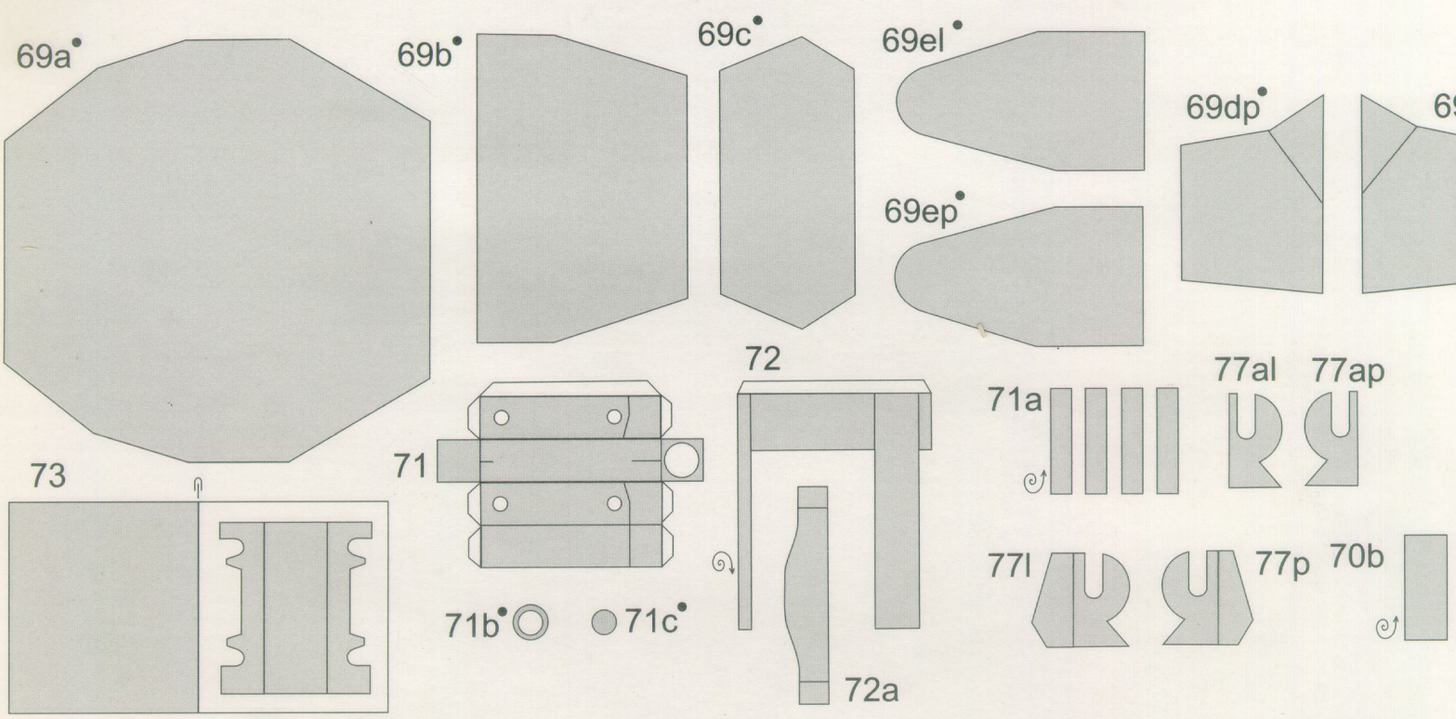
69a•
69b•
69c•
69el•
69dp•
69ep•
72
77al
77ap
71a
73
71
71b•
71c•
72a
77l
77p
70b

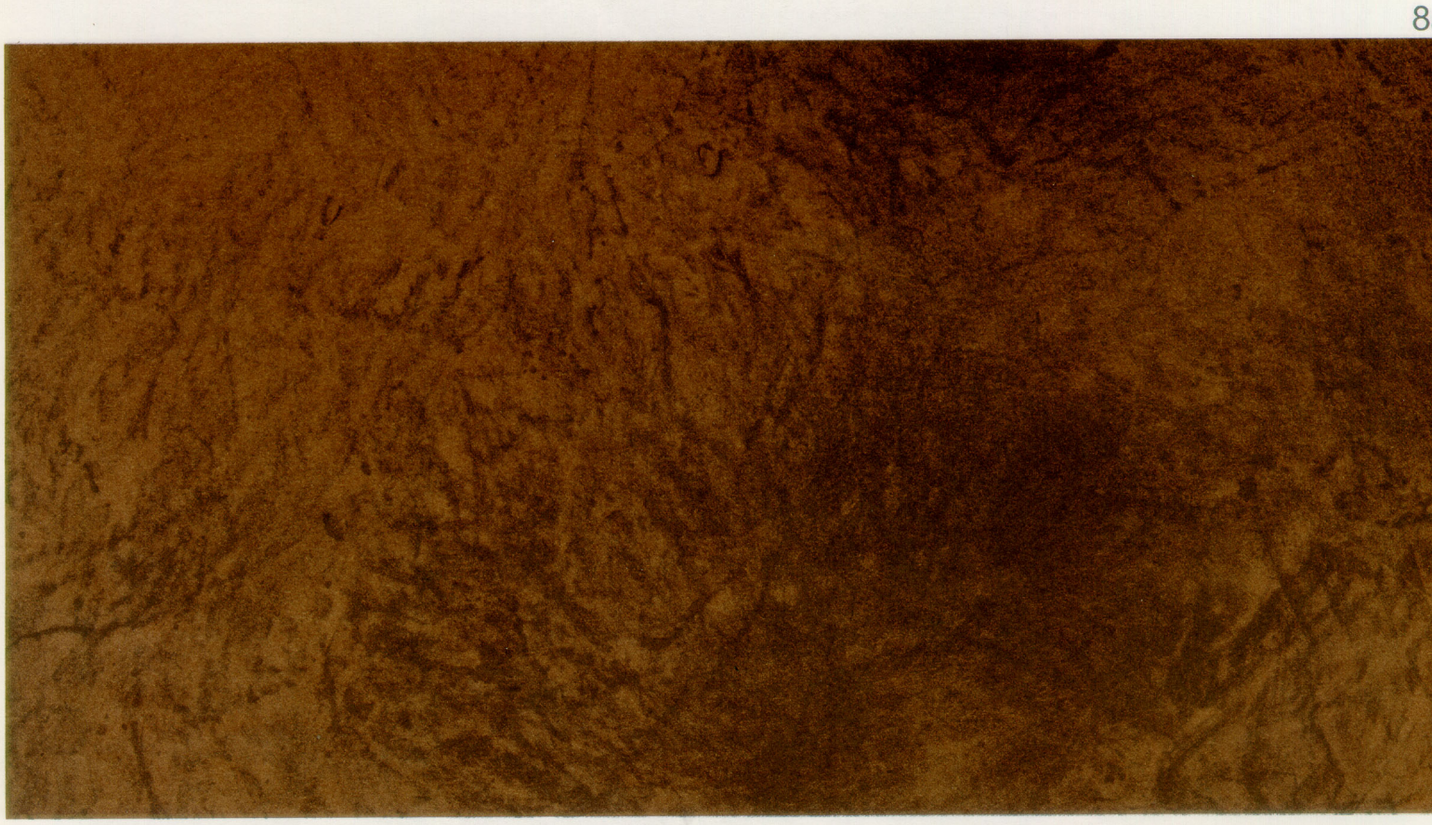

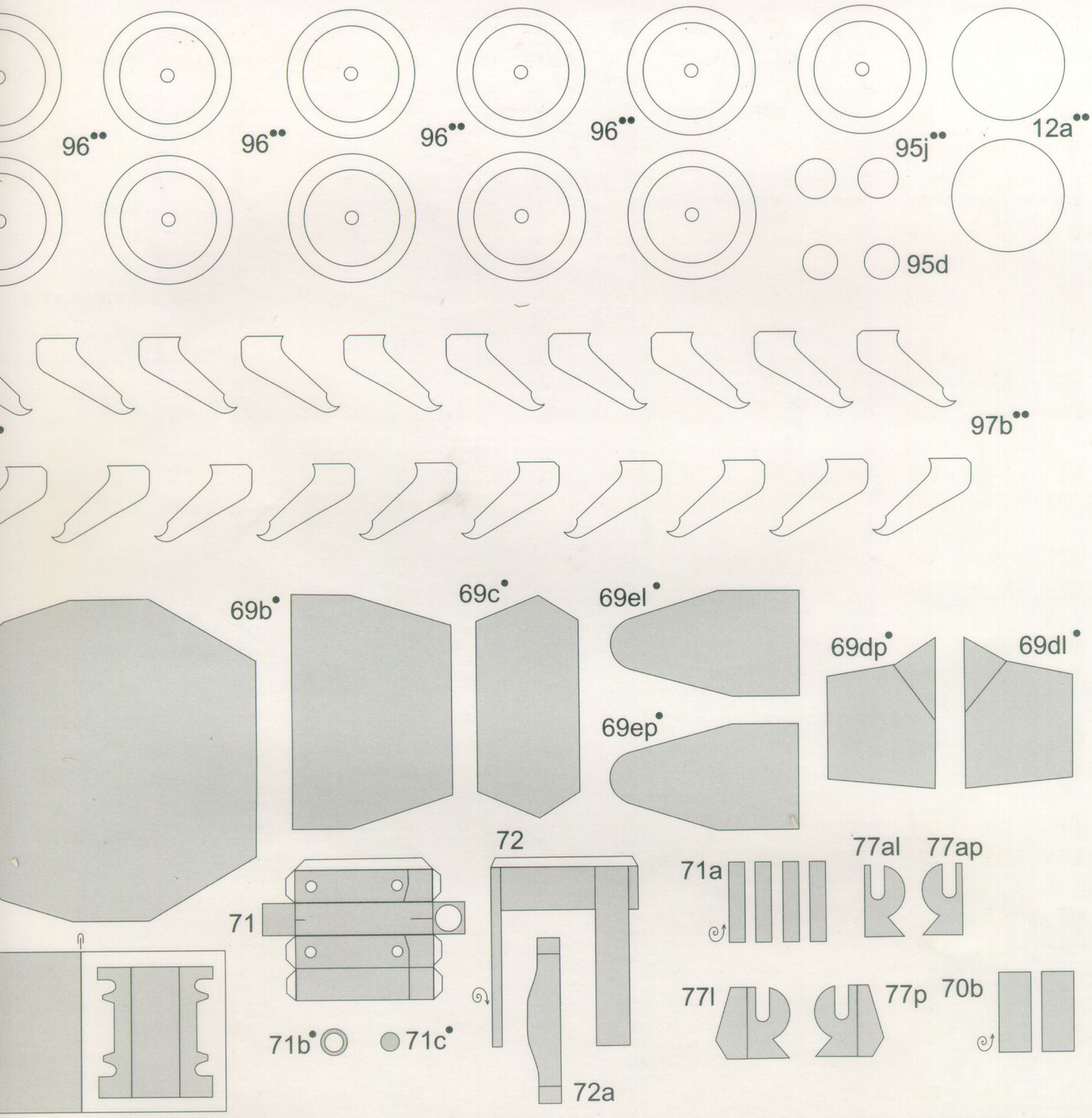
96••
96••
96••
96••
95j••
12a••
95d
97b••
69b•
69c•
69el•
69dp•
69dl•
69ep•
72
71a
77al
77ap
71
77l
77p
70b
71b•
71c•
72a

8a

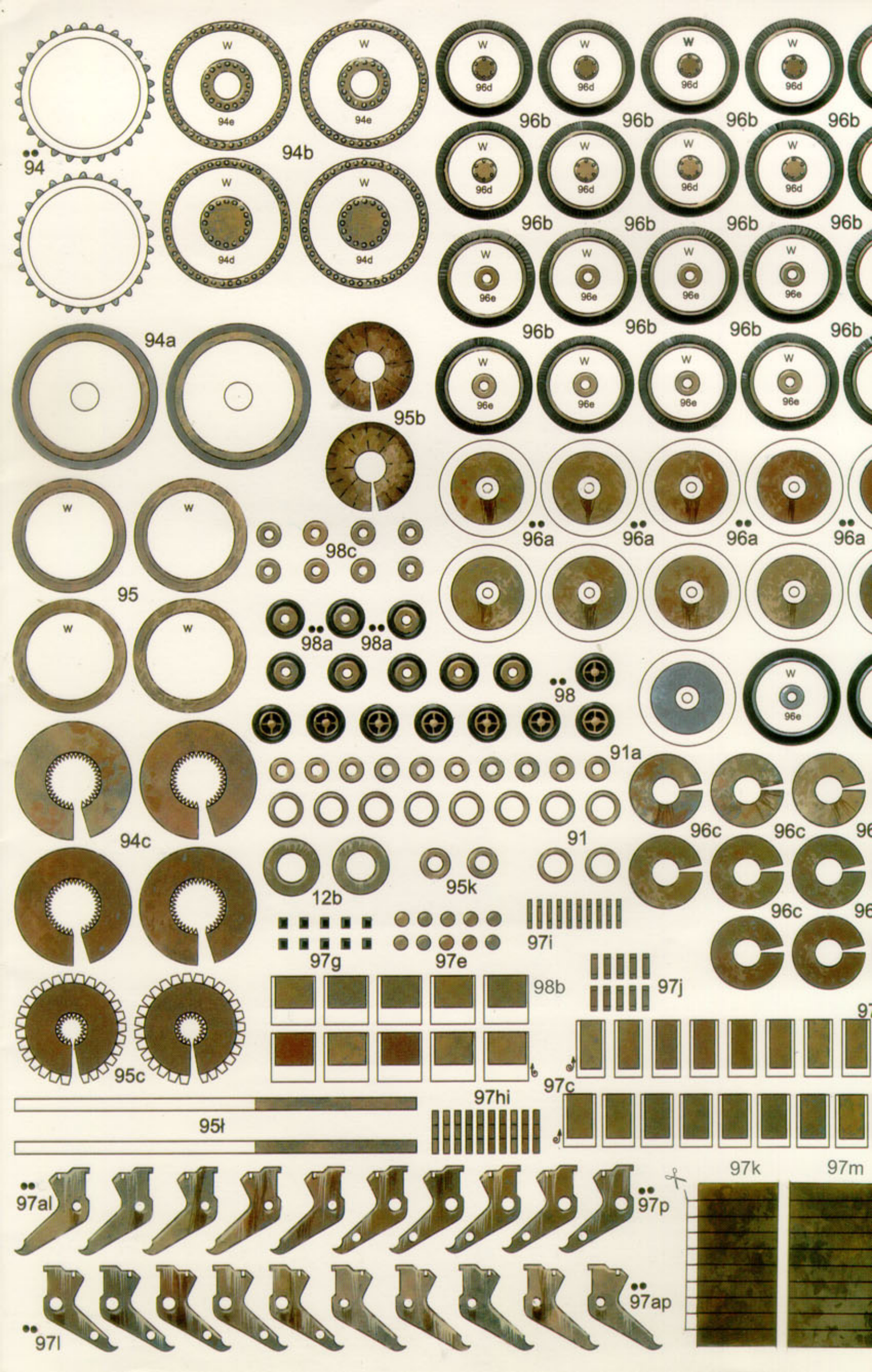
94
94e
94b
94d
96d
96b
96e
94a
95b
95
98c
98a
98
91a
91
96c
12b
95k
97g
97e
97i
98b
97j
97c
95c
97hi
95ł
97k
97m
97al
97p
97ap
97l

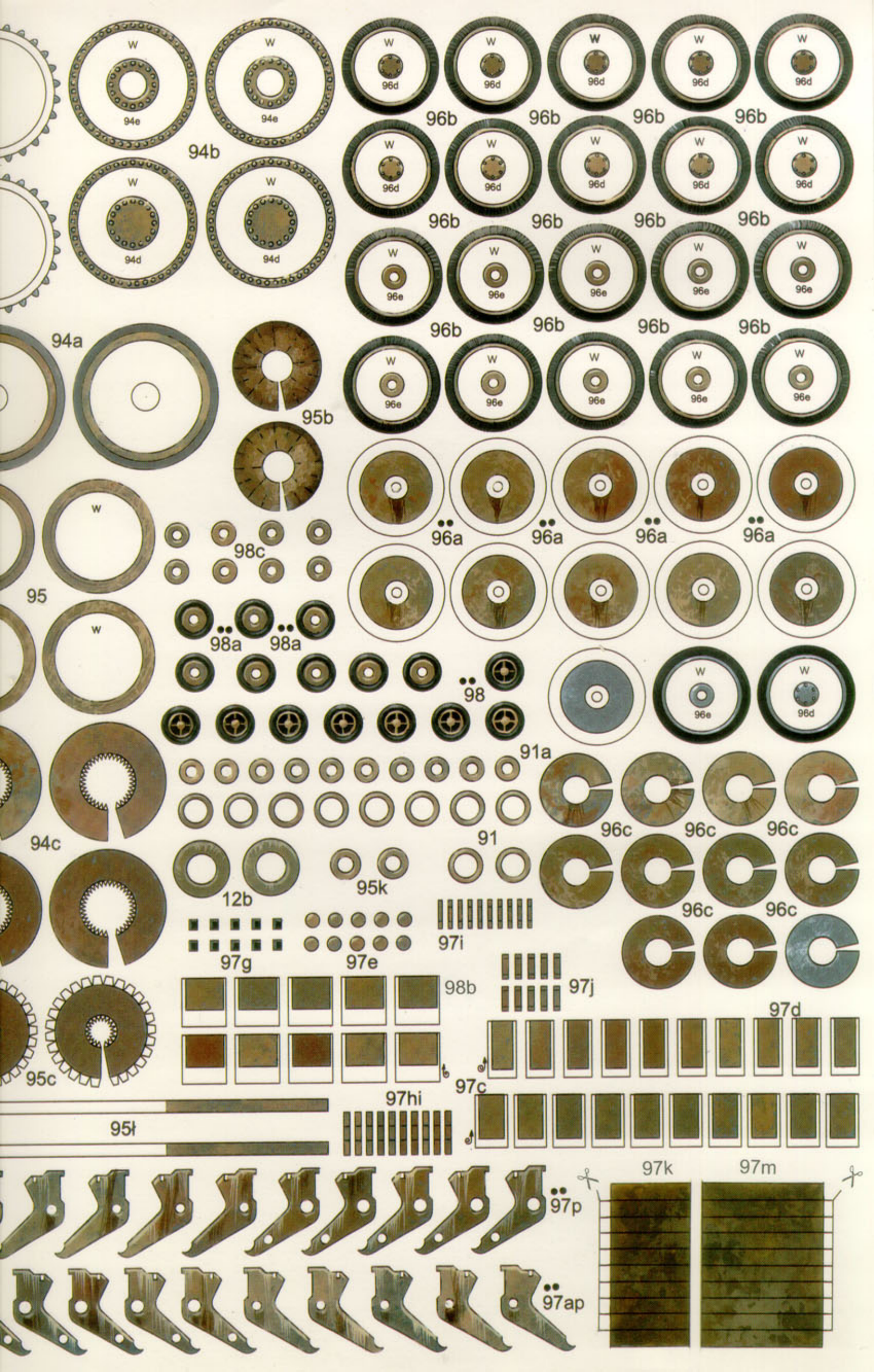
94e
94b
94d
96d
96b
96e
94a
95b
96a
98c
95
98a
98
91a
96c
91
12b
95k
97i
97g
97e
98b
97j
97d
95c
97c
97hi
95ł
97k
97m
97p
97ap

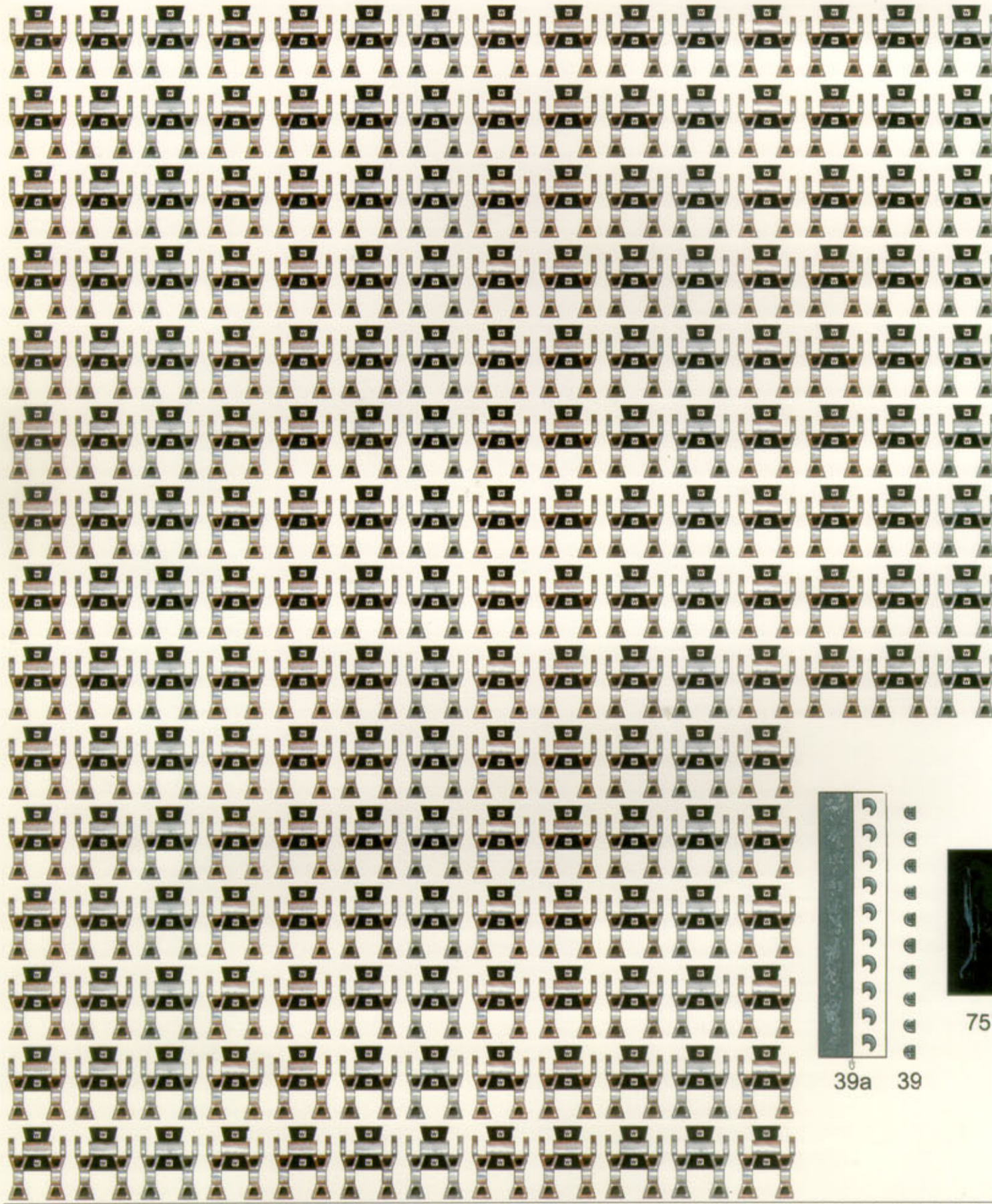

39a
39

75

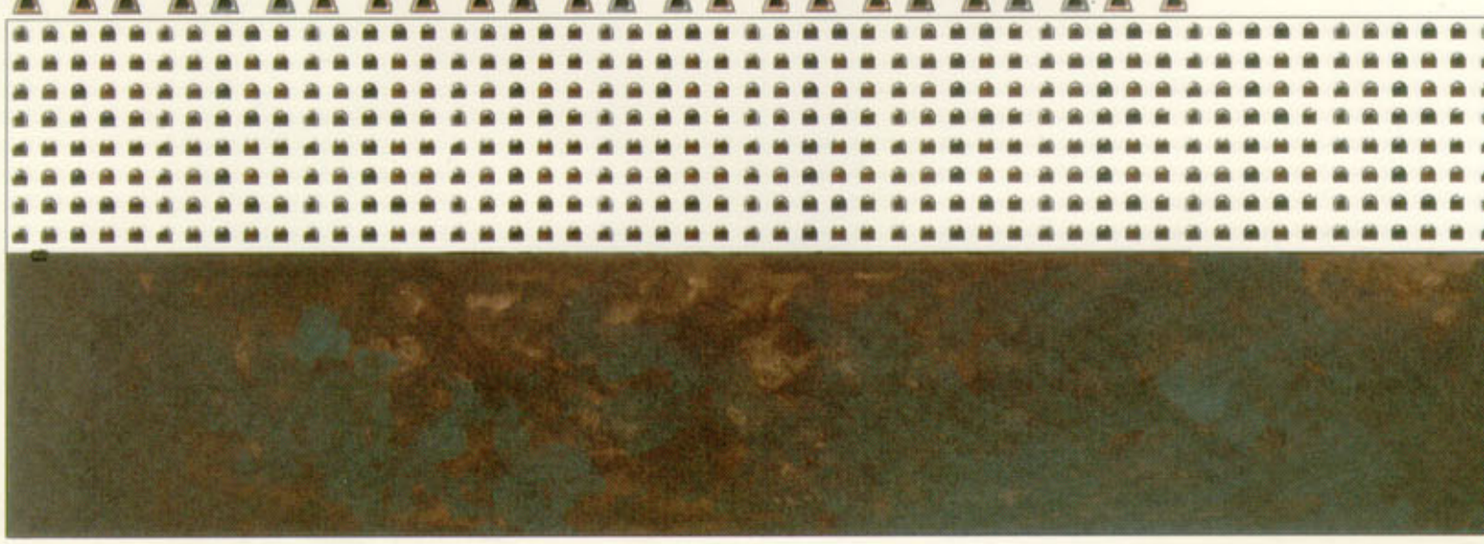

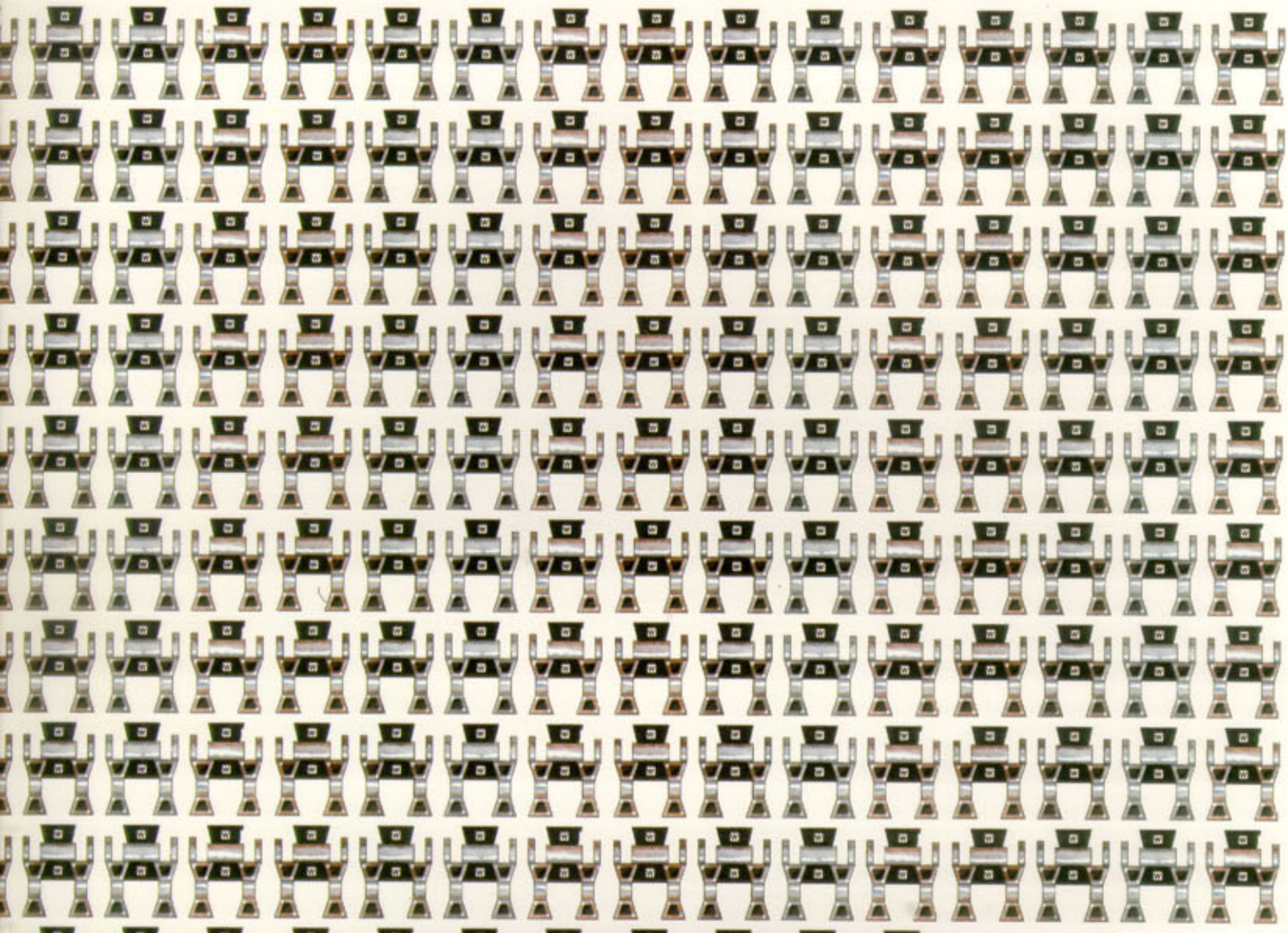

99

75°

39a 39

99b

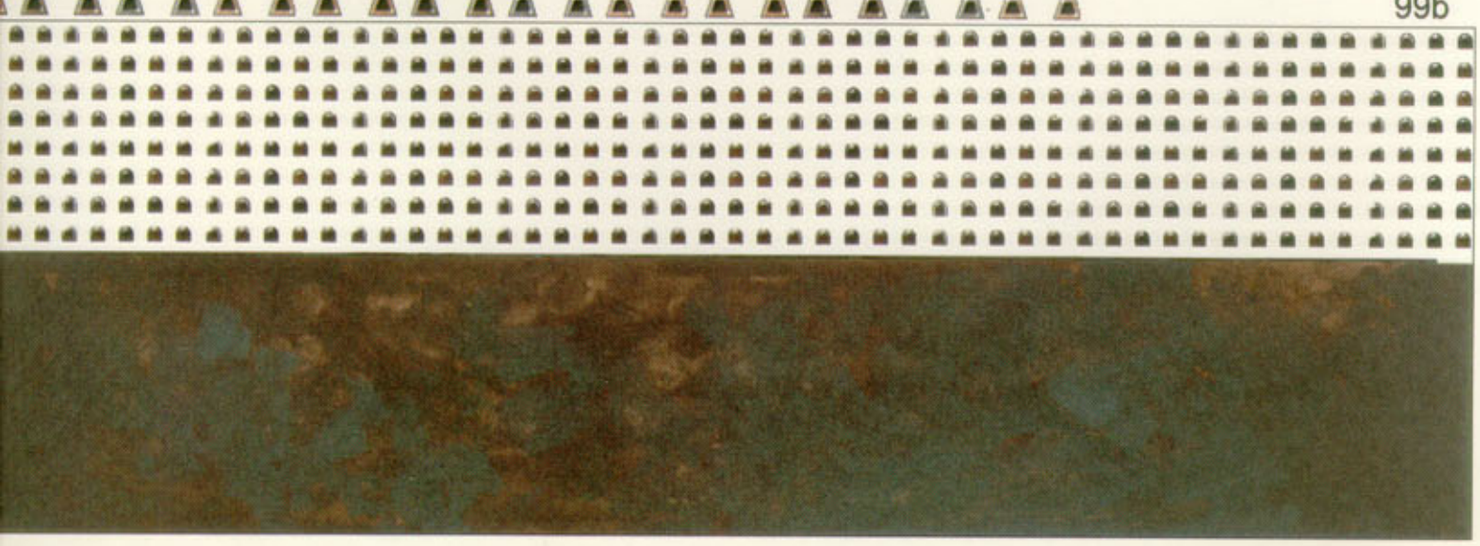

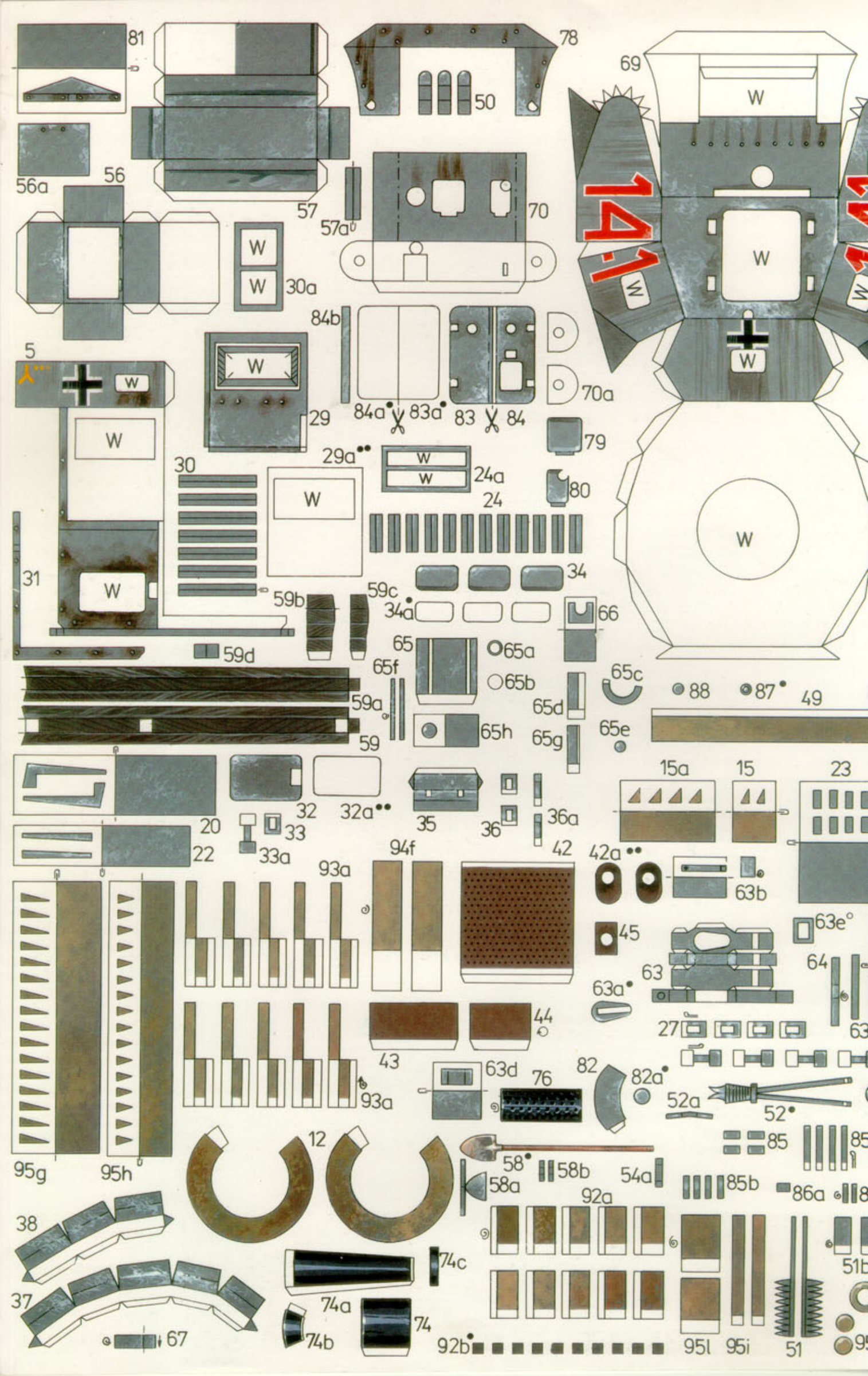

81
78
69
50
W
56a
56
57
57a
70
141
W
W
30a
84b
5
W
W
29
84a
83a
83
84
70a
W
79
29a
30
W
24a
80
W
24
W
31
W
34
59b
59c
34a
66
59d
65
65a
65f
65b
65c
88
87
49
59a
65d
65h
65g
65e
59
15a
15
23
32
32a
35
36
36a
20
33
22
33a
94f
42
42a
93a
63b
45
63e
63
64
63a
44
27
43
63d
76
82
82a
93a
52a
52
12
85
95g
95h
58
58b
54a
58a
85b
86a
92a
38
74c
51b
37
74a
74
67
74b
92b
95l
95i
51

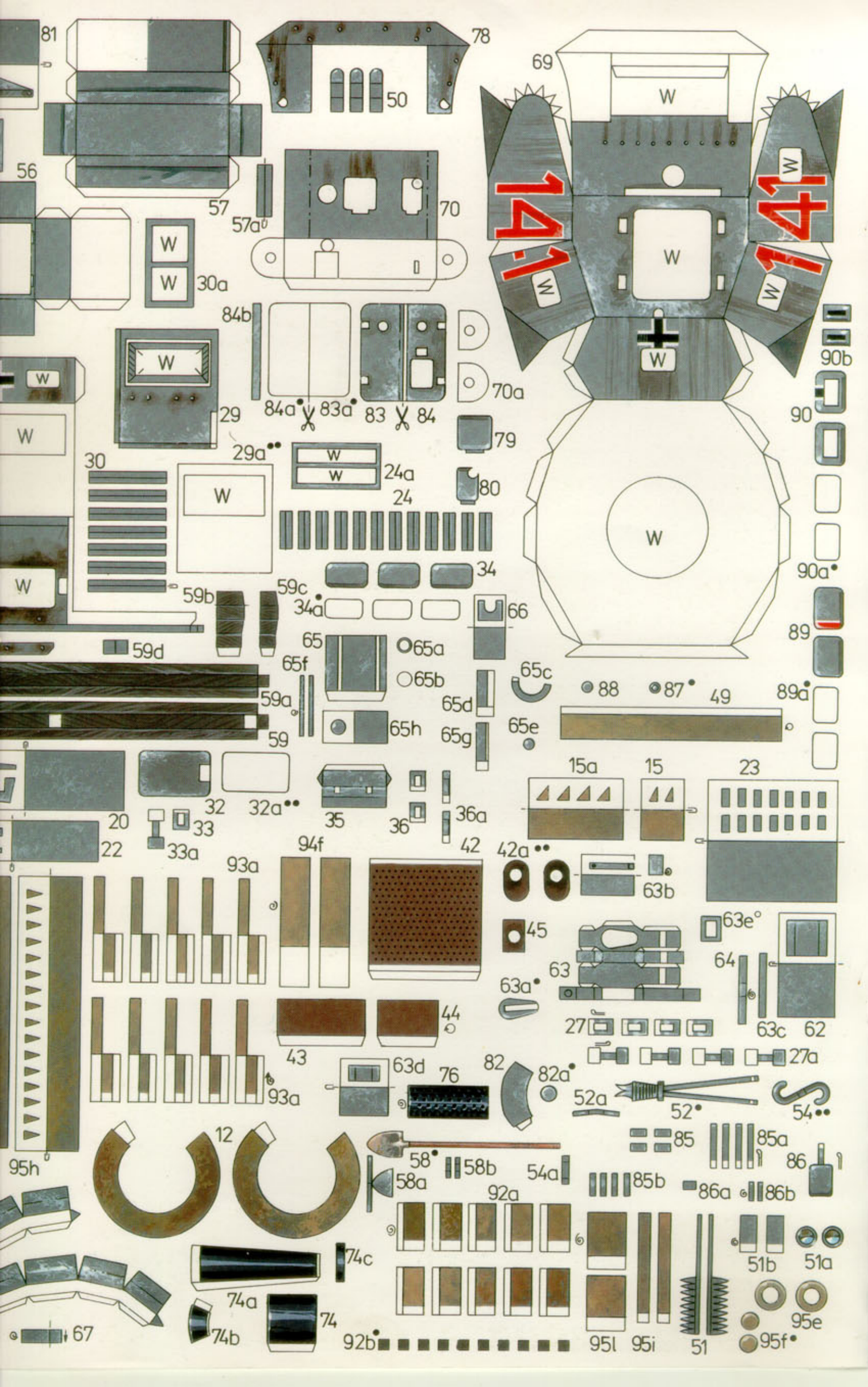

81
78
50
69
W
56
57
57a
70
141
141
W
30a
84b
W
29
84a
83a
83
84
70a
90b
90
79
29a
30
24a
80
24
34
90a
59b
59c
34a
66
89
59d
65
65a
65f
65b
65c
88
87
49
89a
59a
65d
65h
65g
65e
59
15a
15
23
32
32a
35
36
36a
20
33
22
33a
94f
42
42a
93a
63b
45
63e
63
64
63a
44
27
63c
62
43
27a
63d
76
82
82a
93a
52a
52
54
12
85
85a
95h
58
58b
54a
86
58a
85b
86a
86b
92a
74c
51b
51a
74a
74
95e
67
74b
92b
95l
95i
51
95f

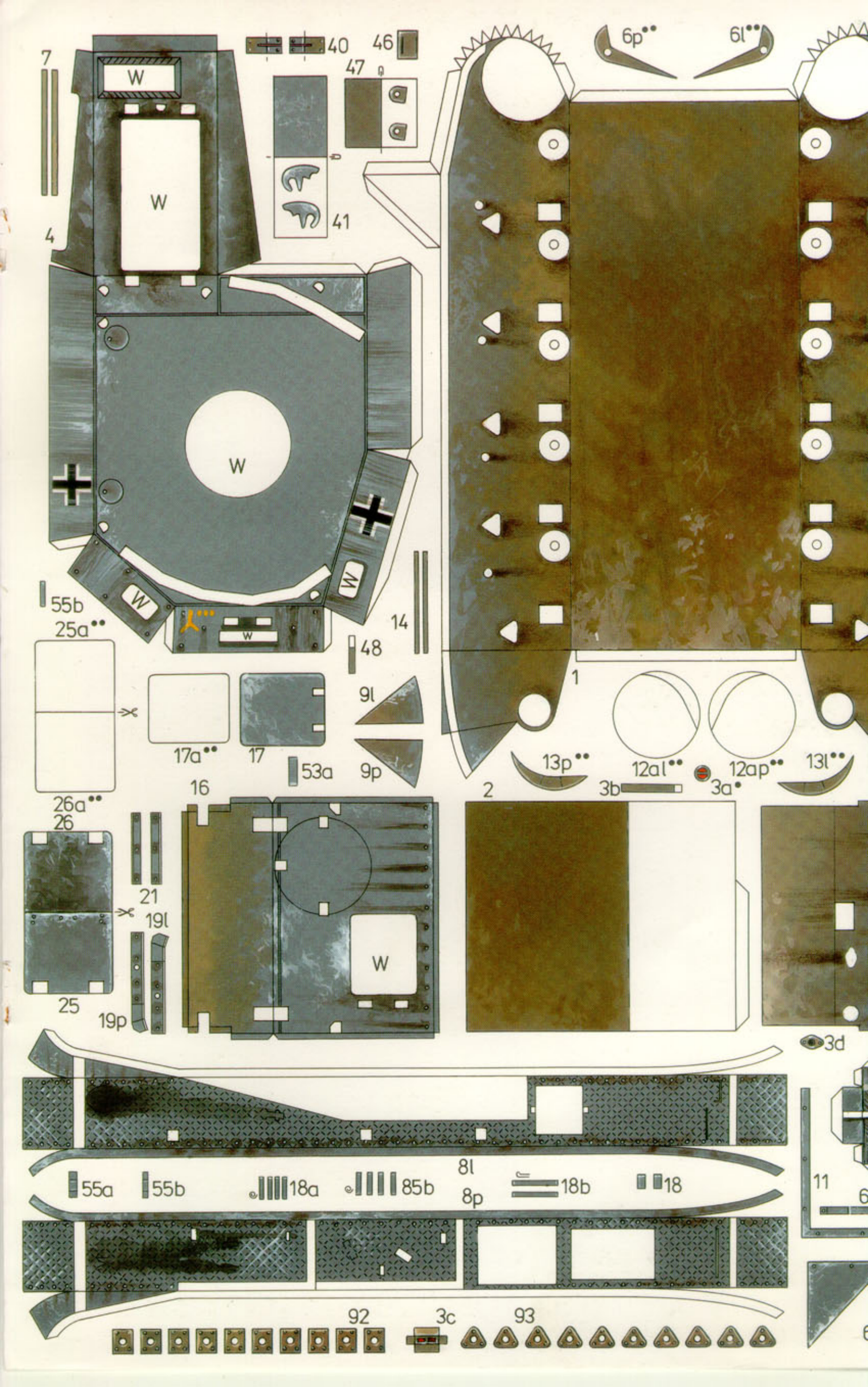
7
W
W
4
40
46
47
41
W
W
W
W
W
55b
25a••
14
48
6p••
6l•••
1
9l
9p
17a••
17
53a
13p••
12al••
12ap••
13l••
3b
3a•
26a••
26
16
2
21
19l
W
25
19p
3d
8l
8p
55a
55b
18a
85b
18b
18
11
92
3c
93

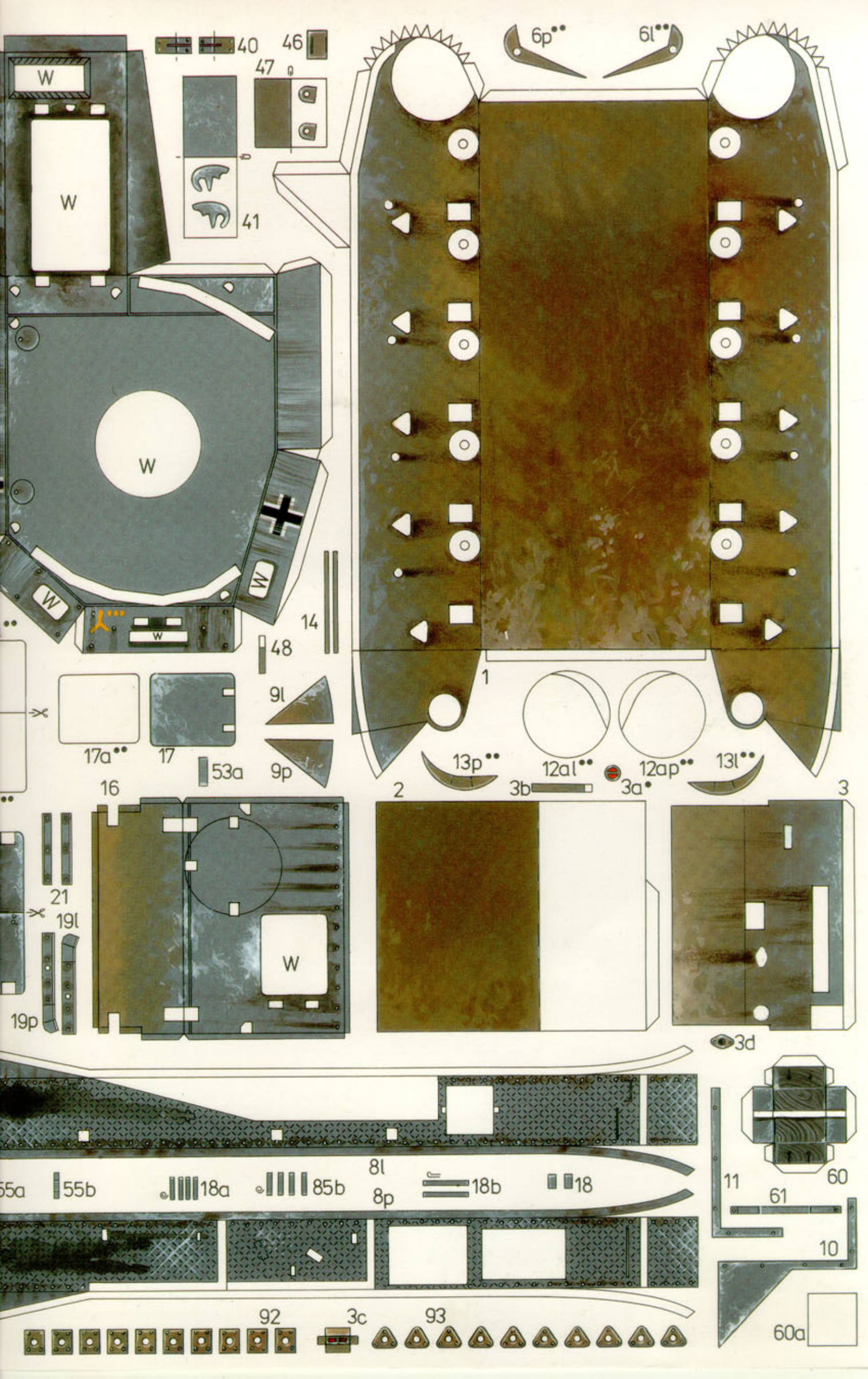
W
40
46
47
41
6p••
6l•••
14
48
1
9l
9p
17a••
17
53a
13p••
12al••
12ap••
3a•
13l••
2
3b
3
16
21
19l
19p
3d
8l
8p
55a
55b
18a
85b
18b
18
11
60
61
10
92
3c
93
60a