F-16C „NIGHT FALCON"

Fly Model®
Nr 90

MODEL KARTONOWY

ISSN 1233-9423
WYDANIE I

F-16C

NIGHTFALCON

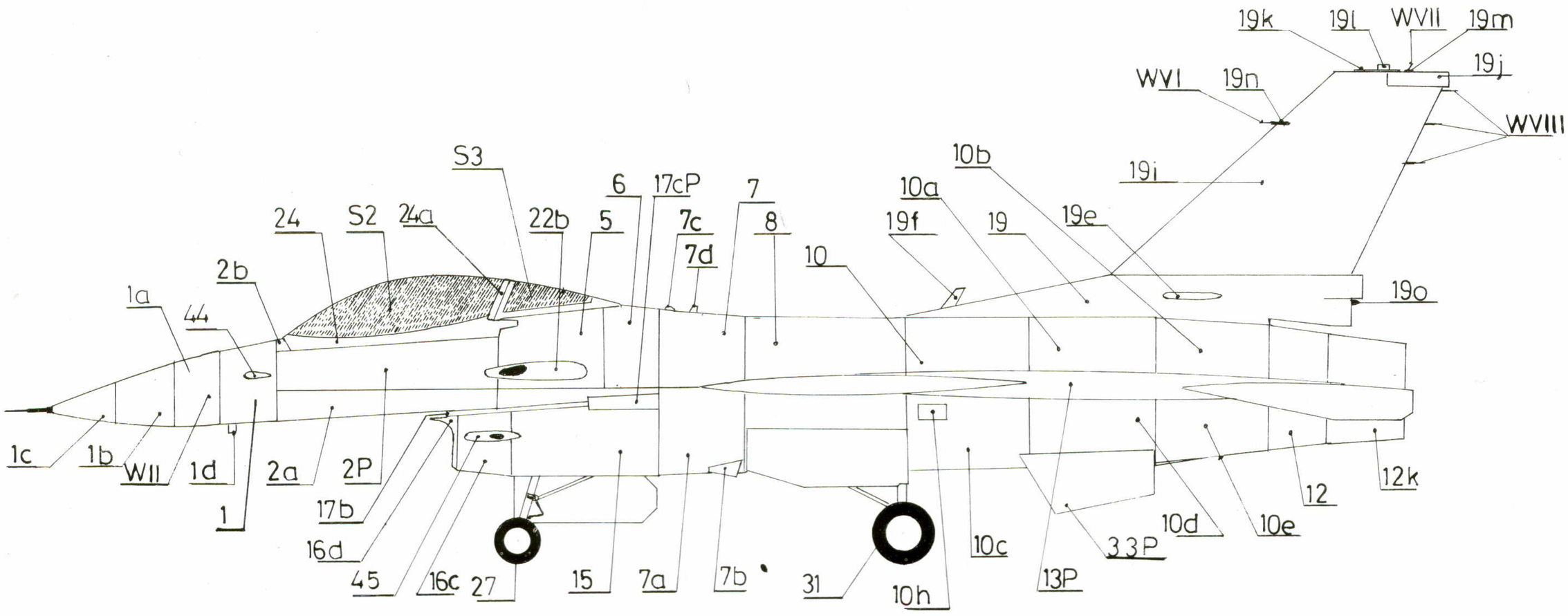

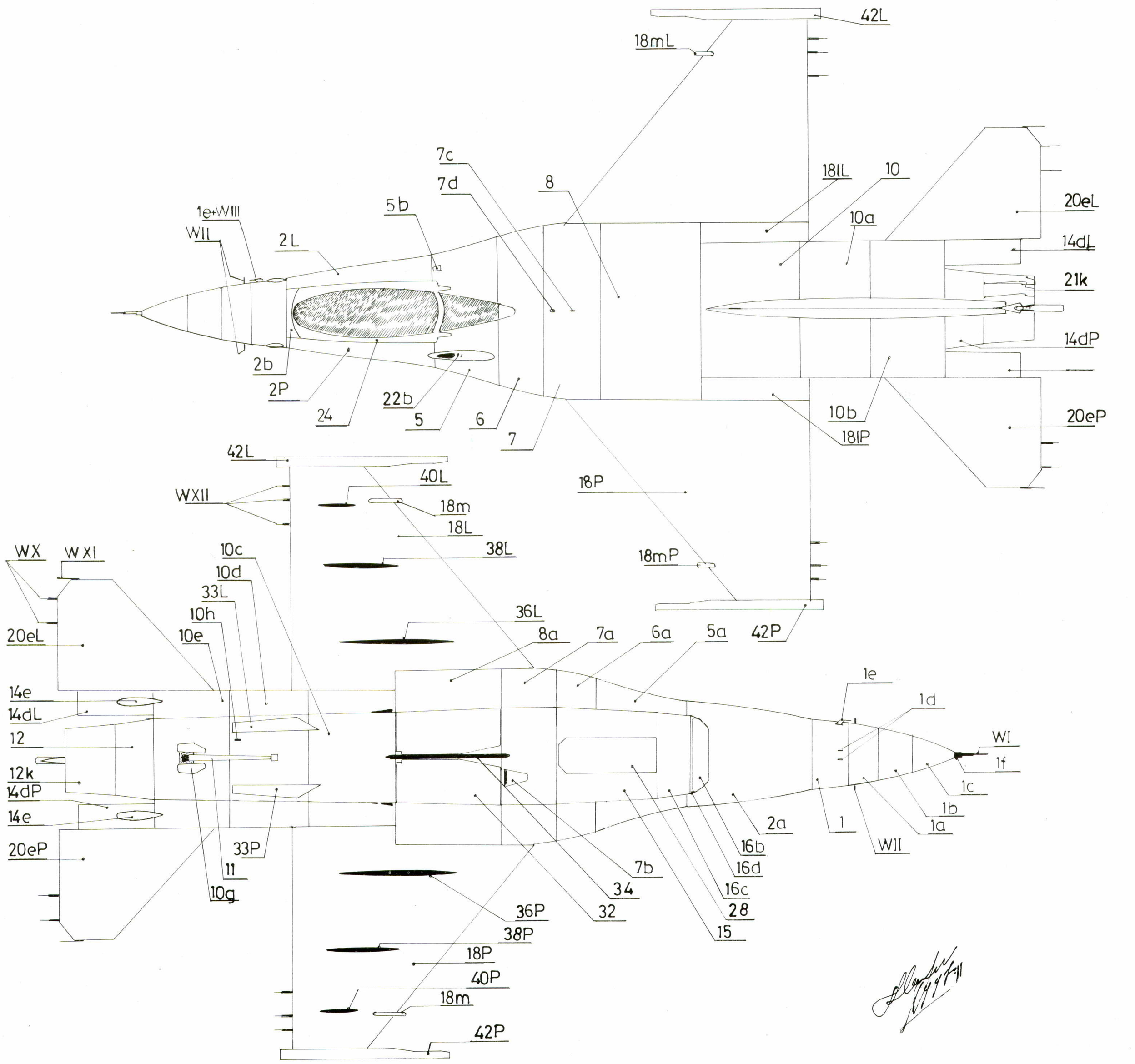

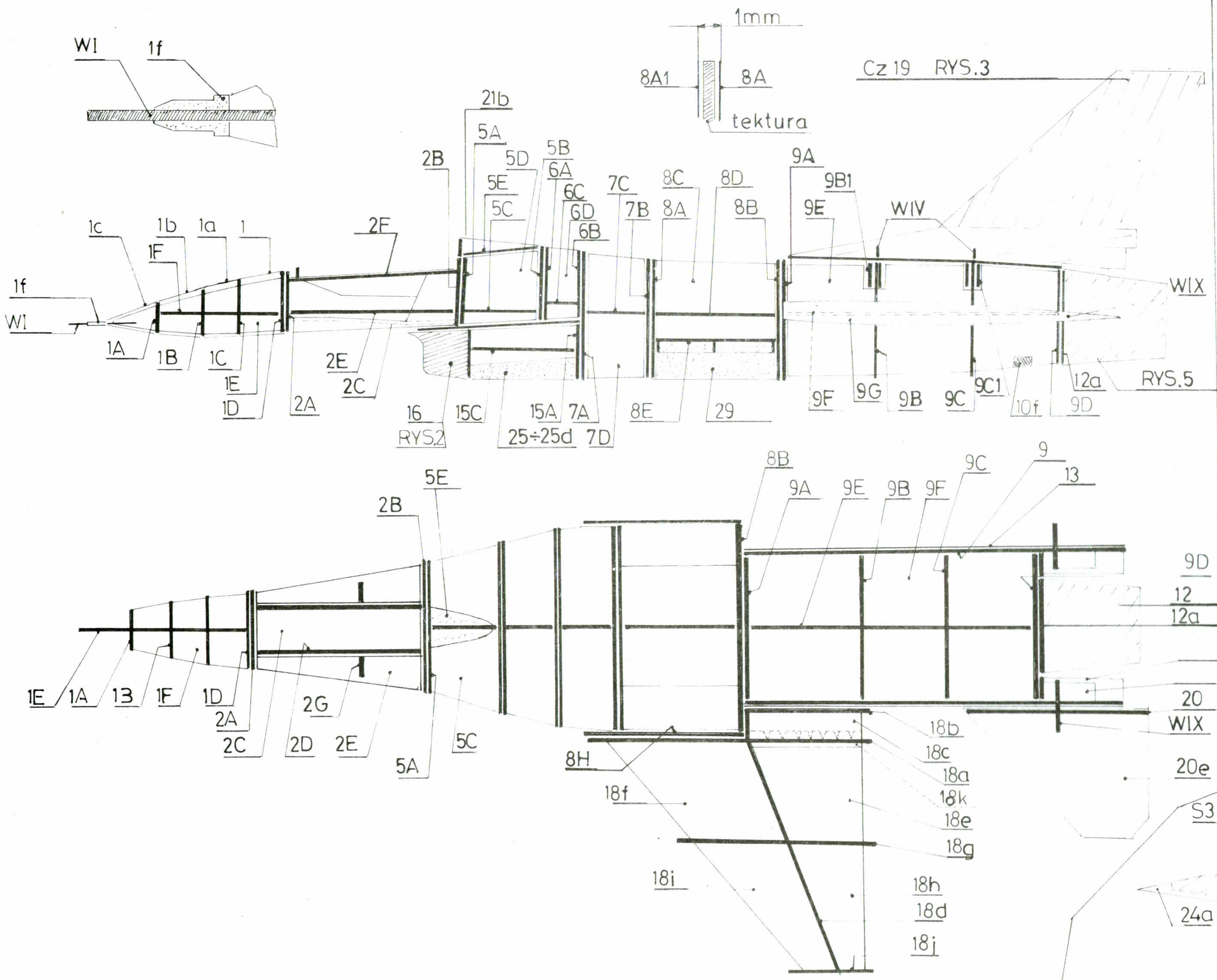

RYS.1

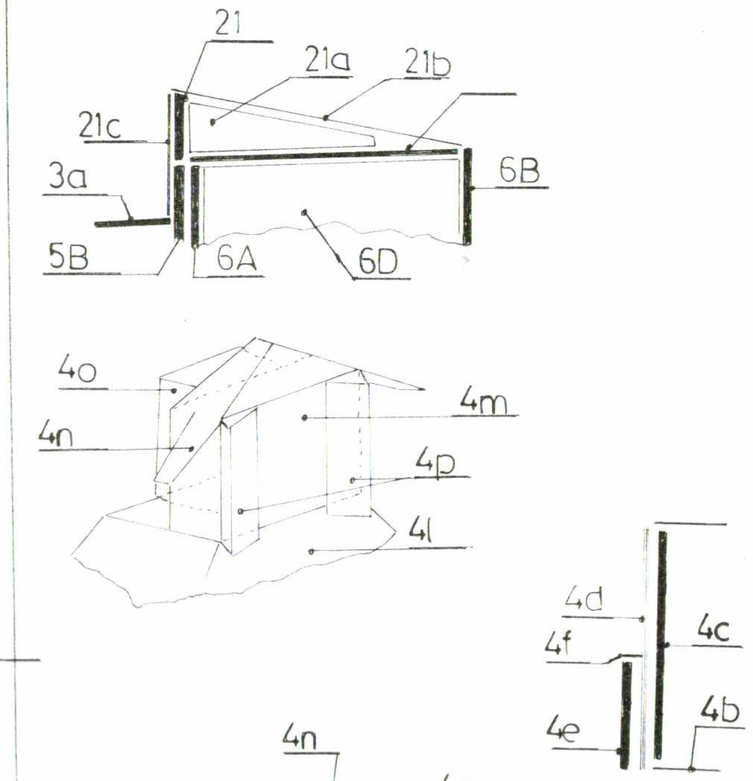

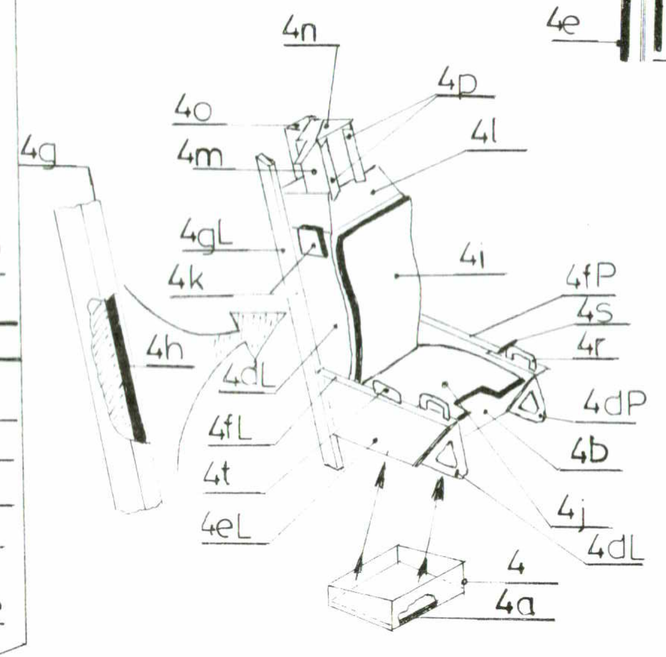

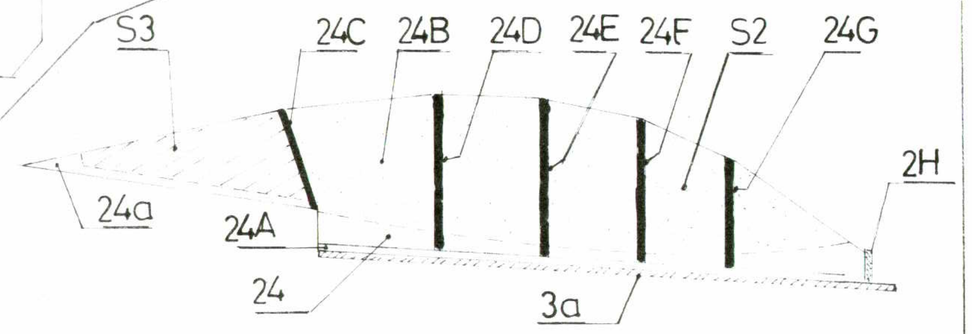

RYS.8

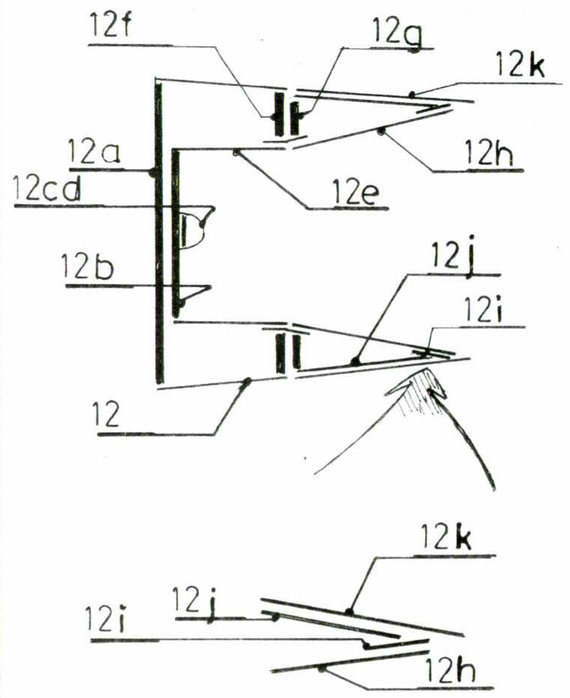

RYS.5

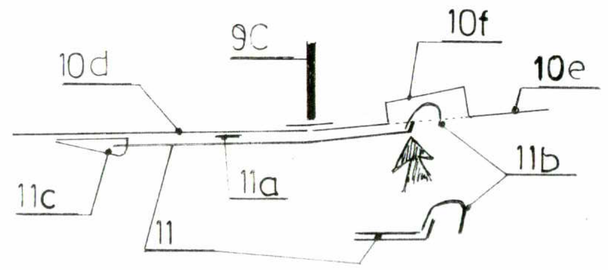

RYS.6

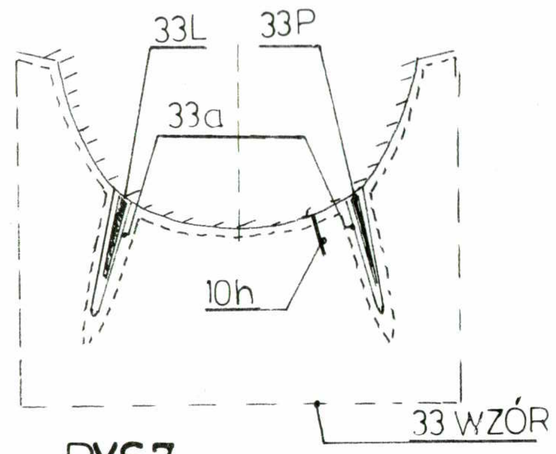

RYS.7

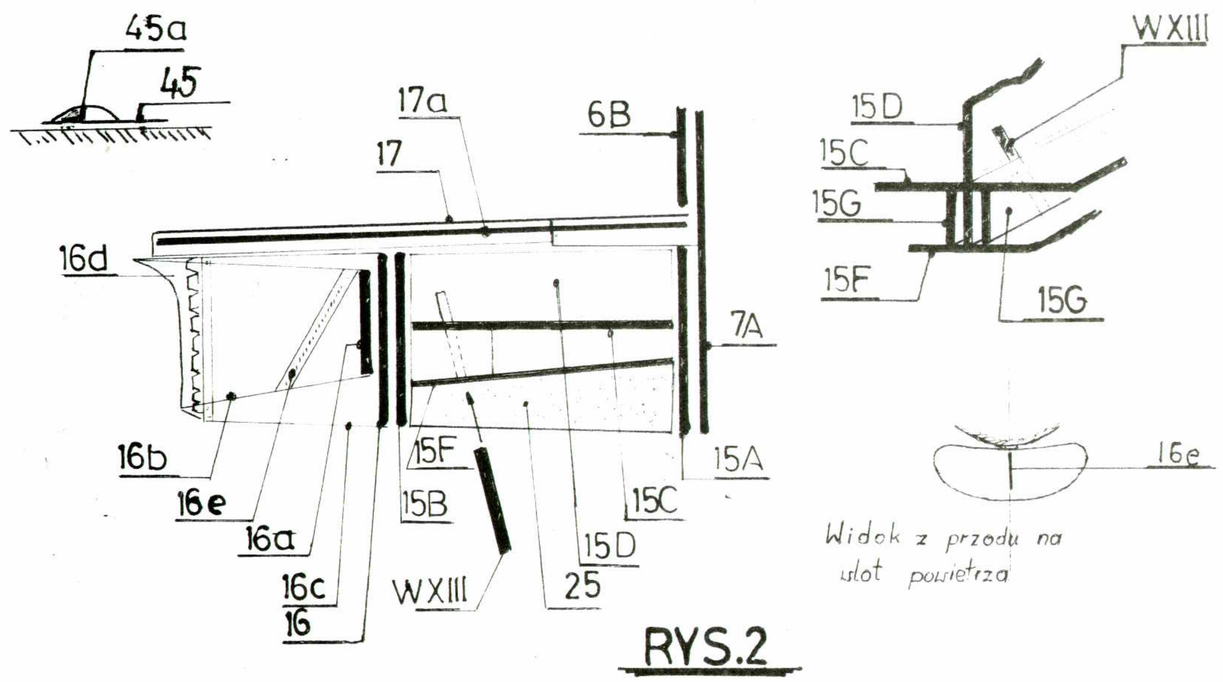

RYS.2

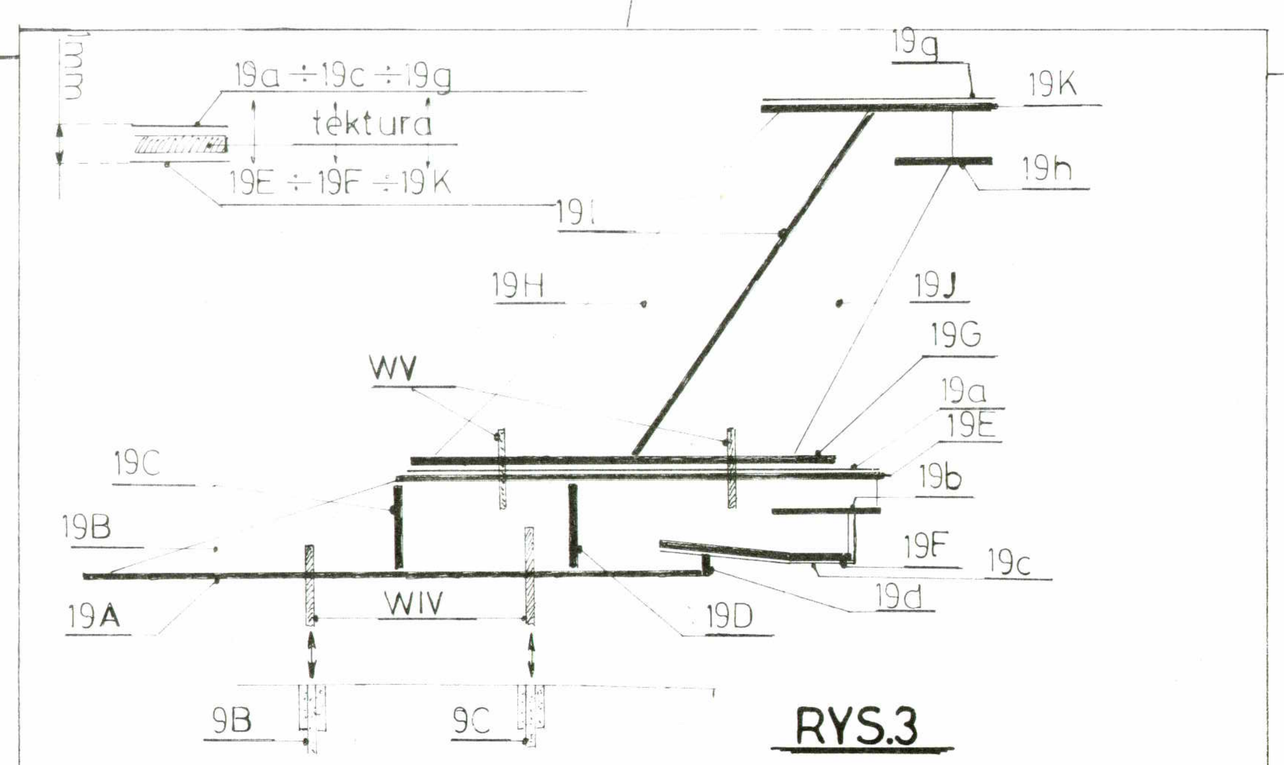

RYS.3

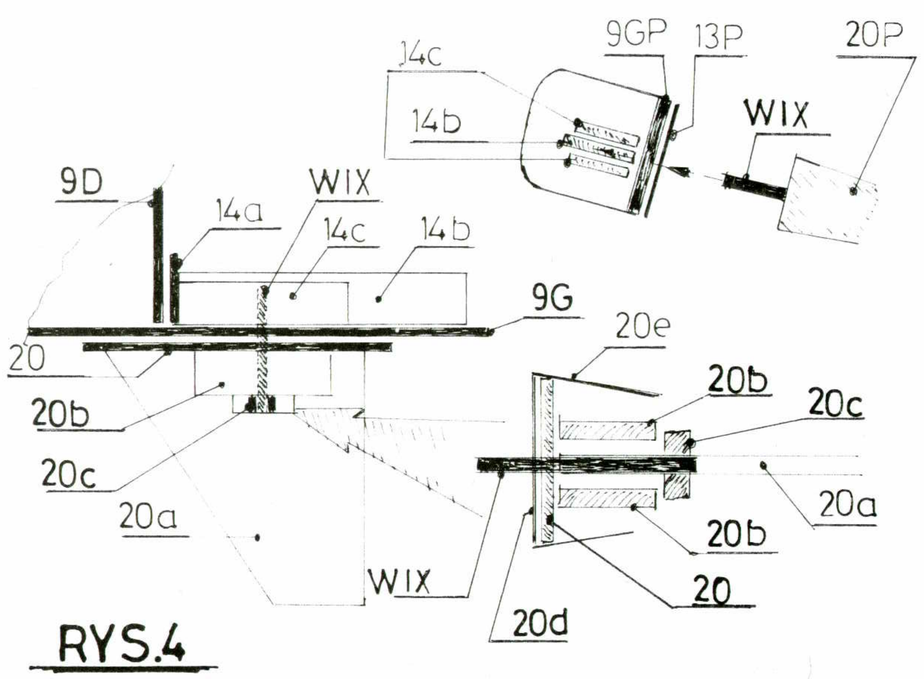

RYS.4

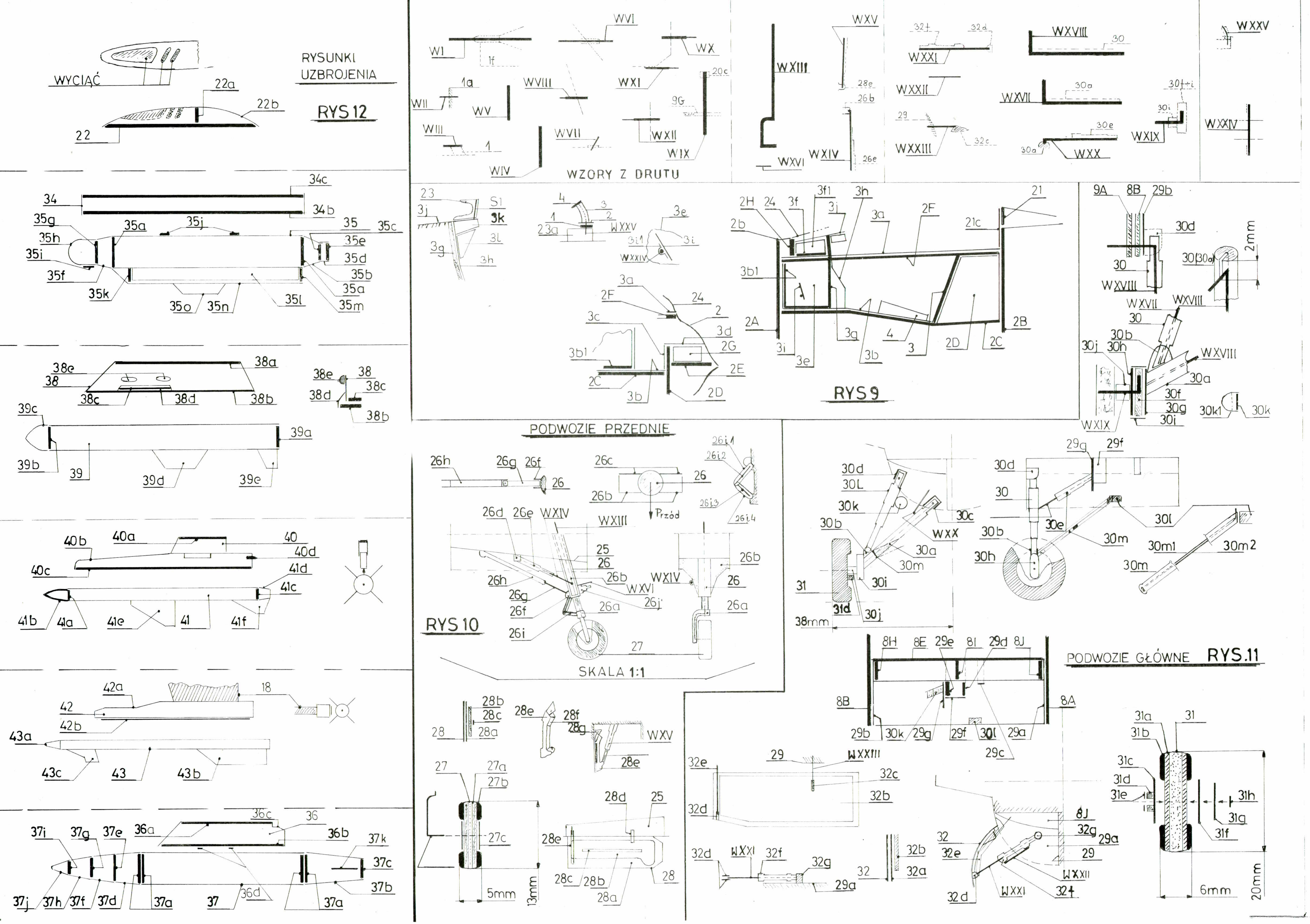
RYSUNKI UZBROJENIA
RYS 12
WYCIĄĆ
WZORY Z DRUTU
RYS 9
PODWOZIE PRZEDNIE
RYS 10
SKALA 1:1
Przód
PODWOZIE GŁÓWNE
RYS.11
2mm
5mm
13mm
6mm
20mm
38mm

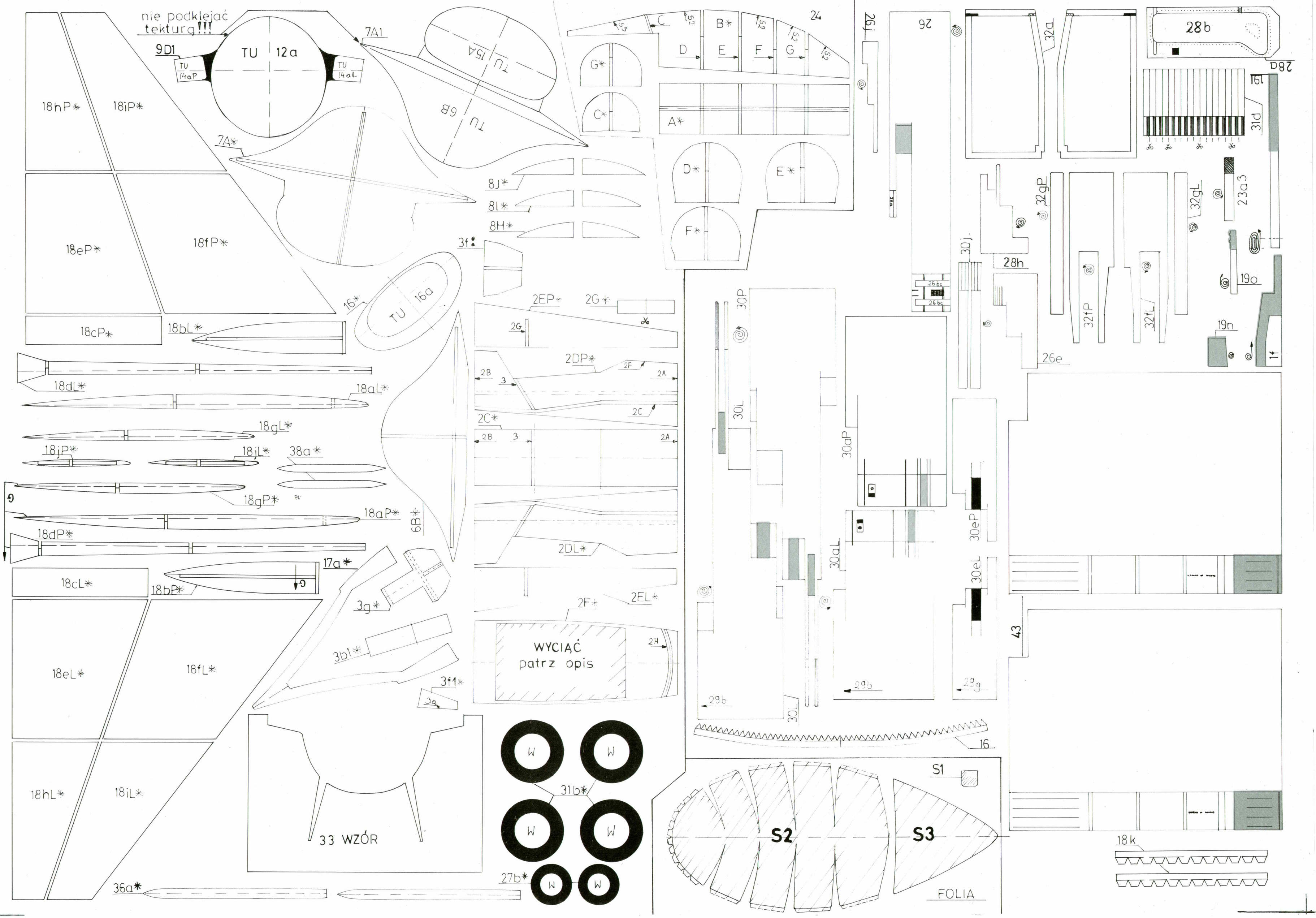
nie podklejać tekturą!!!
9D1
TU 12a
TU 14aP
TU 14aL
7A1
TU 15A
TU 6B
7A*
18hP*
18iP*
18eP*
18fP*
18cP*
18bL*
18dL*
18aL*
18gL*
18jP*
18jL*
38a*
18gP*
18aP*
18dP*
18cL*
18bP*
18eL*
18fL*
18hL*
18iL*
36a*
16*
TU 16a
6B*
17a*
3g*
3bl*
3f1*
3a
3f*
8J*
8I*
8H*
2EP*
2G*
2G
2DP*
2C*
2DL*
2F*
2EL*
WYCIĄĆ
patrz opis
2H
33 WZÓR
31b*
27b*
W
24
C
B*
D
E
F
G
A*
G*
C*
D*
E*
F*
26j
26
26bc
30P
30L
30aP
30aL
30eP
30eL
29b
29g
16
S1
S2
S3
FOLIA
32a
28b
28a
19l
31d
23a3
32gP
32gL
32fP
32fL
30j
28h
19o
19n
1f
26e
43
18k

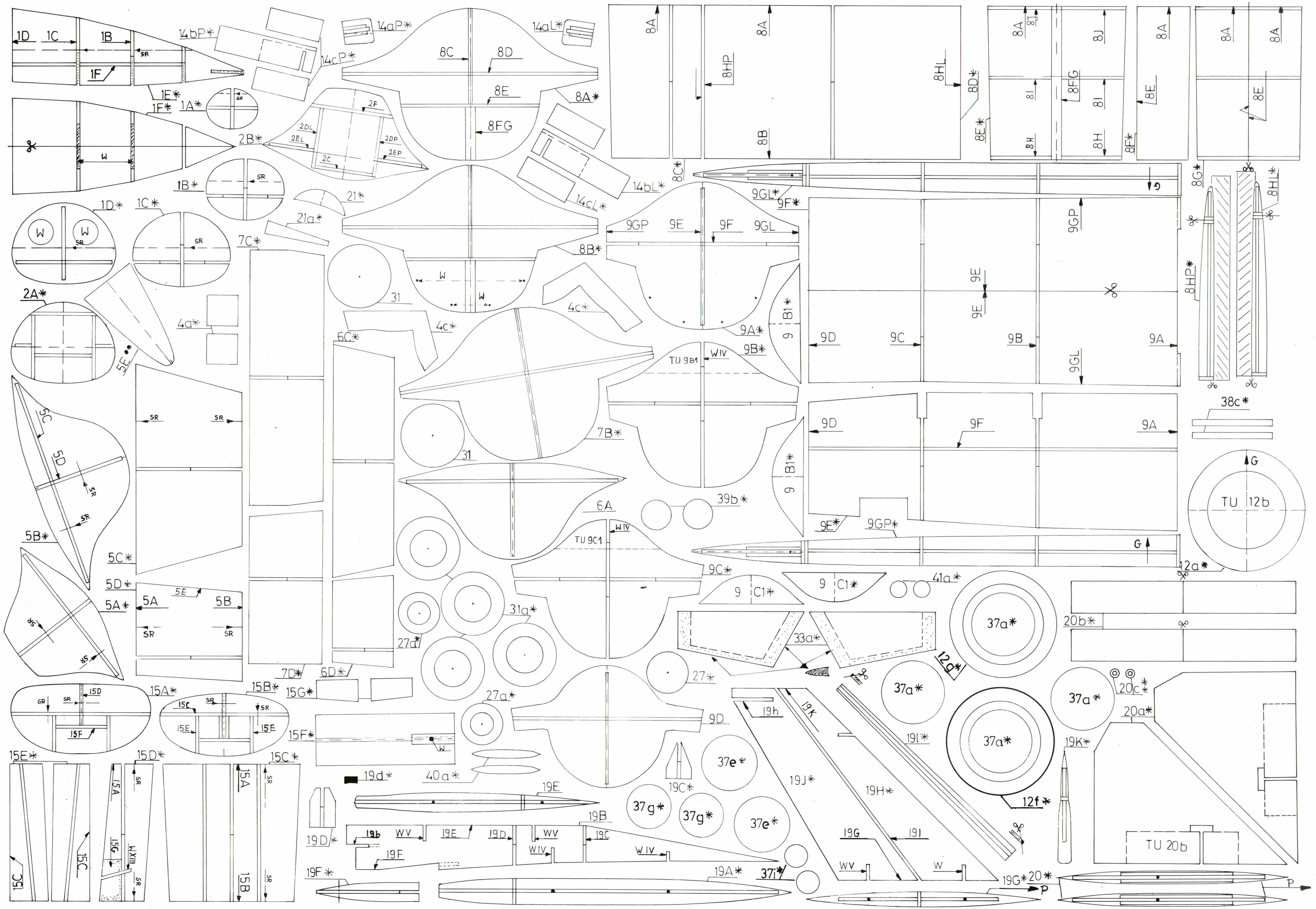
1D
1C
1B
1F
1E*
1F*
1A*
14bP*
14aP*
14aL*
14cP*
8C
8D
8E
8A*
8FG
2F
2DL
2EL
2C
2DP
2EP
2B*
W
SR
1B*
1D*
1C*
21*
21a*
14bL*
14cL*
8C*
8A
8HP
8B
8HL
8D*
8E*
8J
8I
8H
8FG
8F*
8G*
8HL*
8HP*
9GL*
9F*
9GP
9E
9F
9GL
7C*
8B*
31
4c*
4a*
6C*
2A*
5E
9A*
9B*
9B1*
TU 9B1
WIV
9D
9C
9B
9A
5C
5D
5B*
5C*
5D*
5A*
5A
5B
7B*
6A
TU 9C1
39b*
9E*
9GP*
9C*
9C1*
41a*
12a*
38c*
TU 12b
G
P
31a*
27d*
33a*
37a*
12g*
20b*
7D*
6D*
15A*
15B*
15G*
27a*
27*
9D
19h
19K
19I*
19K*
20c*
20a*
15E*
15D*
15C*
15F*
19d*
40a*
19E
19C*
37e*
37g*
19J*
19H*
12f*
TU 20b
19D*
19B
19F
19A*
37i*
19G
19I
19G*
20*
WV
W

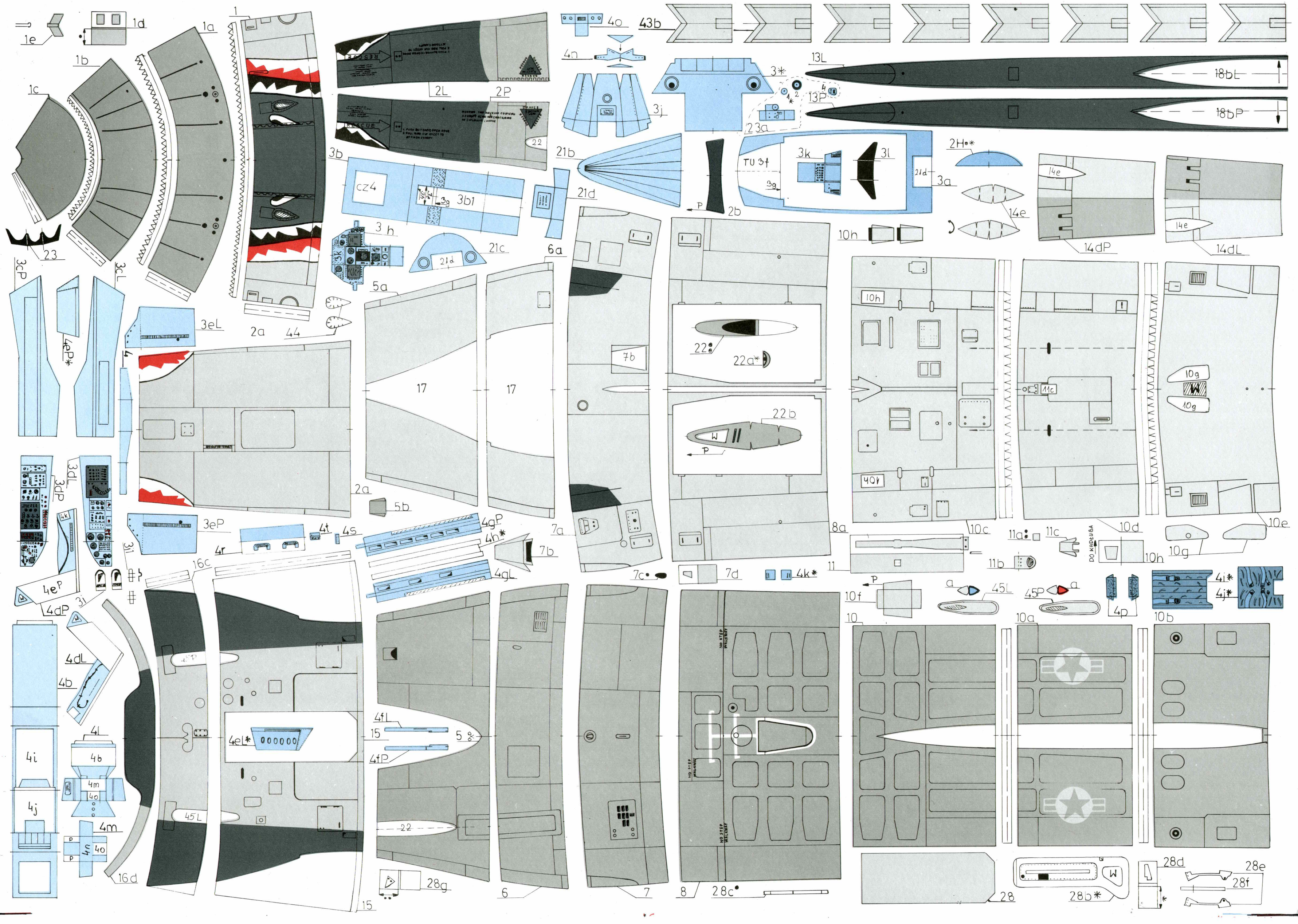
1e
1d
1a
1
1b
1c
23
3cP
3cL
4eP*
4
3eL
2a
44
2L
2P
RESCUE
22
3b
cz4
3b1
3g
3 h
21d
21c
5a
21b
6a
43b
4o
4n
3j
3*
13L
13P
18bL
18bP
23a
TU 34
3k
3l
21d
3a
2H*
14e
14dP
14dL
10h
2b
P
7b
17
17
22a*
22
22 b
W
P
10h
11c
10g
W
10g
10c
11a
11c
DO KRADEU 6A
10d
10e
10h
10g
11
11b
8a
7a
5b
3eP
4t
4s
4gP
4h*
7b
4r
16c
4gL
7c
7d
4k*
10f
P
a
45L
45P
a
4p
4i*
4j*
10
10a
10b
3dL
3dP
4k
4e
4dP
31
4dL
4b
4i
4j
4L
4b
4m
40
4m
40
P
P
16d
4f
4eL*
000000
45L
15
4fL
5
4fP
22
28g
6
7
8
28c
28
28b*
W
28d
28e
28f
*
15

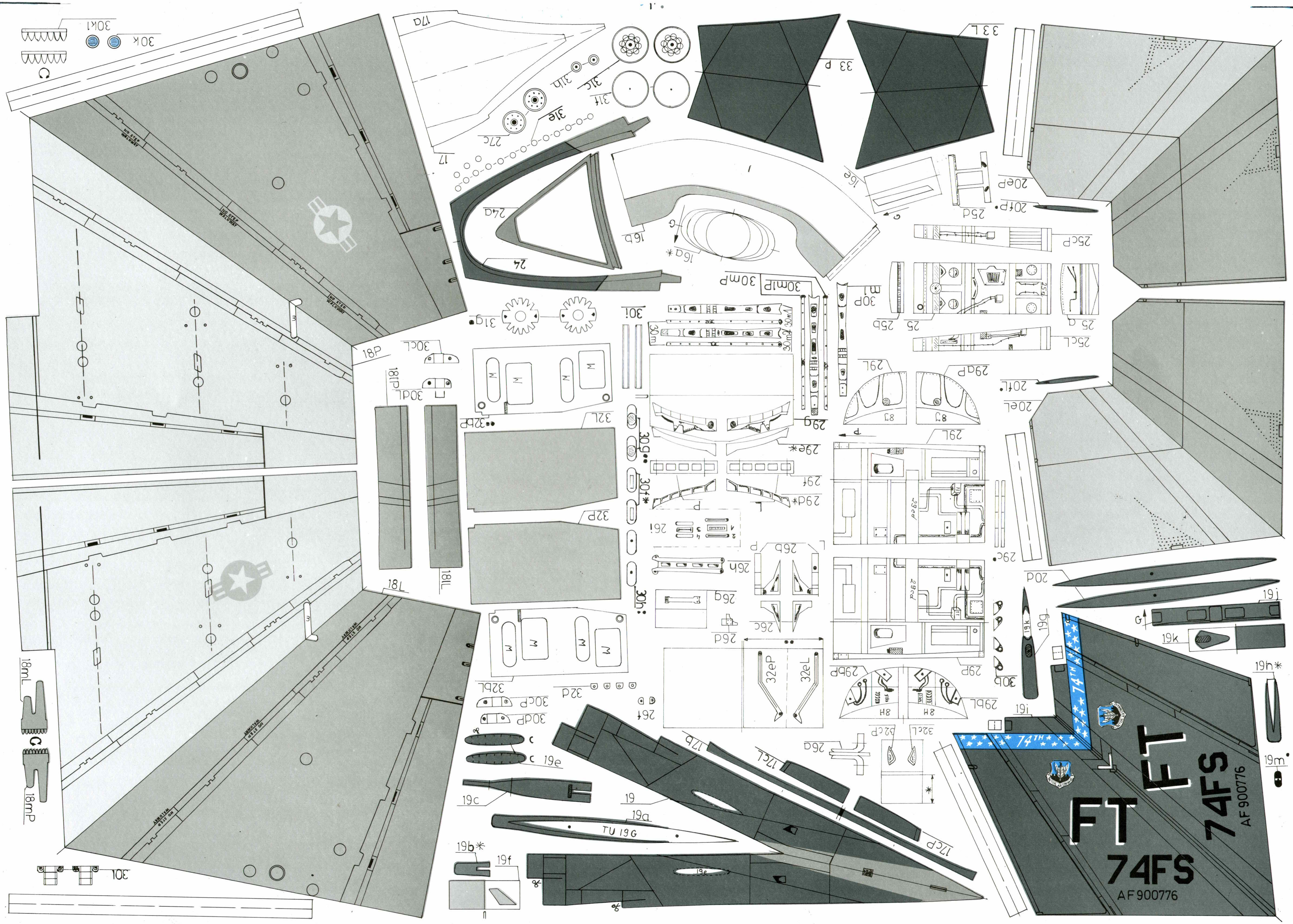
FT
74FS
AF 900776
74TH
TU 19G
NO STEP WALKWAY

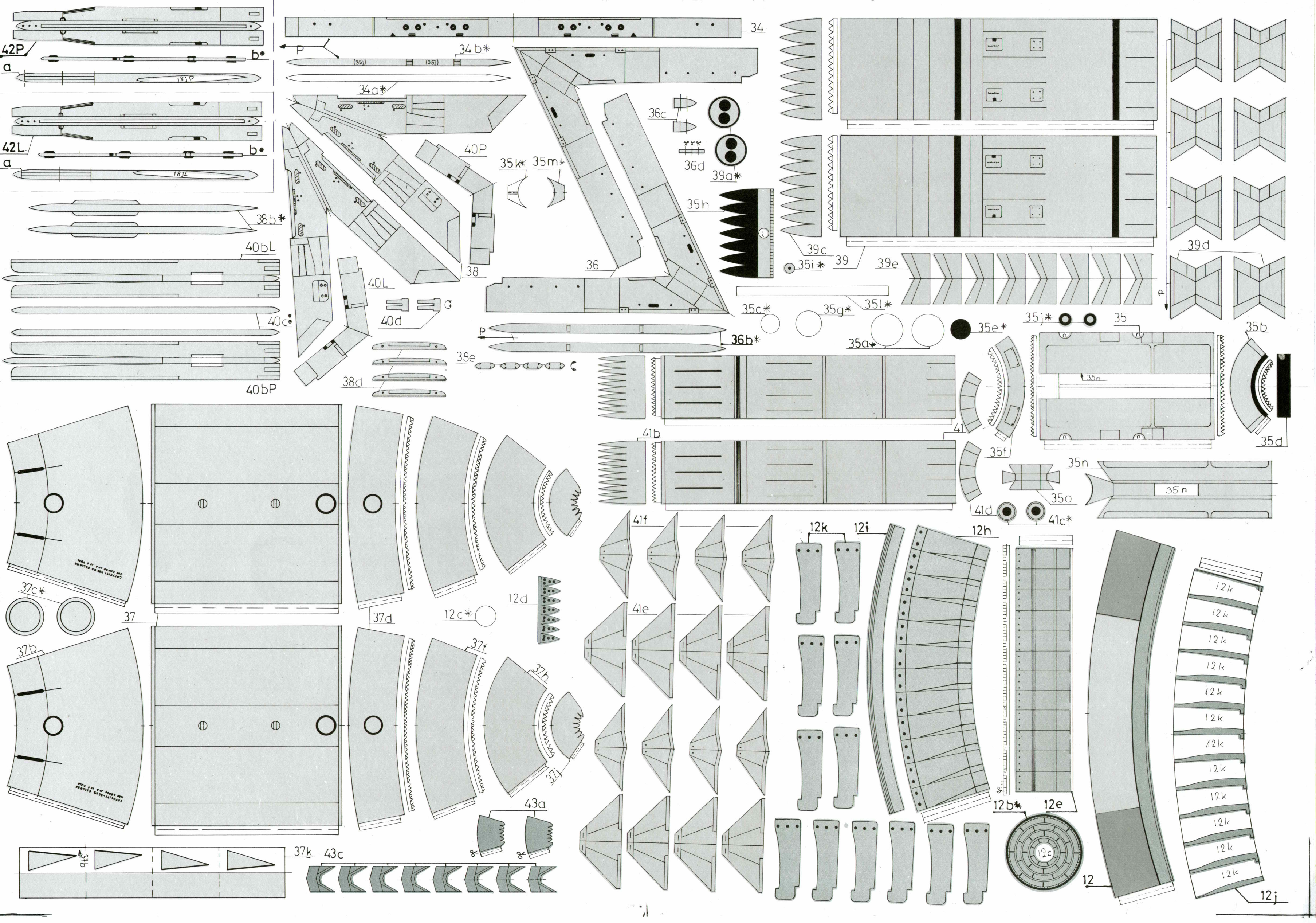
42P
a
b
18,P
42L
a
b
18,L
38b*
40bL
40c
40bP
34
34 b*
(35)
(35)
P
34a*
40P
35k*
35m*
36c
36d
39a*
35h
38
36
40L
40d
C
38d
38e
C
P
36b*
35c*
35g*
35l*
35a*
35e*
35i*
39
39c
39e
39d
P
35j*
35
35b
35n
35d
35f
41b
41
35n
35n
35o
41d
41c*
41f
41e
12k
12i
12h
12k
12k
12k
12k
12k
12k
12k
12k
12k
12k
12k
12k
12j
12b*
12e
12c
12
37c*
37
37b
37d
12c*
12d
37f
37h
37j
43a
37k
43c