C-130 „HERCULES"

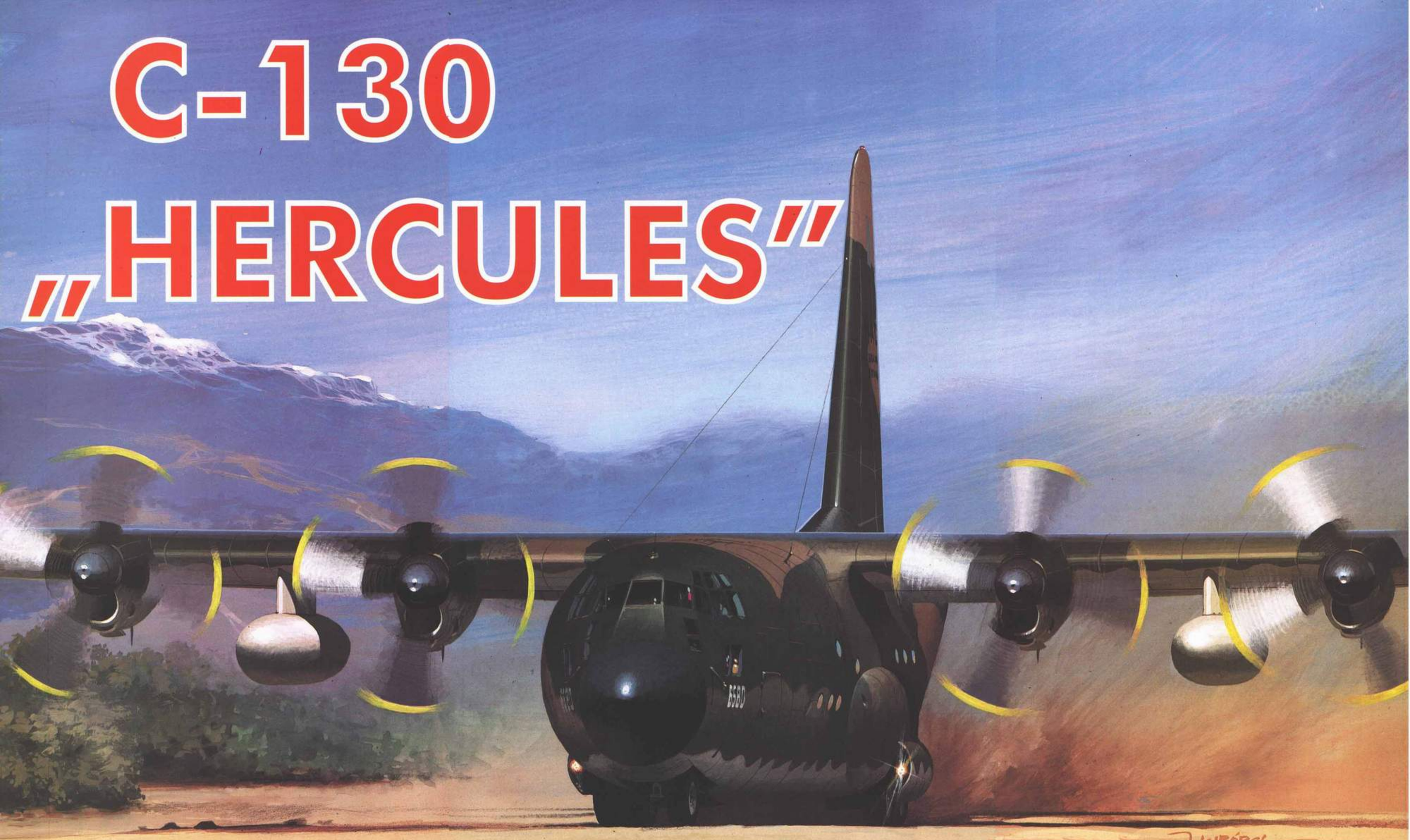

Fly Model®
Nr 70
ISSN 1233-9423
WYDANIE II

MODEL KARTONOWY
1:33

A

a

1
2
2a
S6
S2
S7
S1
S8
S3
S5
S9
S4
S10
1a
6
6b
5b
S11
3a
4a
6a
3
4
5a
5

b

8
9
9b
9a
8a
7

c

10f
10cL
10b
10eL
10
10a
10dL

13b
13c
13a
13
13d

11h

I
25
Kleić !

12l
12f
12g
12g
12e
12k
III
f
12c
12h
12b
12d
II
12L
12P
12
9'
Wycięta z cz.9
12a

d

Wyciąć !

11b
11f
11d
11c
11e
11
11a
11g

e

11j
12d
13
12j
12a
14a
14c
14d
14b
14

B

g

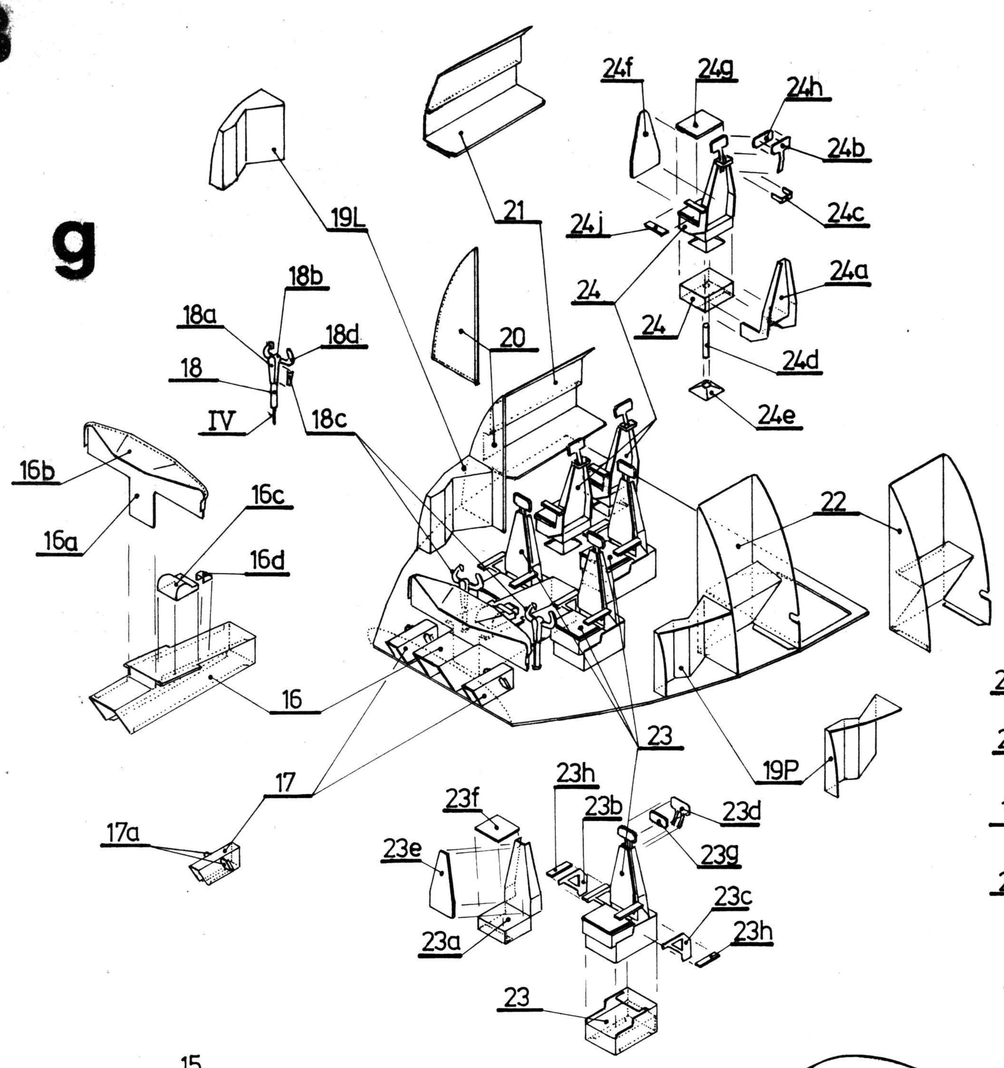
19L
21
24f
24g
24h
24b
24c
24j
24
24a
24d
24e
18b
18a
18d
18
IV
18c
20
16b
16a
16c
16d
16
22
23
19P
17
17a
23h
23f
23b
23d
23g
23e
23c
23a
23h
23

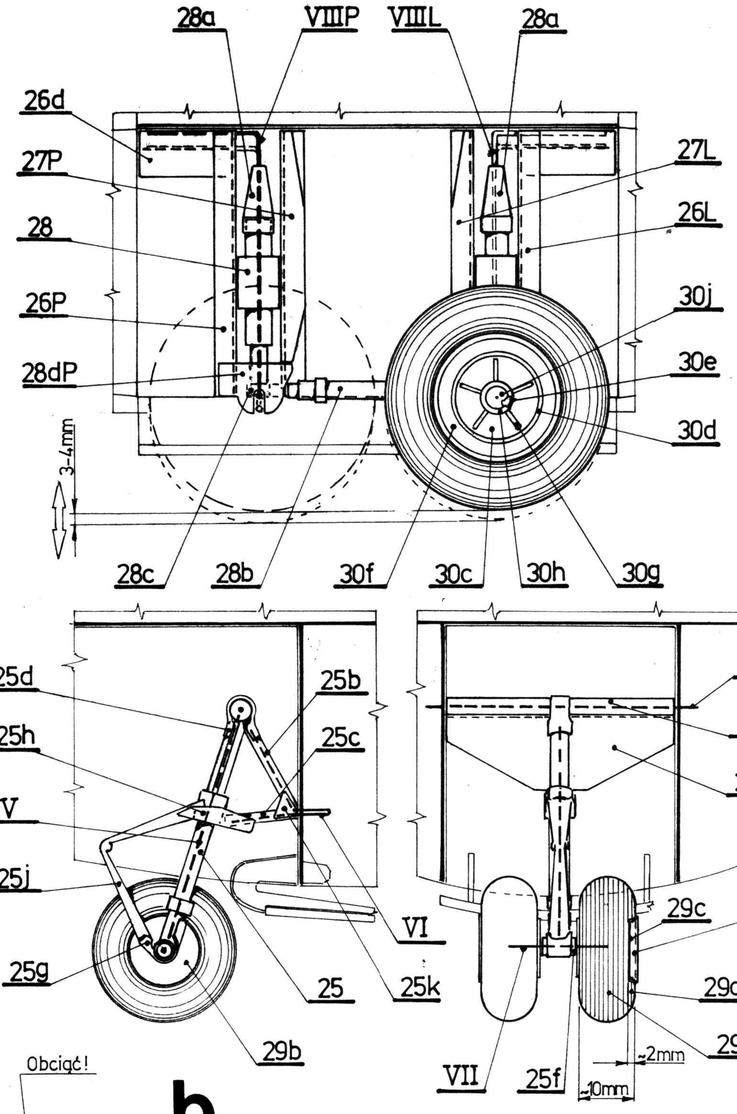
28a
VIIIP
VIIIL
28a
26d
27P
28
26P
28dP
27L
26L
30j
30e
30d
3-4mm
28c
28b
30f
30c
30h
30g
25d
25h
V
25j
25g
25b
25c
25
25k
VI
I
25a
25e
29c
29d
29a
29
29b
VII
25f
2mm
10mm

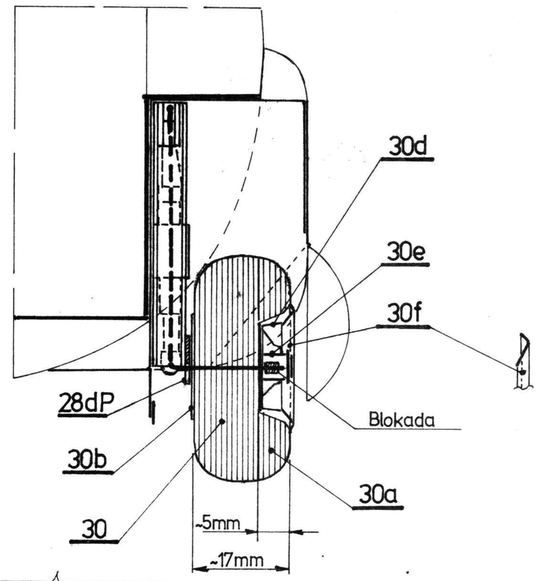
30d
30e
30f
28dP
Blokada
30b
30a
30
5mm
17mm

a

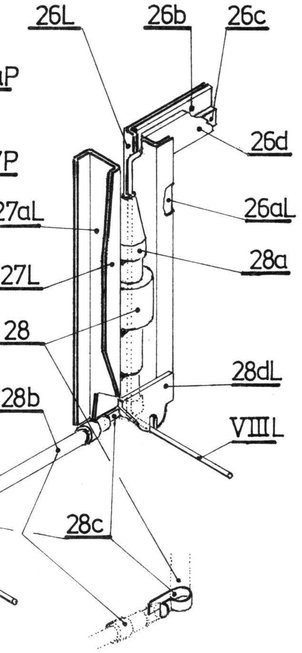
26L
26b
26c
27aP
26d
27d
27P
27aL
26aL
26b
27L
28a
28
28dL
28b
VIIIL
26c
26P
28c
26aP
28dP
VIIIP

h

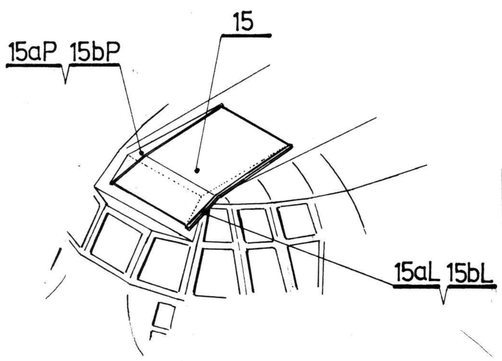
15
15aP
15bP
15aL
15bL

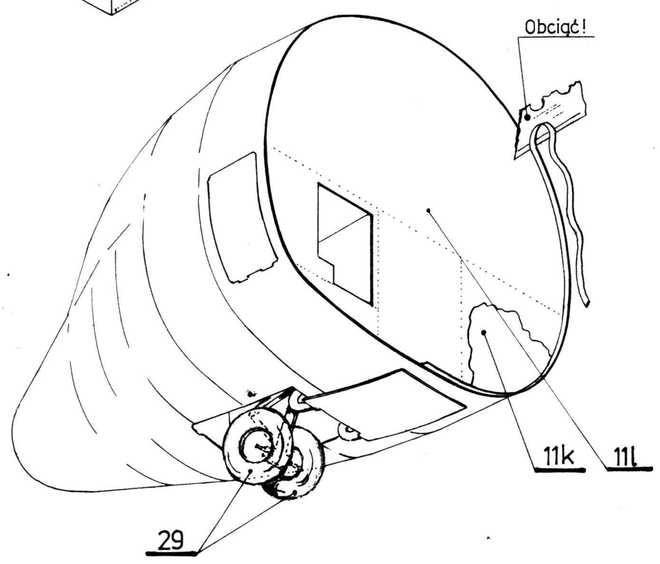
Obciąć!
11k
11l
29

b

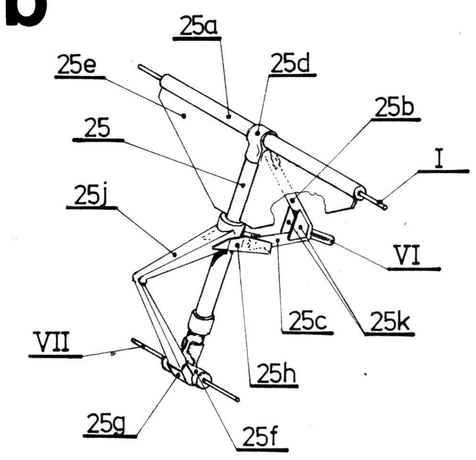
25a
25d
25e
25
25b
I
25j
VI
25c
25k
VII
25h
25g
25f

j

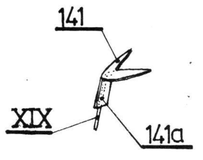
141
XIX
141a

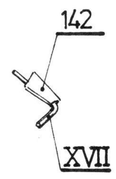
142
XVII

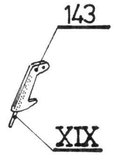
143
XIX

C

a

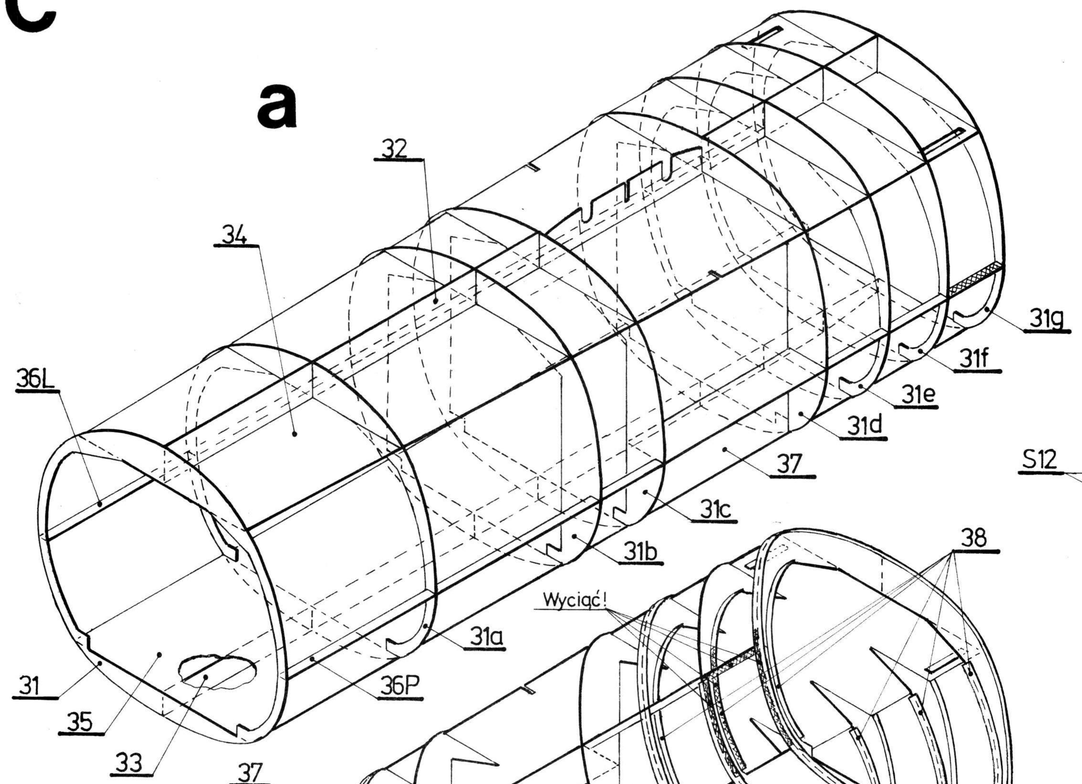
32
34
36L
31g
31f
31e
31d
37
31c
31b
31a
36P
31
35
33

b

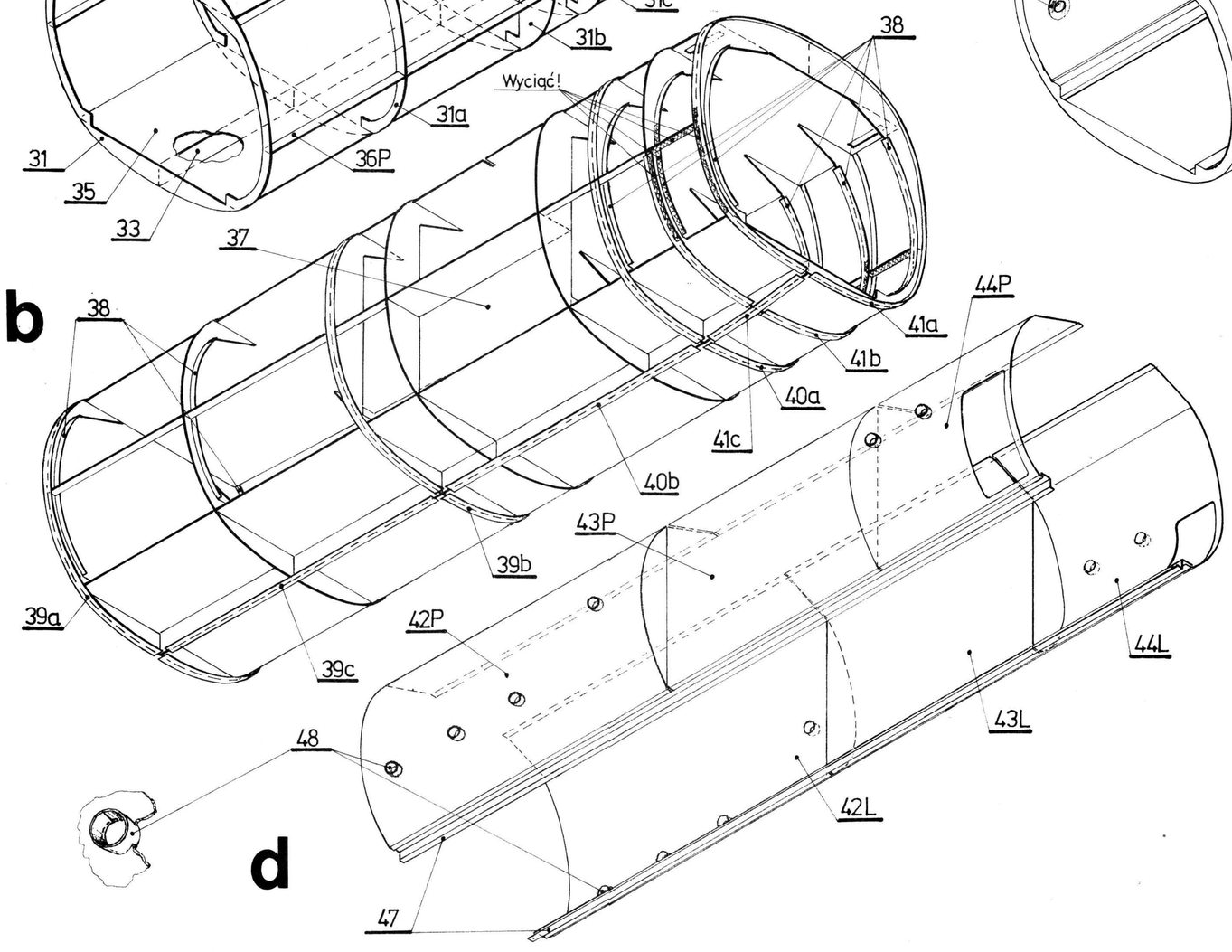
38
Wyciąć!
37
44P
41a
41b
40a
41c
40b
43P
39b
39a
42P
39c
44L
43L
48
42L
47

d

c

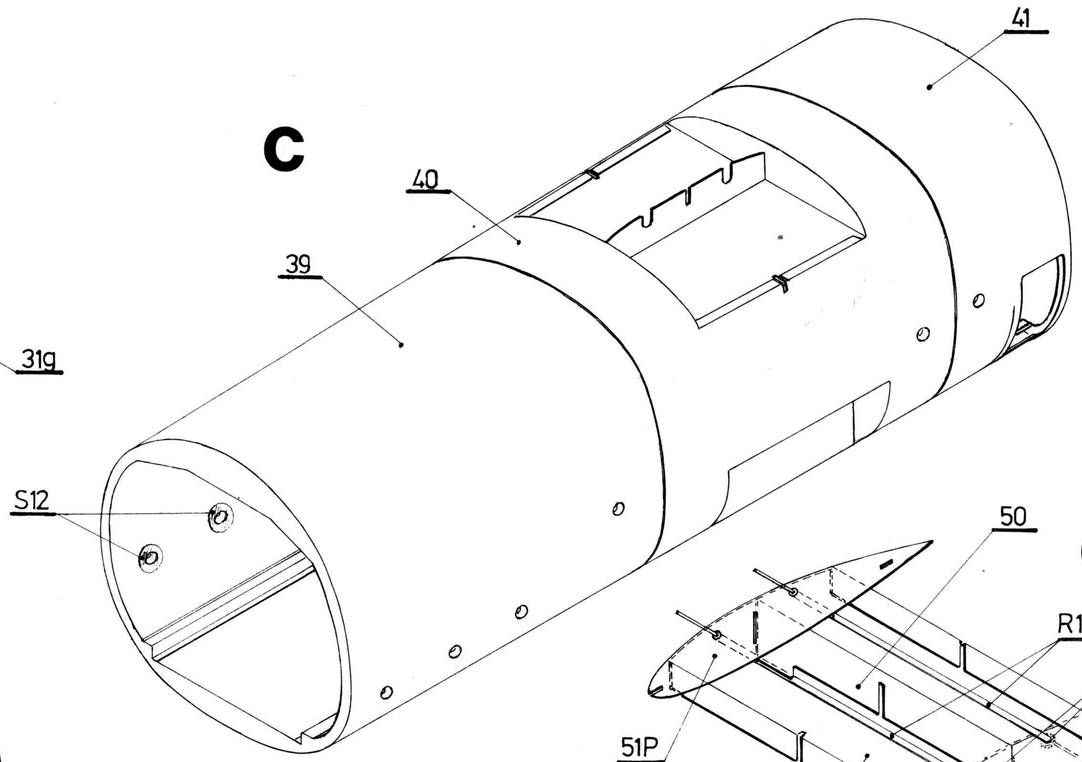
41
40
39
S12

e

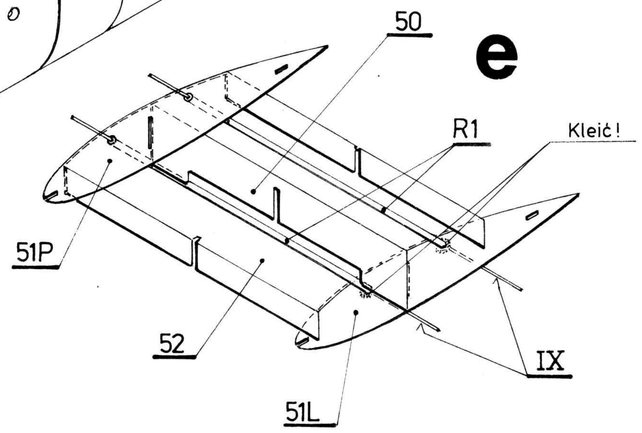
50
R1
Kleić!
51P
52
IX
51L

f

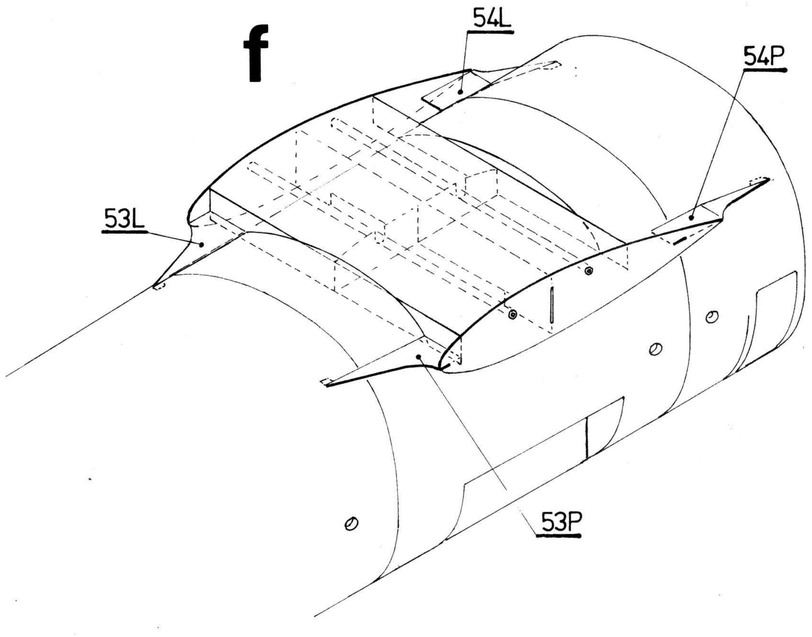
54L
54P
53L
53P

D

g

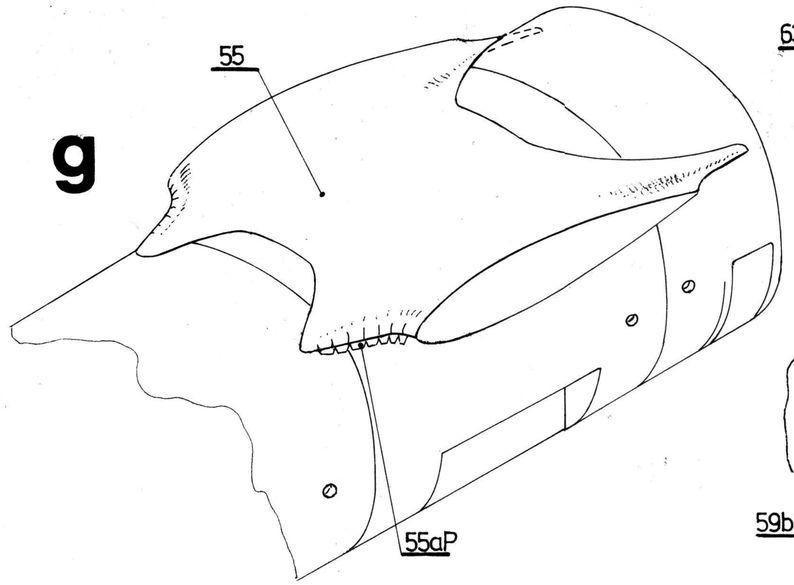
55
55aP

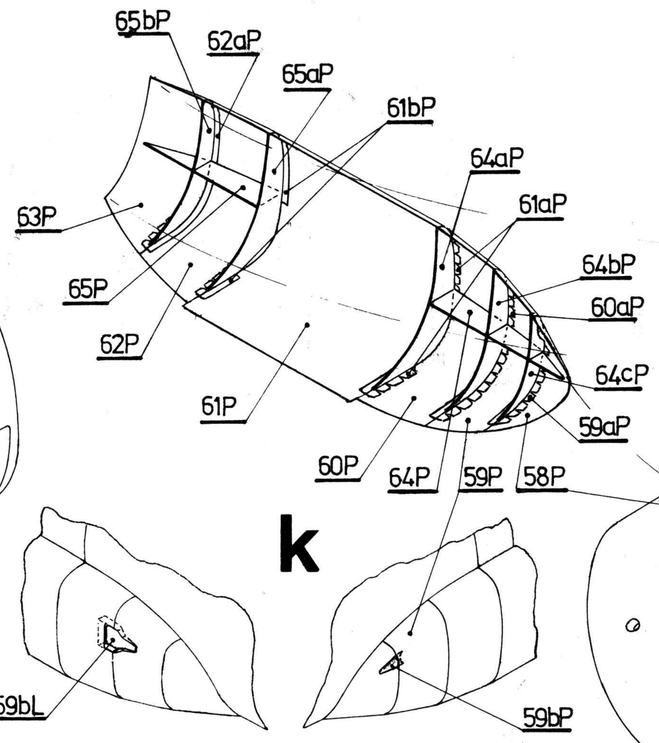
65bP
62aP
65aP
61bP
64aP
61aP
64bP
60aP
64cP
59aP
63P
65P
62P
61P
60P
64P
59P
58P

k

59bL
59bP

l

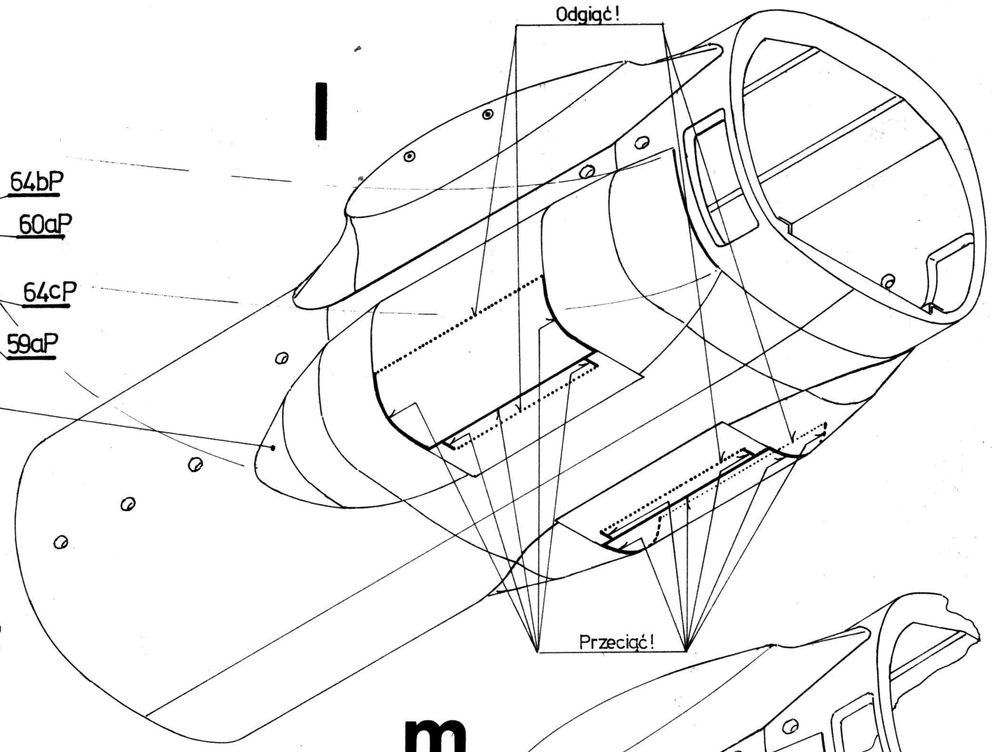
Odgiąć!
Przeciąć!

h

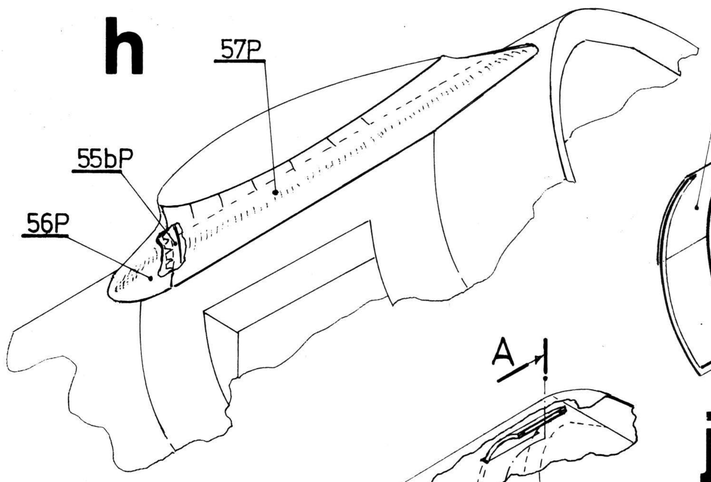
57P
55bP
56P

A-A

j

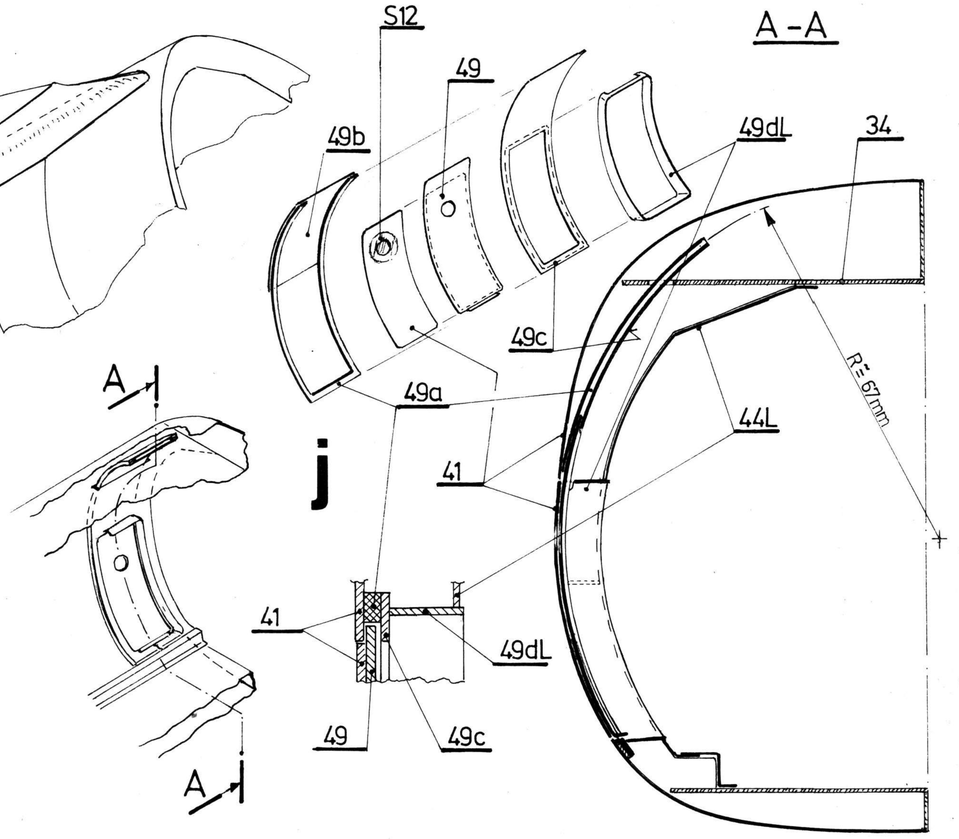
S12
49
49b
49dL
34
49c
49a
44L
41
R≅67mm
A
A
41
49dL
49
49c

m

66fP
66d
66c
66eP
66b
66a
66P

E

a

68a
69a
70a
71a
72
69
70
71
68
67
74
73
75L
76L
76P
78aP
77aP
78P
75P
77P

b

83a
82a
81a
80a
79b
79a
79dP
79cP
Obciąć!

c

83
82
81
80
79
Uwaga-Y
(patrz-opis budowy modelu)

d

87a
88a
92a
90b
84a
86P
86aP
91
92
90a
90
89
88
87
85
84
95mP

e

93a
94
92
98bP
98
97c
97
96
96m

f

93bL
93
93bP

F

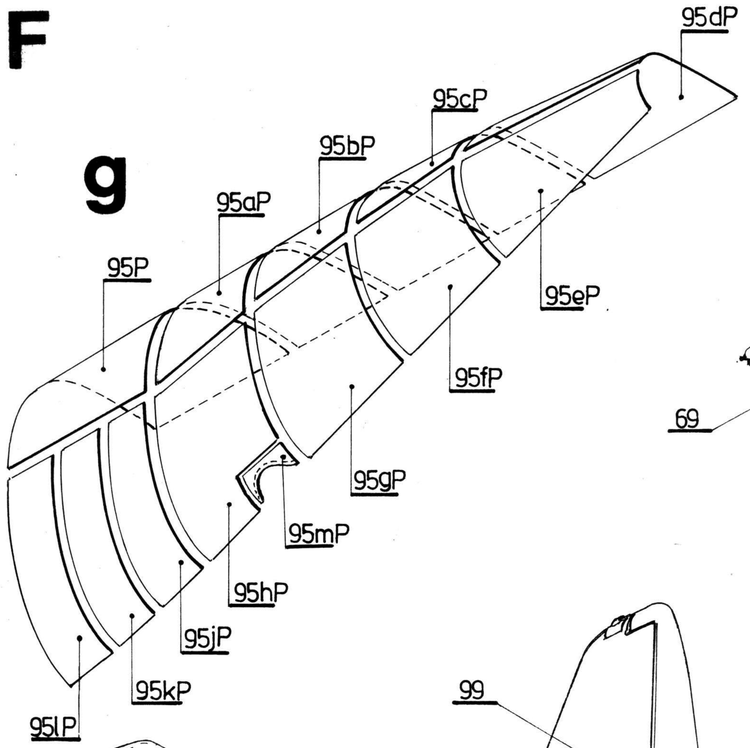
95dP
95cP
95bP
95aP
95P
95eP
95fP
95gP
95mP
95hP
95jP
95kP
95lP

g

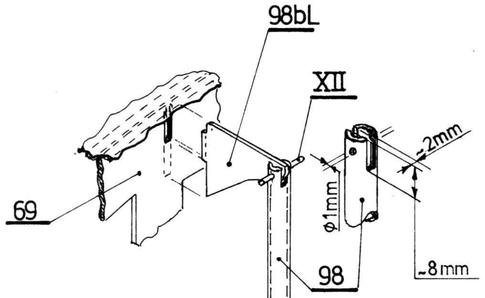
98bL
XII
2mm
ø1mm
69
98
~8mm

j

98a
XI
X
96p
96c
96nP

h

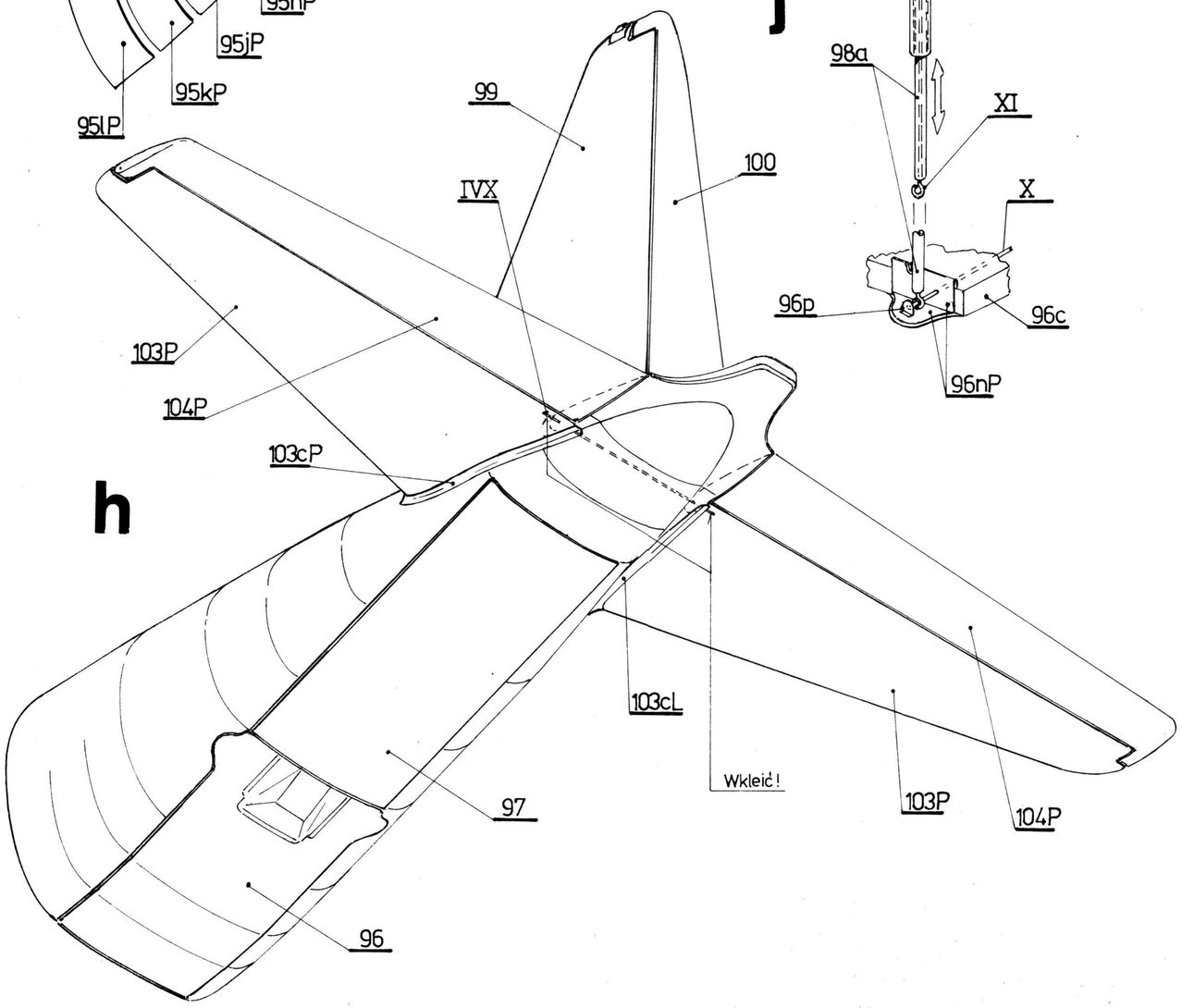
99
100
IVX
103P
104P
103cP
103cL
Wkleić!
97
96
103P
104P

a

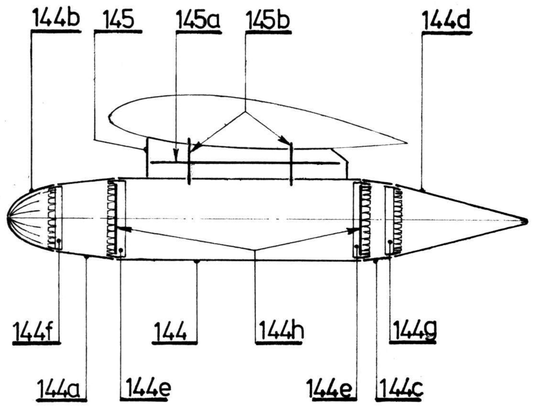
144b
145
145a
145b
144d
144f
144
144h
144g
144a
144e
144e
144c

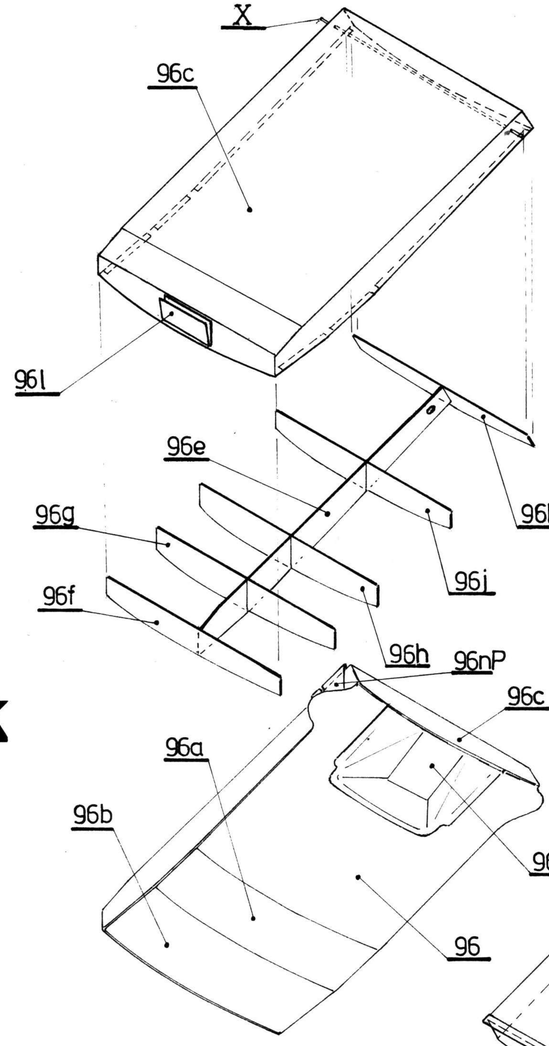
X
96c
96l
96e
96g
96k
96j
96f

k

96h
96nP
96c
96a
96b
96d
96

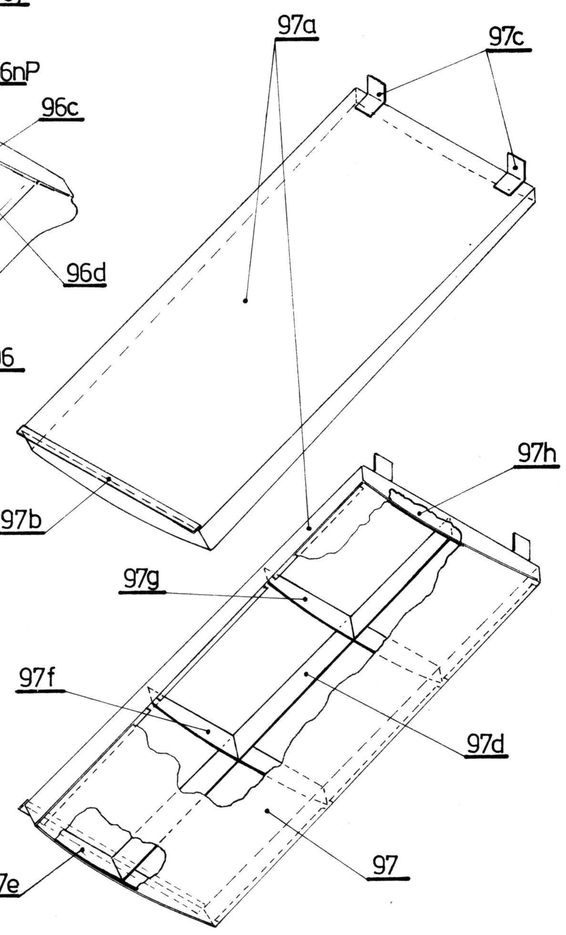
97a
97c
97h
97b
97g
97f
97d
97e
97

l

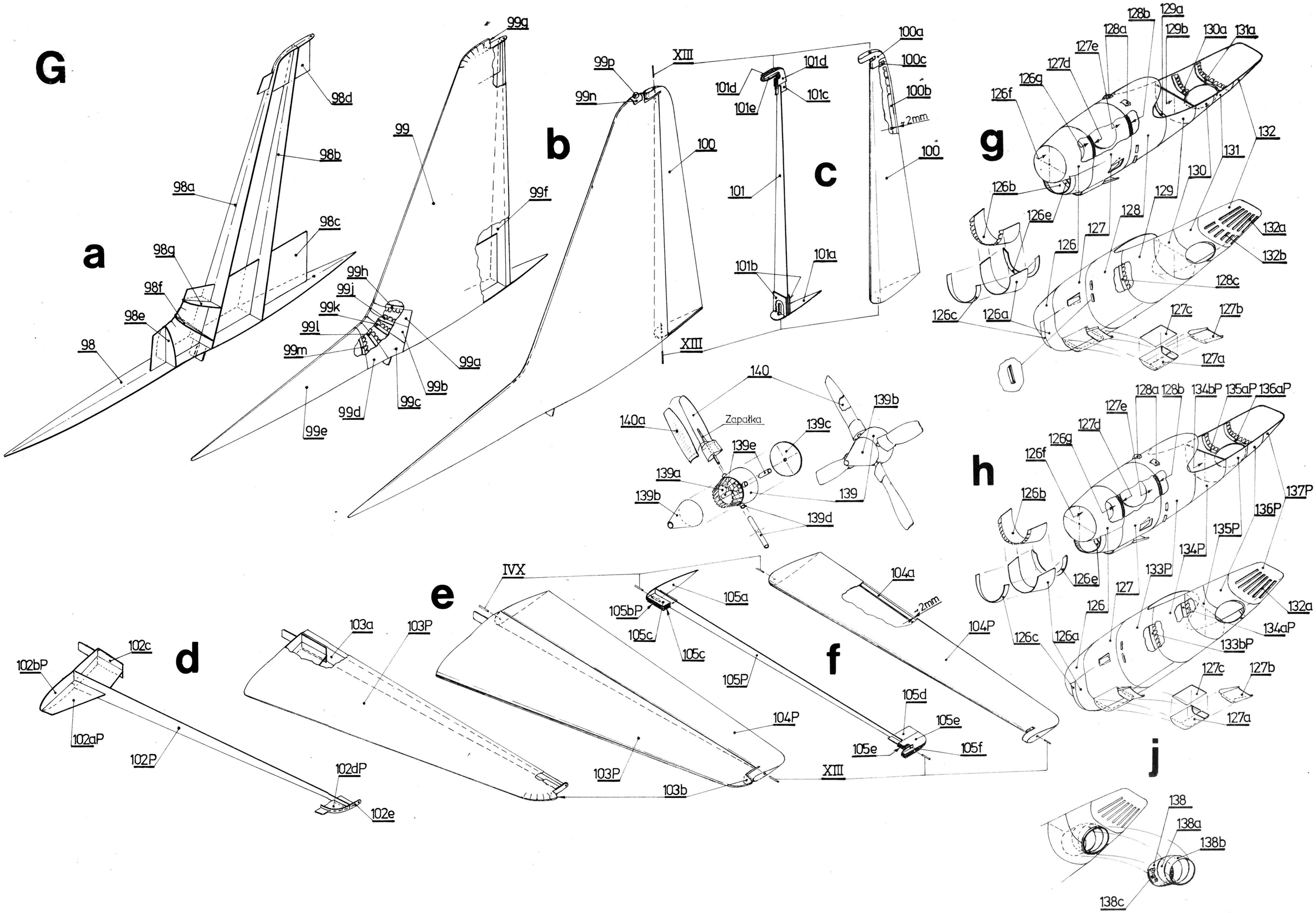
G
a
b
c
d
e
f
g
h
j
98
98a
98b
98c
98d
98e
98f
98g
99
99a
99b
99c
99d
99e
99f
99g
99h
99j
99k
99l
99m
99p
99n
100
100a
100b
100c
101
101a
101b
101c
101d
101e
2mm
XIII
140
140a
Zapałka
139
139a
139b
139c
139d
139e
102
102aP
102bP
102c
102dP
102e
102P
103
103a
103b
103P
104
104a
104P
105
105a
105b
105c
105d
105e
105f
105bP
105P
IVX
126
126a
126b
126c
126e
126f
126g
127
127a
127b
127c
127d
127e
128
128a
128b
128c
129
129a
129b
130
130a
131
131a
132
132a
132b
133P
133bP
134P
134aP
134bP
135aP
135P
136aP
136P
137P
138
138a
138b
138c

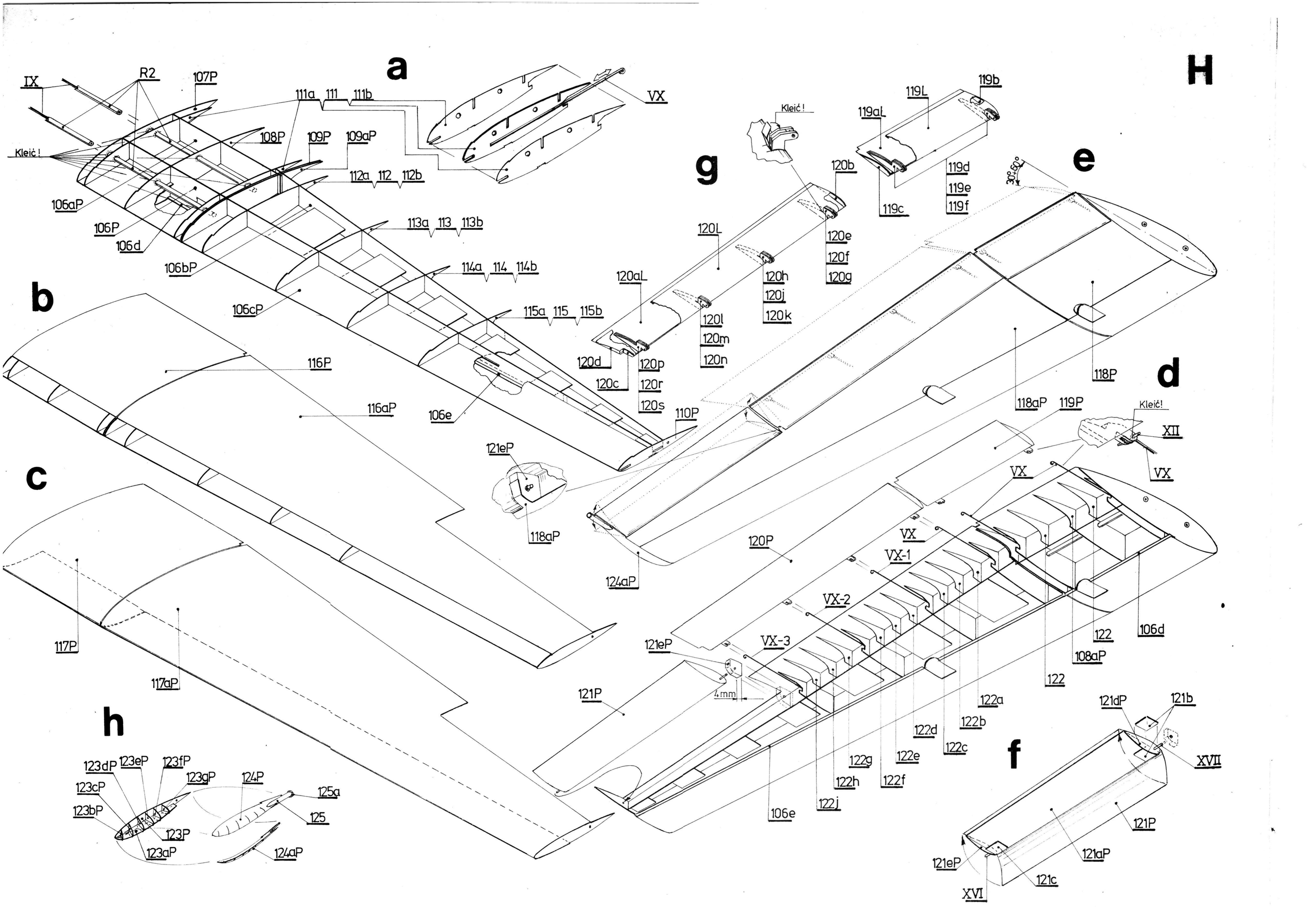
a
IX
R2
107P
111a
111
111b
VX
Kleić !
108P
109P
109aP
112a
112
112b
106aP
106P
106d
113a
113
113b
106bP
114a
114
114b
106cP
115a
115
115b
b
116P
116aP
106e
c
117P
117aP
121eP
118aP
124aP
g
Kleić !
120b
120aL
120L
120h
120j
120k
120e
120f
120g
120d
120c
120p
120r
120s
120l
120m
120n
110P
120P
h
123dP
123eP
123fP
123gP
124P
125a
123cP
123bP
125
123P
123aP
124aP
H
119L
119b
119aL
119d
119e
119f
119c
e
30°-60°
118P
118aP
119P
d
Kleić!
XII
VX
VX
VX
VX-1
VX-2
VX-3
121eP
121P
4mm
122
122a
122b
122c
122d
122e
122f
122g
122h
122j
106e
106d
108aP
f
121dP
121b
XVII
121P
121aP
121eP
121c
XVI

PLAN OGÓLNY MODELU

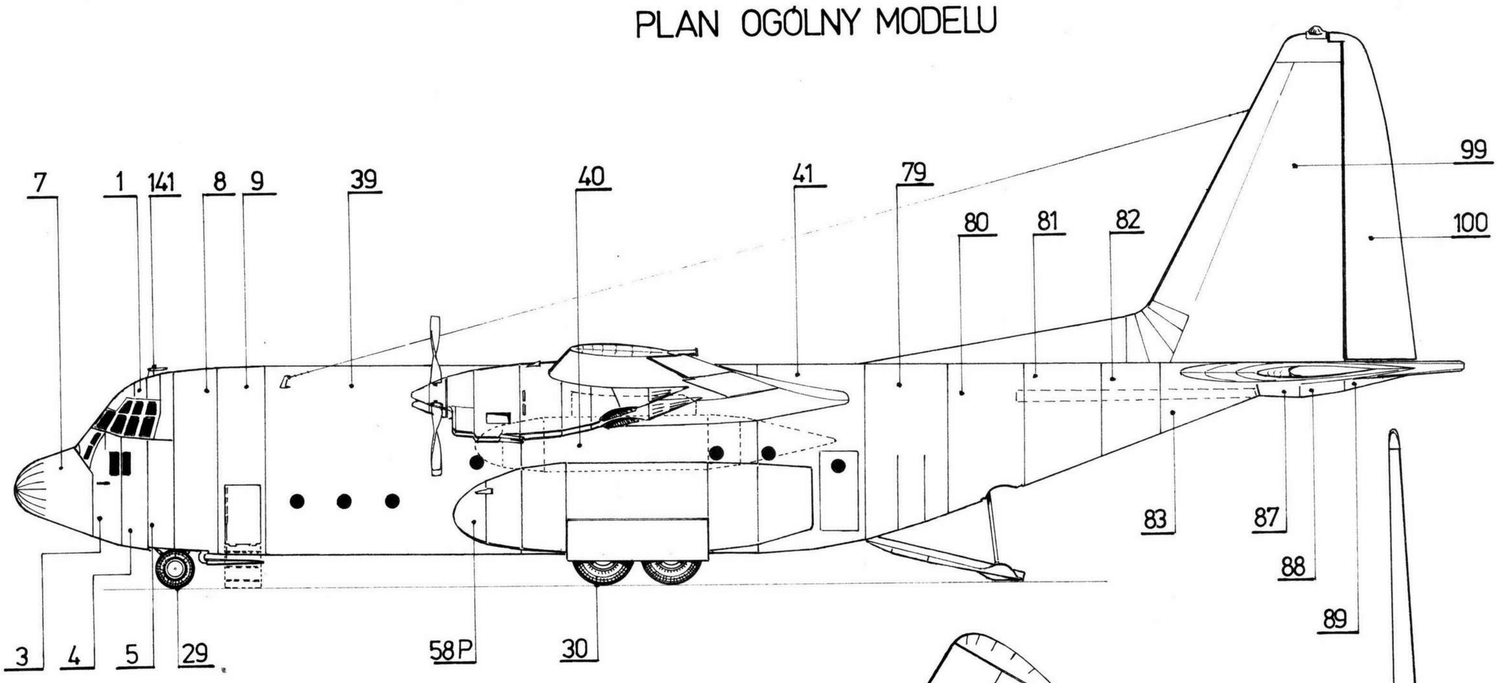

WYMIARY MODELU:

Rozpiętość.....1225 mm
Długość.....903 mm
Wysokość.....354 mm

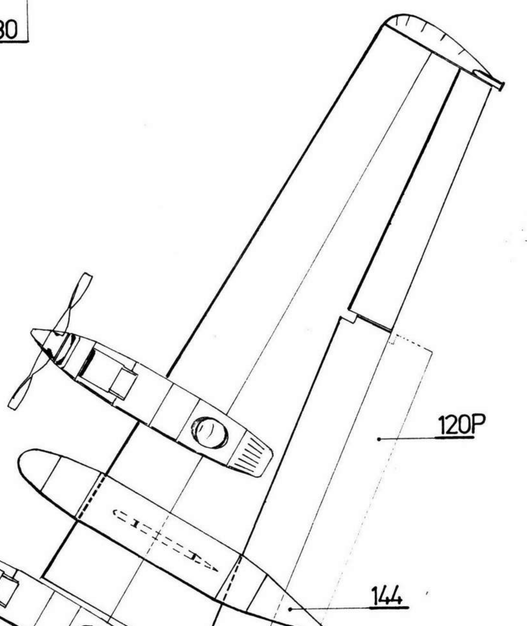

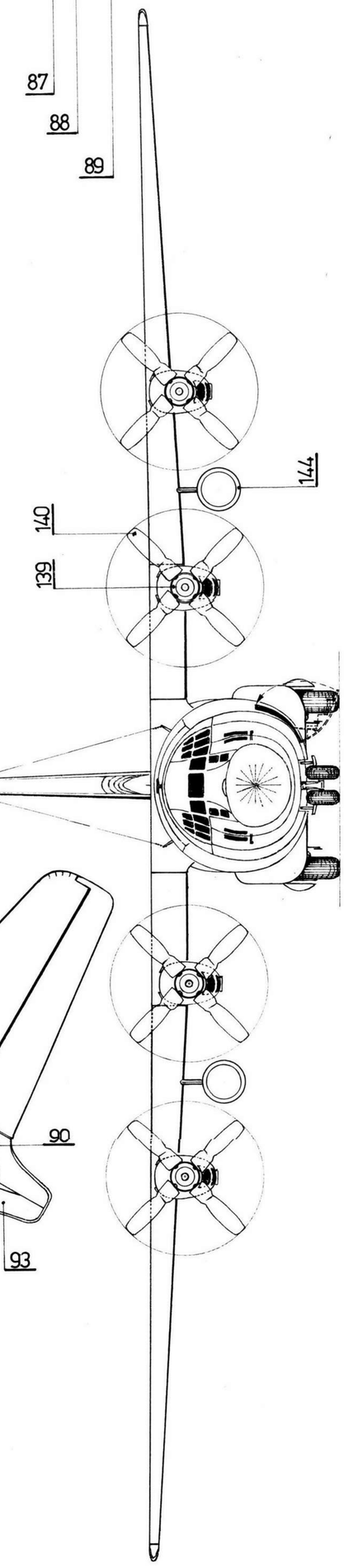

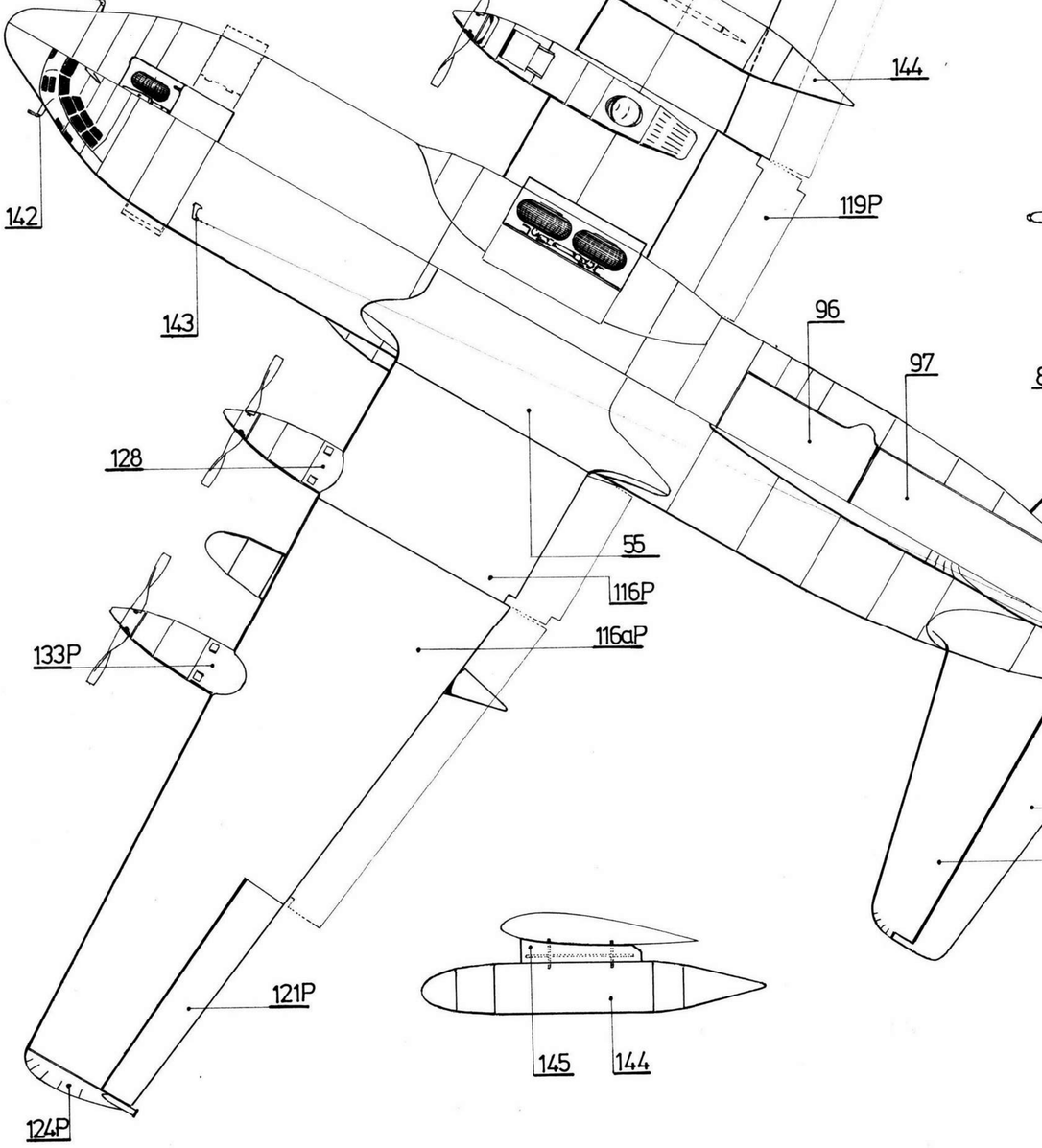

U.S. AIR FORCE

1

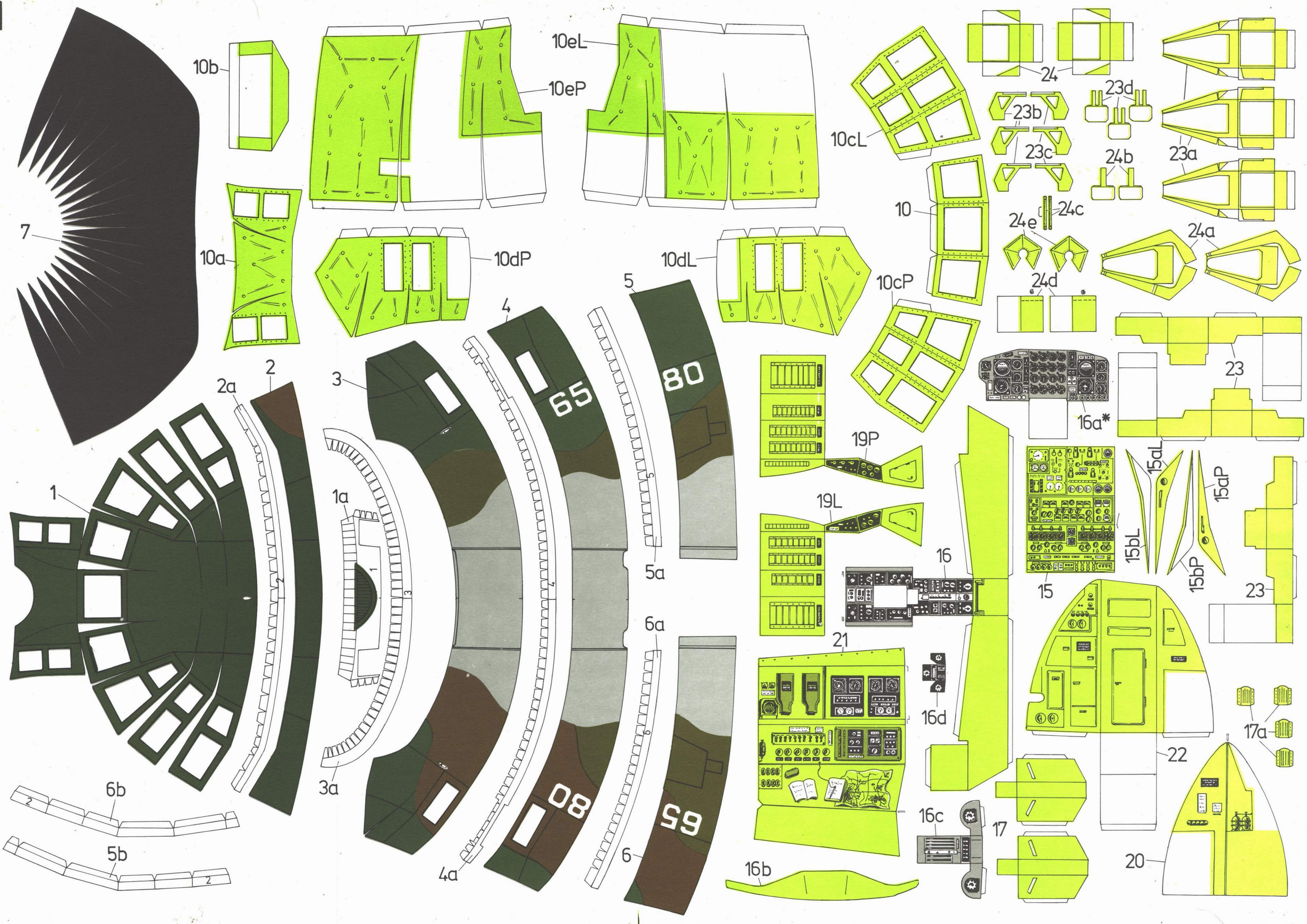

10b
10eL
10eP
10cL
24
23d
23b
23c
24b
23a
10
24c
24e
24a
24d
10a
10dP
10dL
10cP
7
5
4
2
2a
3
65
80
23
16a*
19P
1
1a
19L
15aL
15aP
15bL
15bP
15
16
5a
23
6a
21
16d
17a
22
3a
6b
5b
4a
6
16c
17
16b
20

2

39

39c

38

38

9b

9

9a

8

8a

W

12j

3

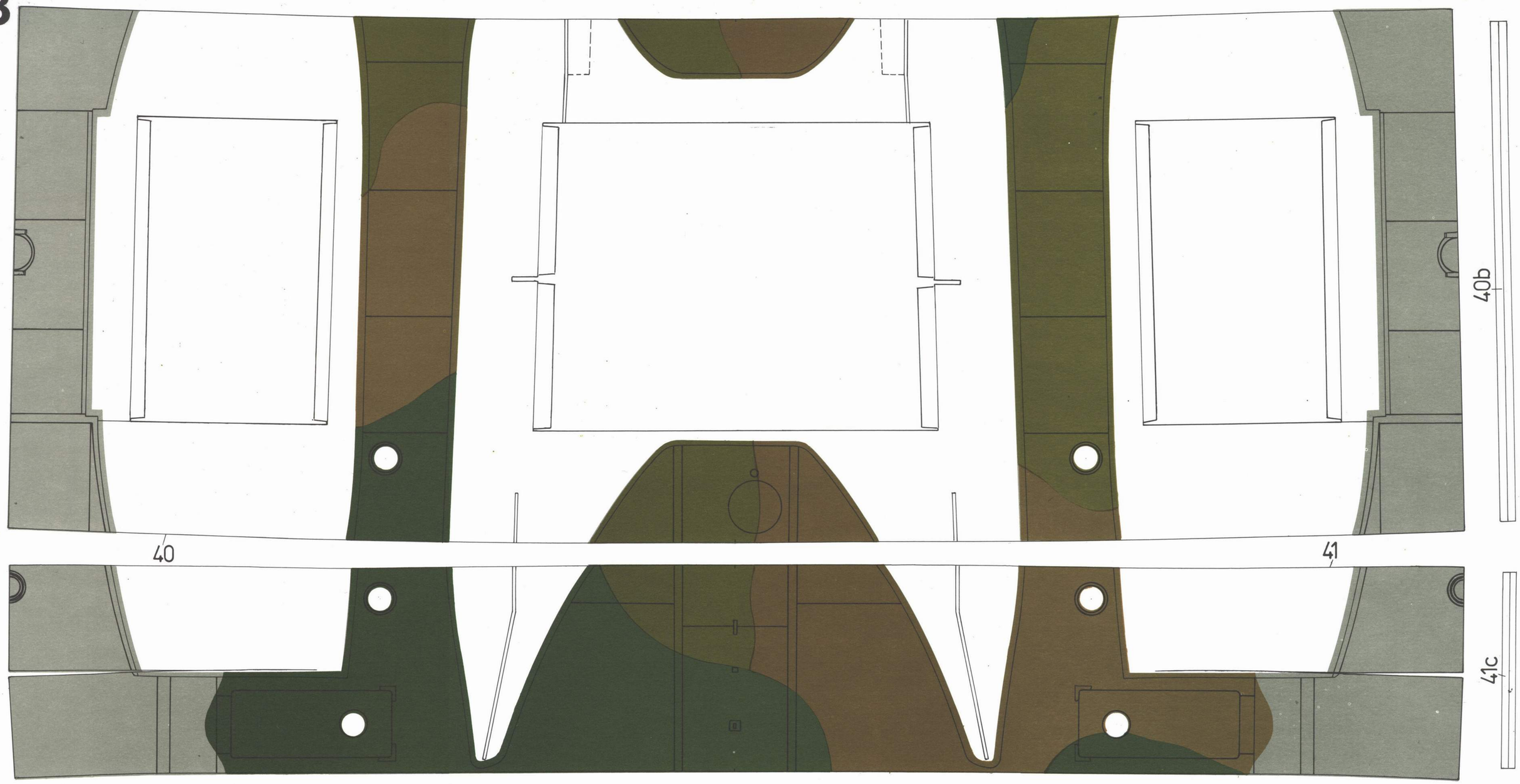

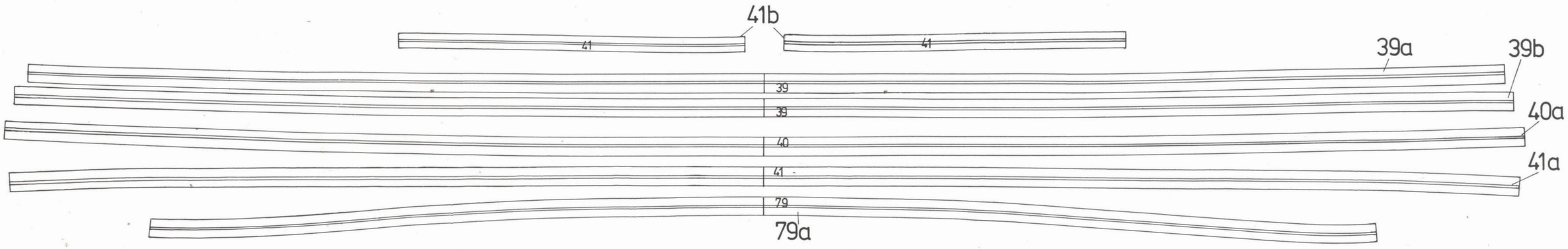

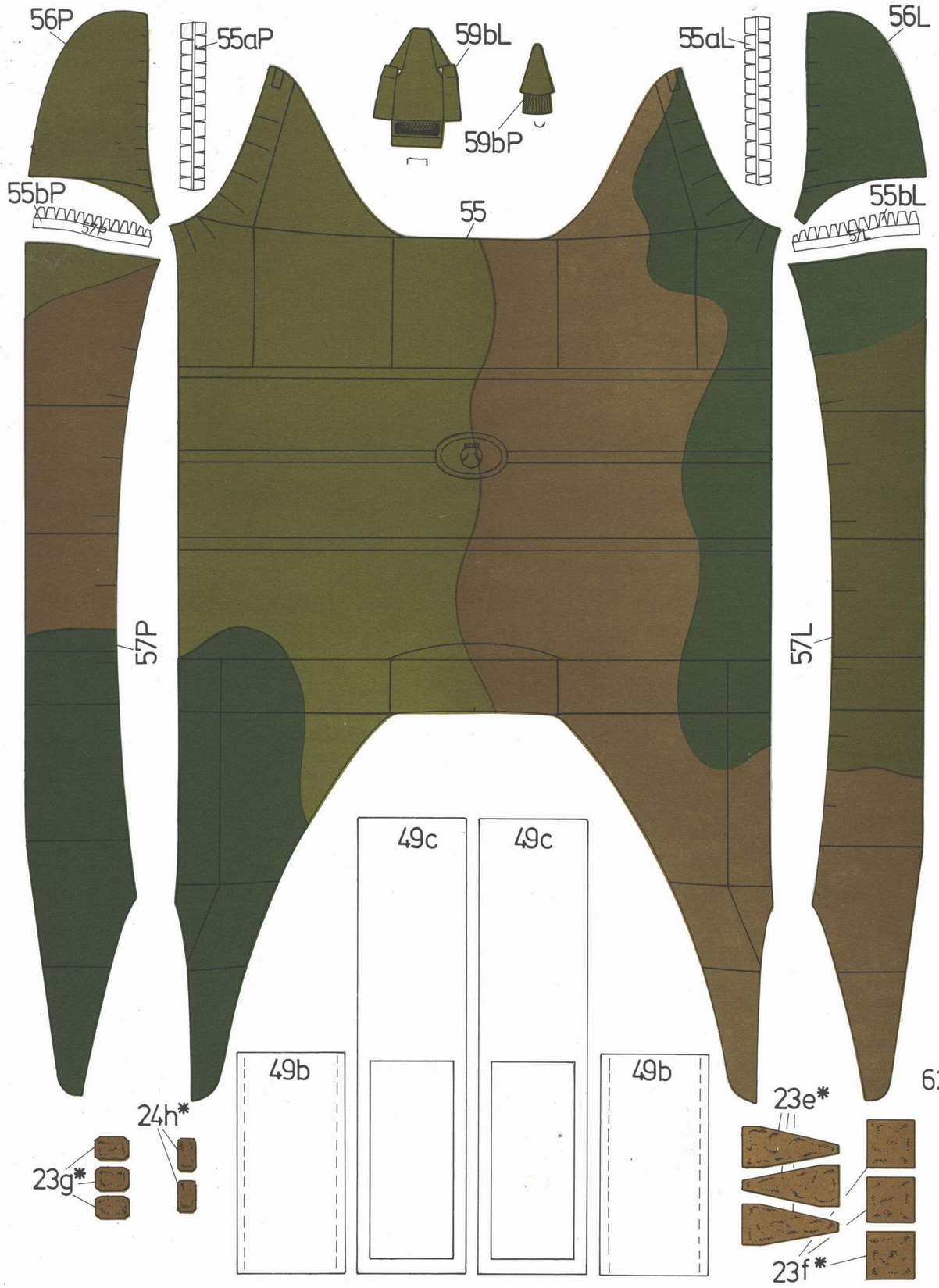
56P
55aP
59bL
59bP
55aL
56L
55bP
57P
55
55bL
57L
57P
57L

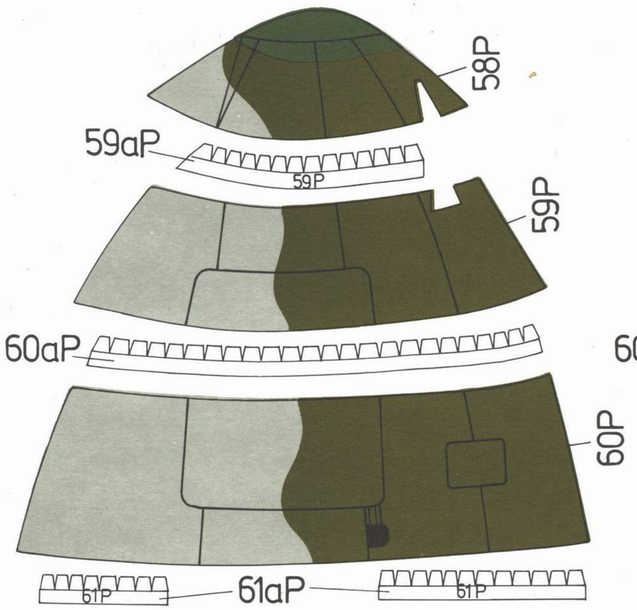
58P
59aP
59P
59P
60aP
60P
61P
61aP
61P

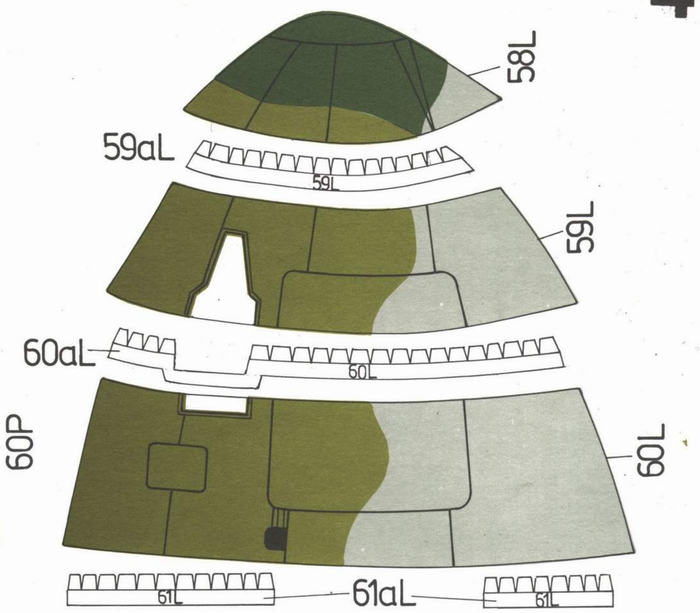
58L
59aL
59L
59L
60aL
60L
61L
61aL
61L

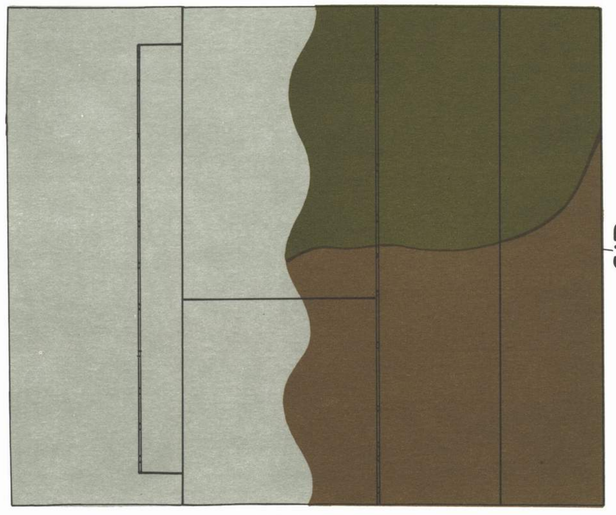
61P
61bP
61P

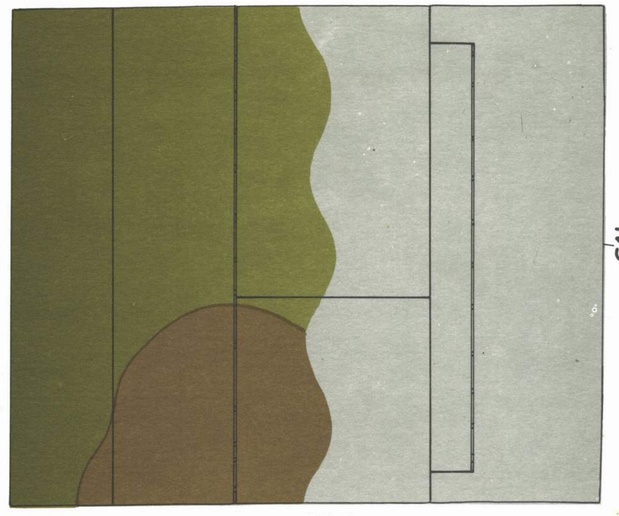
61P
61bL
61L

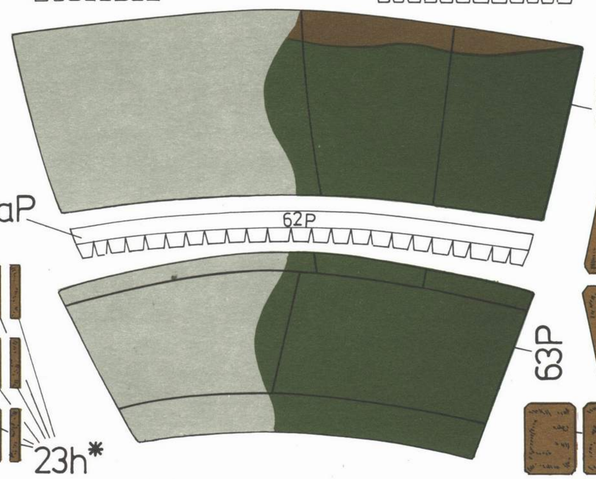
62P
62aP
62P
63P

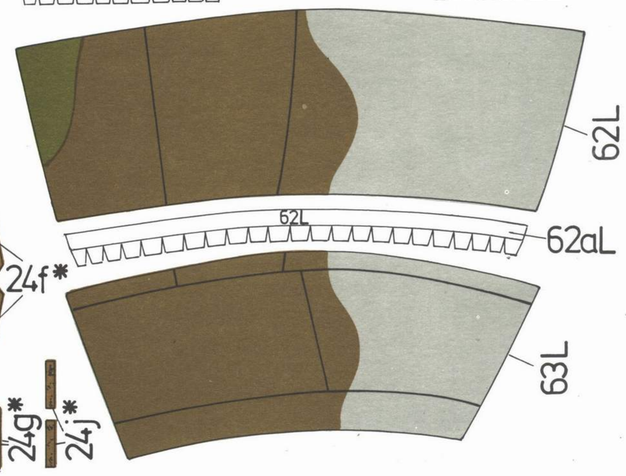
62L
62aL
62L
63L

49c
49c
49b
49b
24h*
23g*

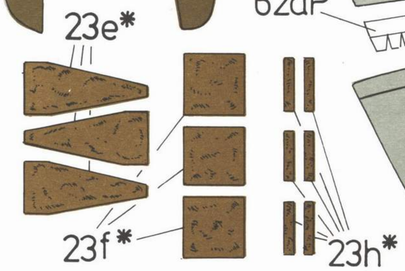
23e*
23f*
23h*

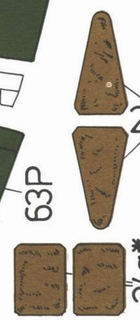
24f*
24g*
24j*

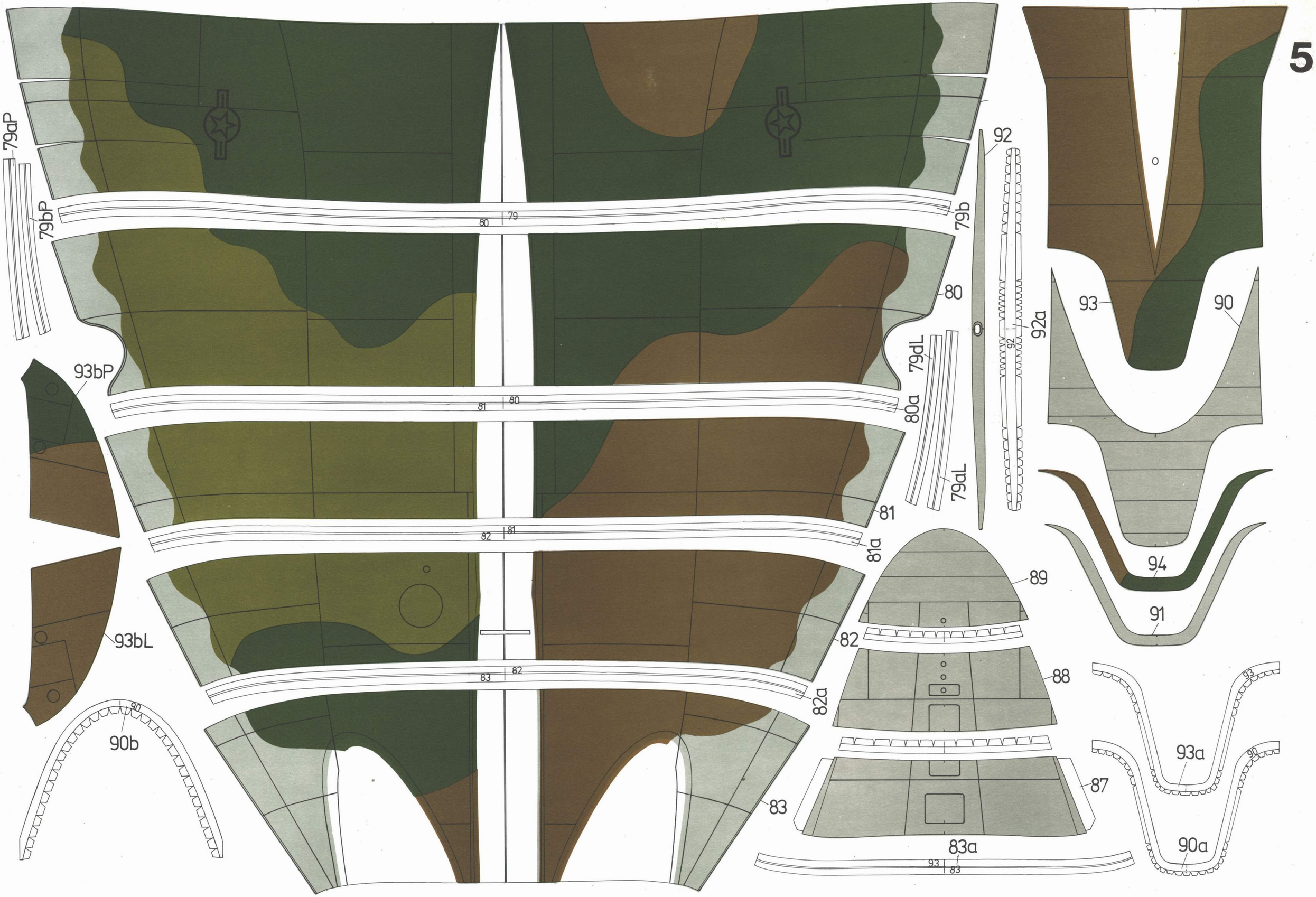
5
79aP
79bP
79b
80
79
80
79dL
80a
79aL
81
81a
82
82a
83
83a
87
88
89
90
90a
90b
91
92
92a
93
93a
93bP
93bL
94

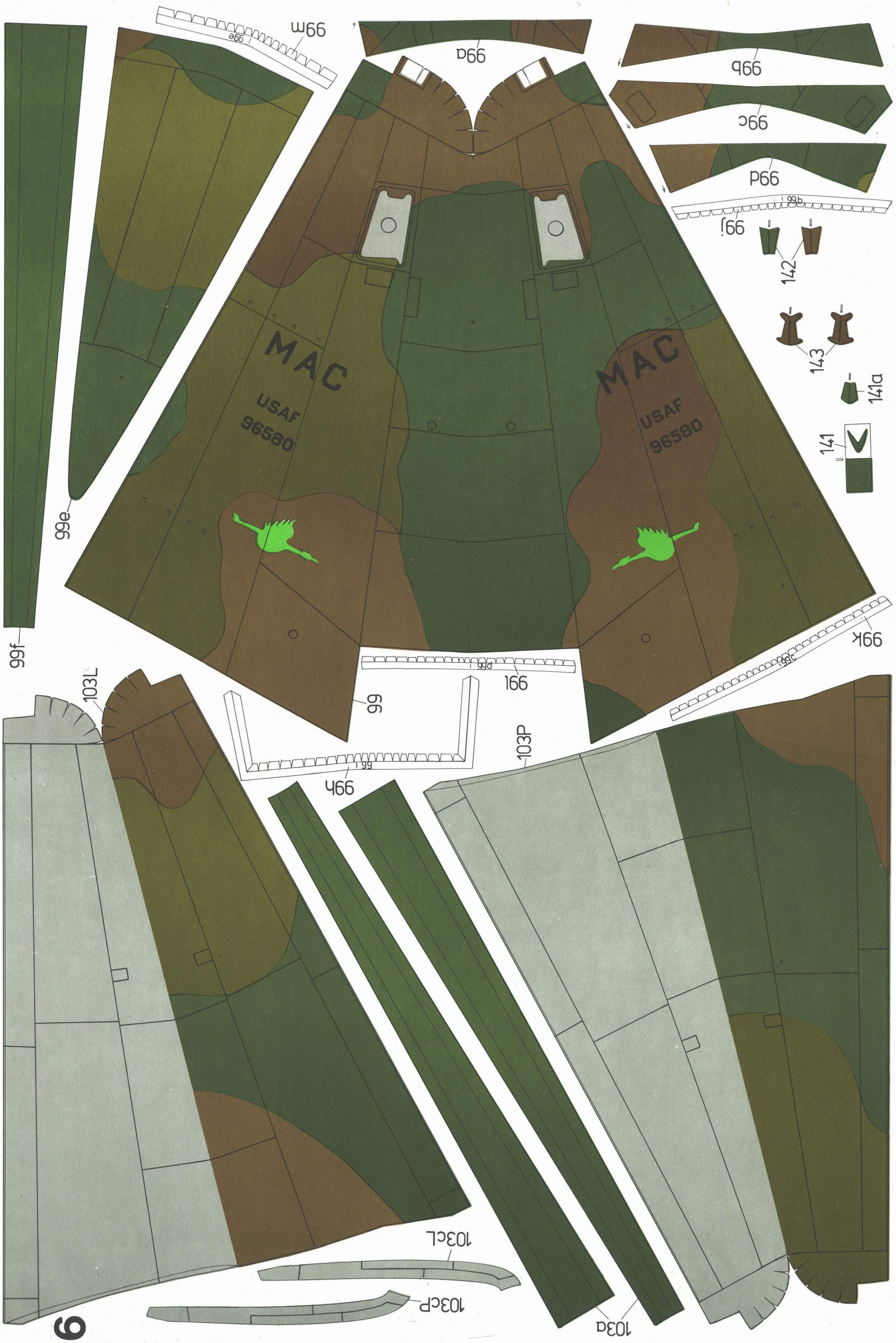
99m
99e
99a
99b
99c
99d
99j
142
143
141a
141
MAC
USAF
96580
MAC
USAF
96580
99e
99f
99k
99c
99
99d
99j
99h
103L
103P
103cL
103cP
103a

104a

100a

104P

126

127

126a

126b

127b

127a

126c

127c

126

127

126a

126b

127a

126c

127b

127c

100

100c

128a

100b

104L

104a

127c

126c

127b

127a

126b

126a

127

126

127c

126c

127

126

127a

126b

126a

127

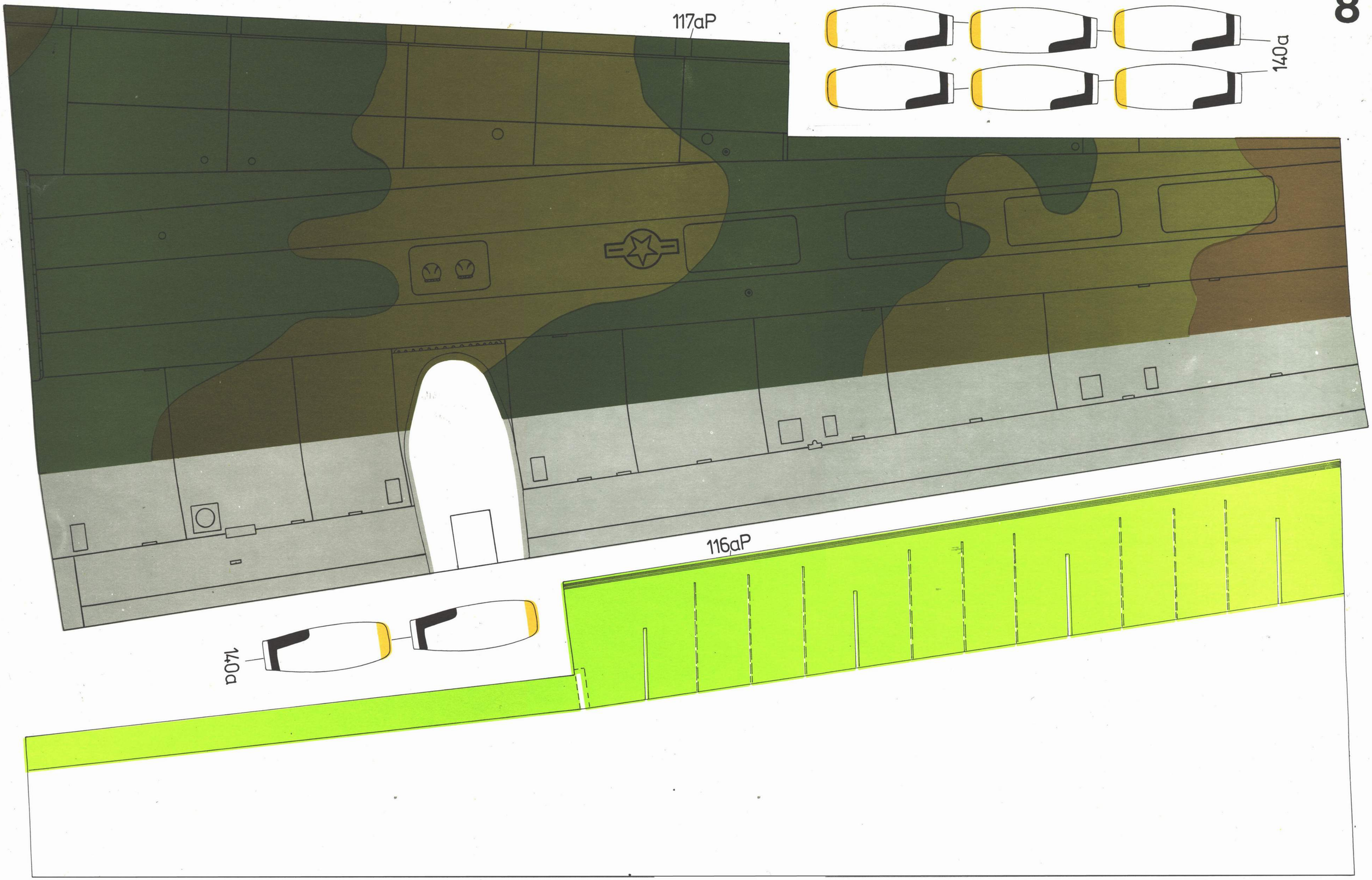
117aP
140a
116aP
140a

9

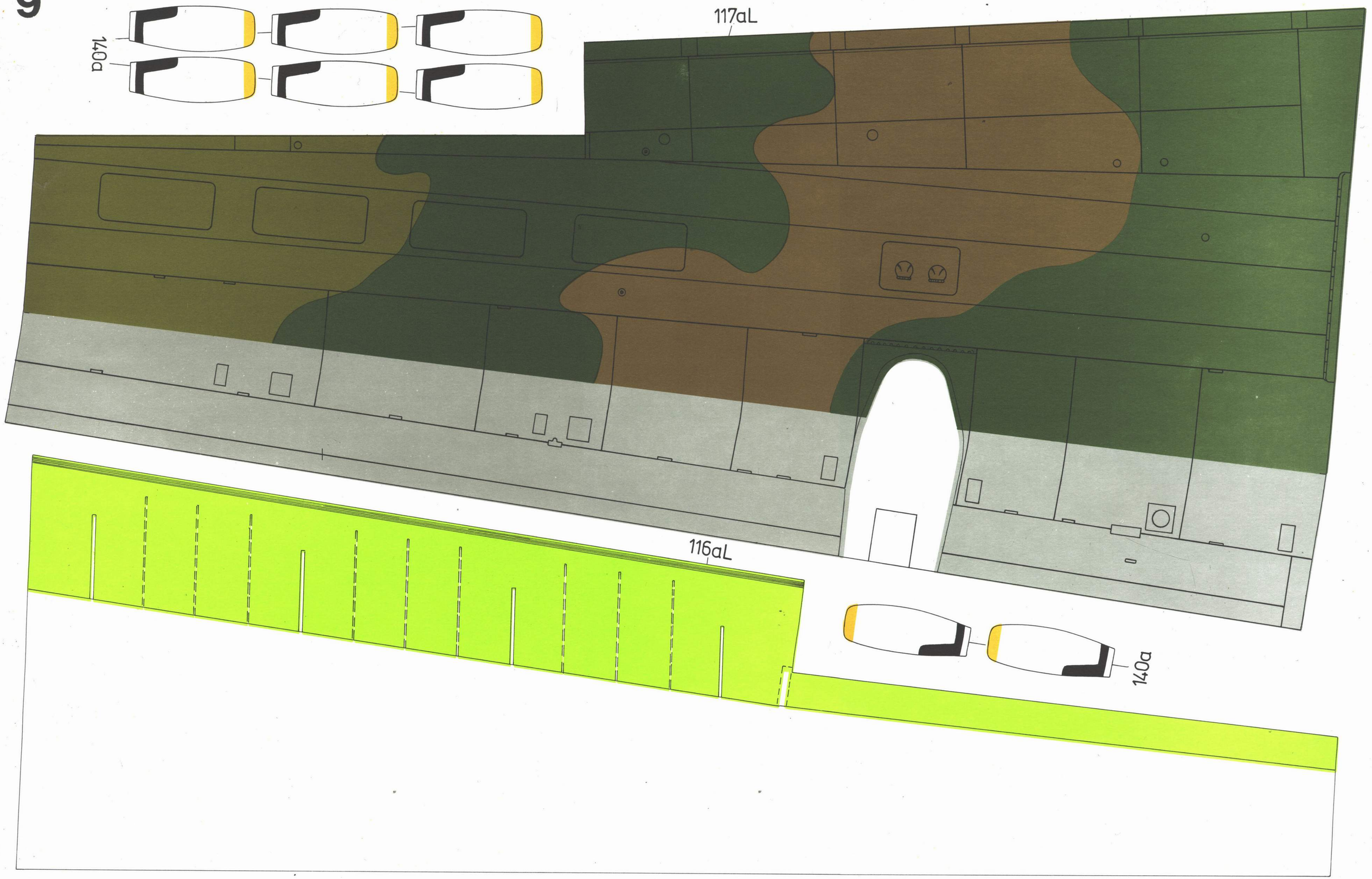

10

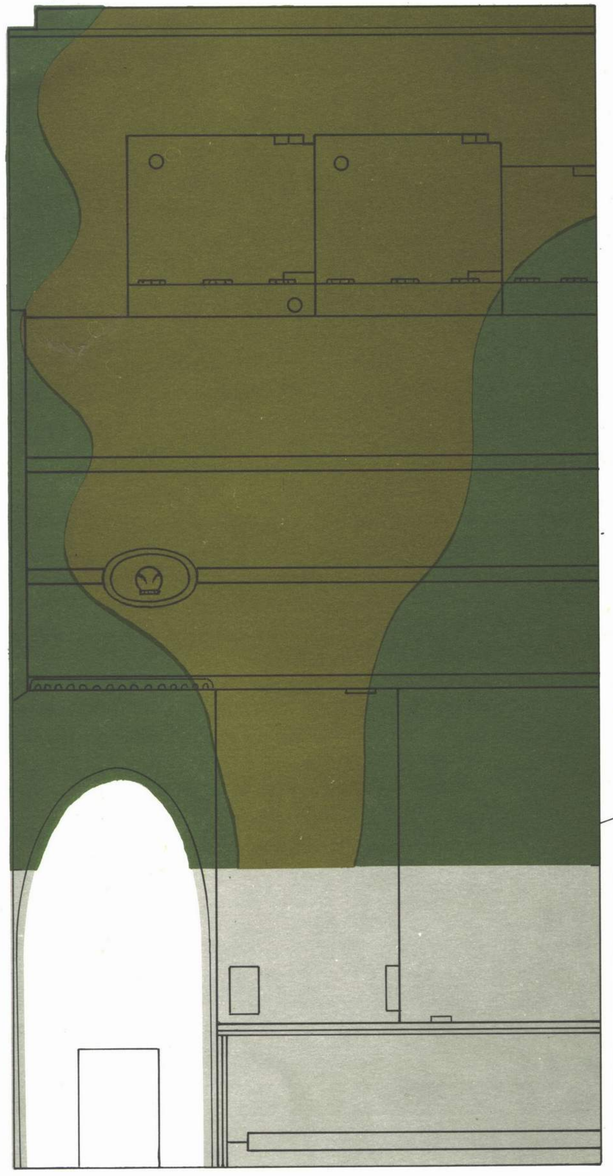

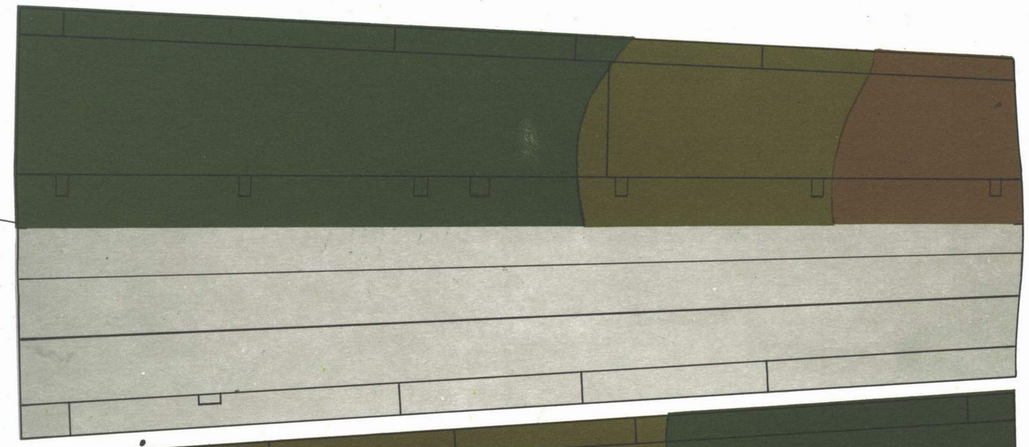

121P

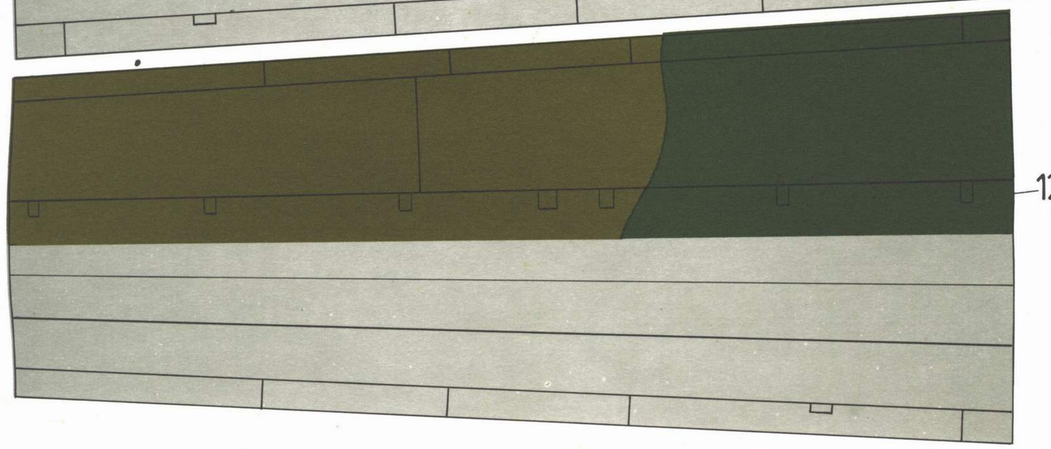

121L

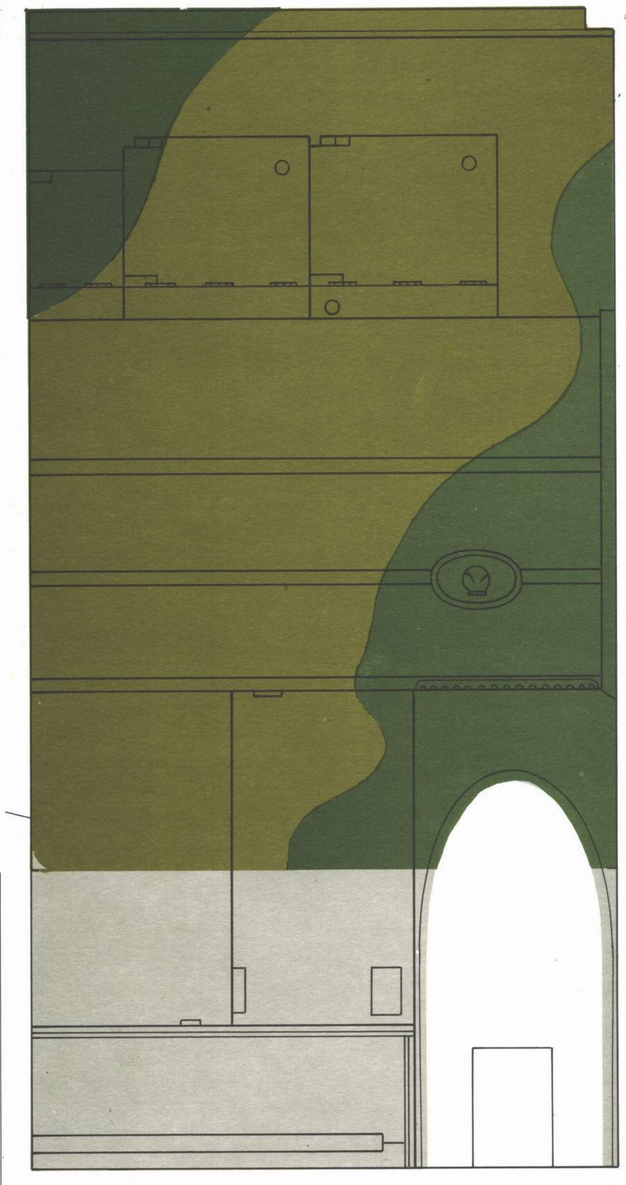

117L

116L

116P

117P

106d

106d

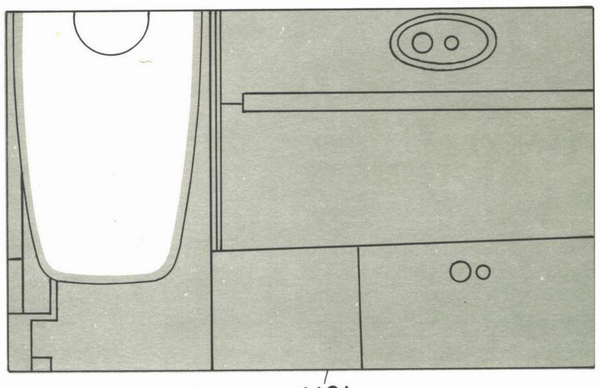

118L

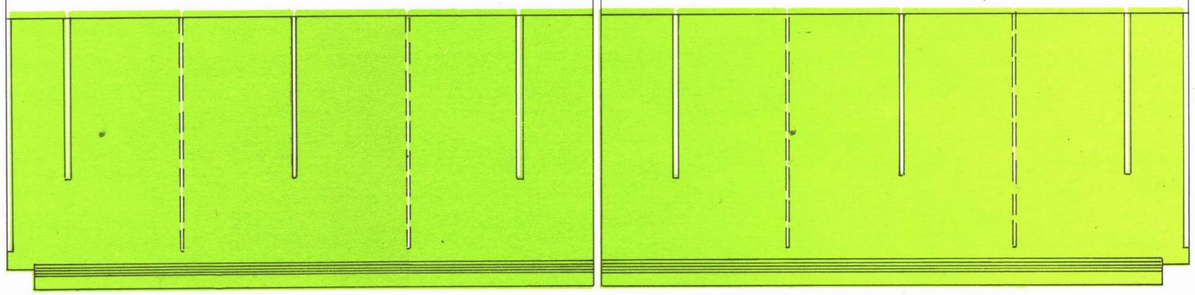

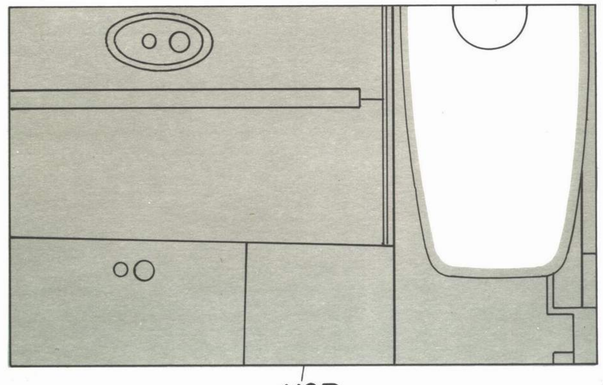

118P

106e

118aP

106e

118aL

119P

120P

120L

119L

124L

124aL

124aP

124P

125

125

125a*

99p

99n

111a
111a
111a
111a
111b
111b
111b
111b
112b
112b
112a
112a
113a
113a
115b
115b
114b
115a
114b
113b
113b
114a
114a
115a
Lewy płat
122a
122b
122c
122d
122e
122f
122g
122h
122j
Prawy płat
122a
122b
122c
122d
122e
122f
122g
122h
122j
122
122

13

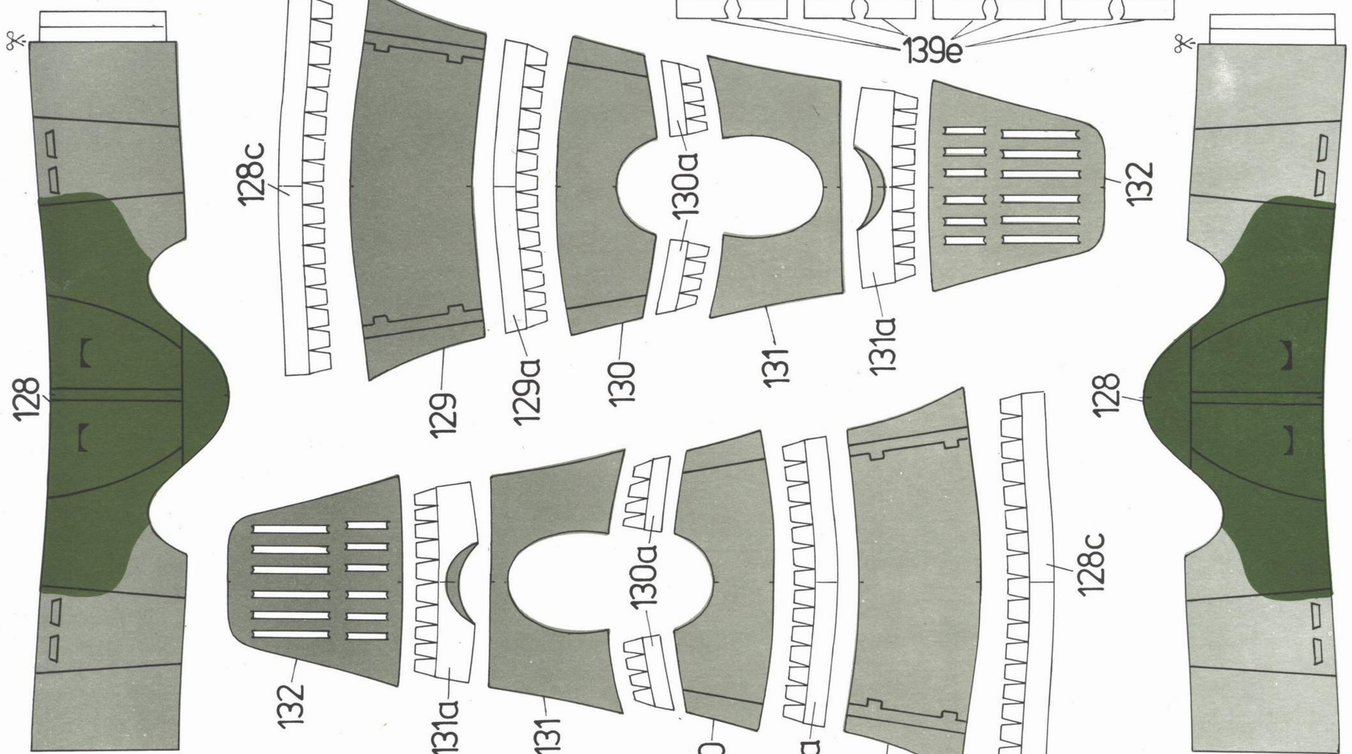
128
128c
129
129a
130
130a
131
131a
132
139e
128
128c
129
129a
130
130a
131
131a
132

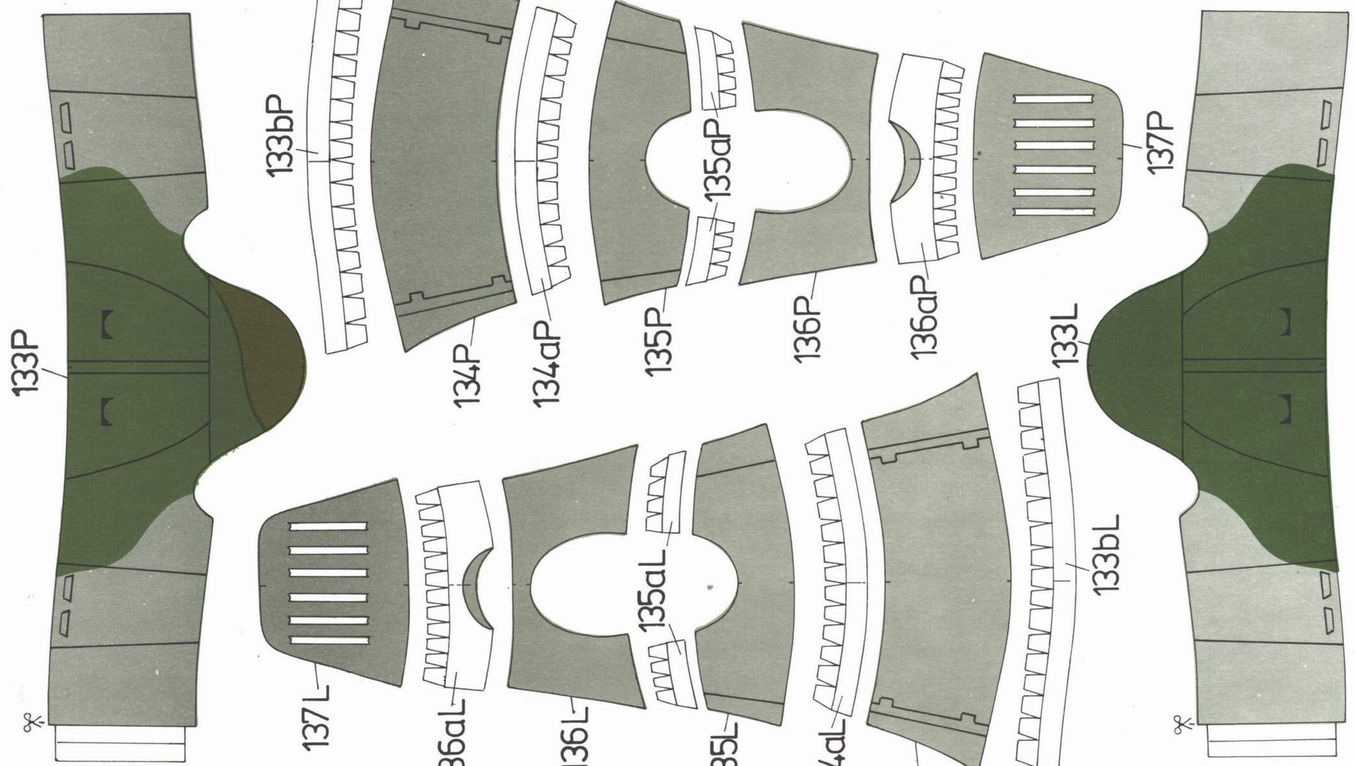
133P
133bP
134P
134aP
135P
135aP
136P
136aP
137P
133L
133bL
134L
134aL
135L
135aL
136L
136aL
137L

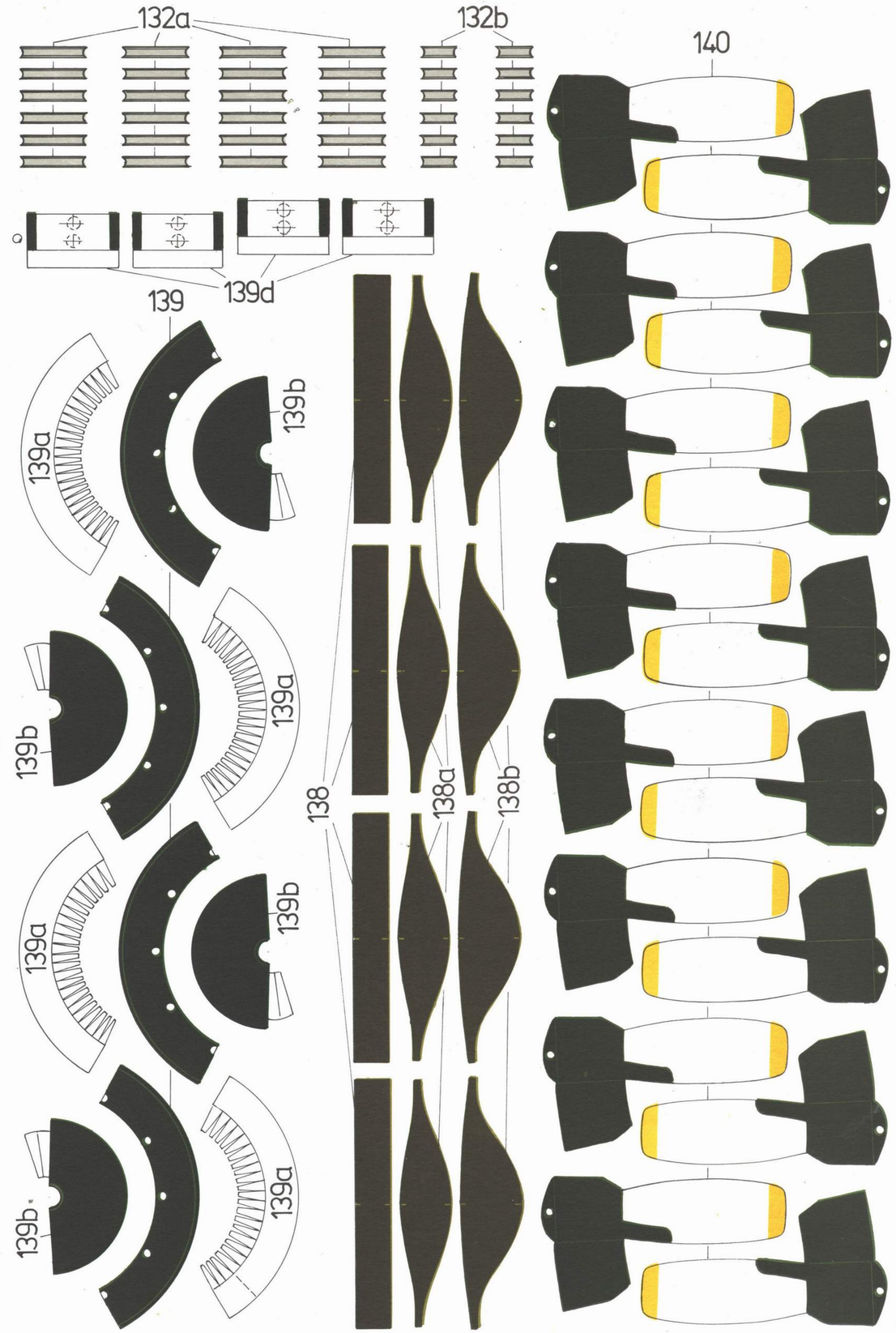
132a
132b
140
139d
139
139a
139b
138
138a
138b

66P

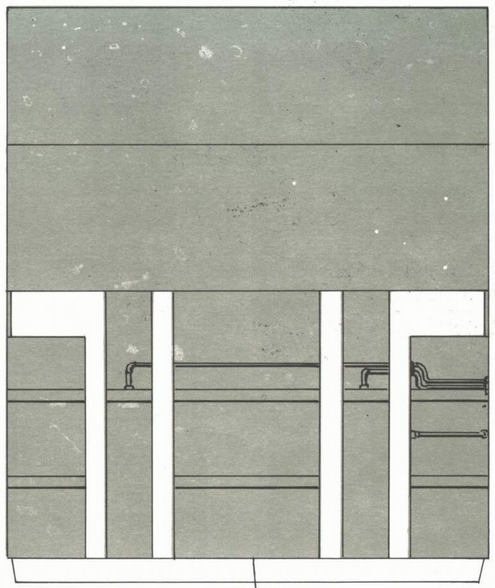
66L

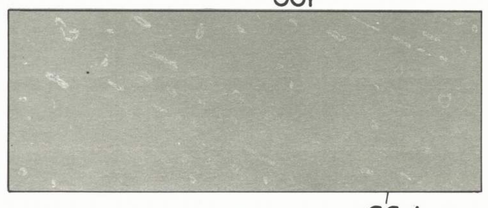
66d

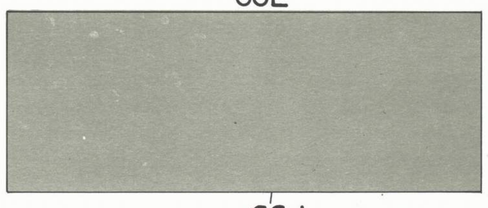
66d

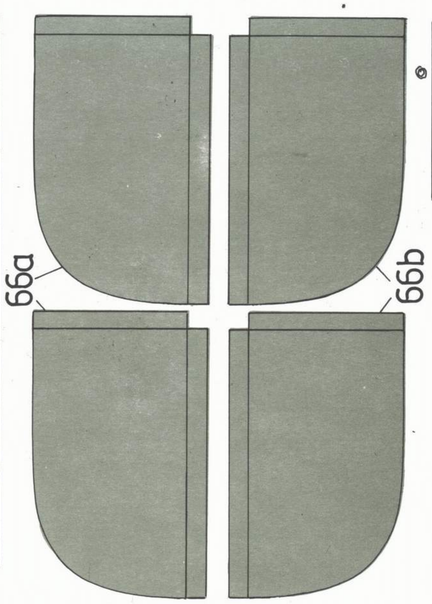

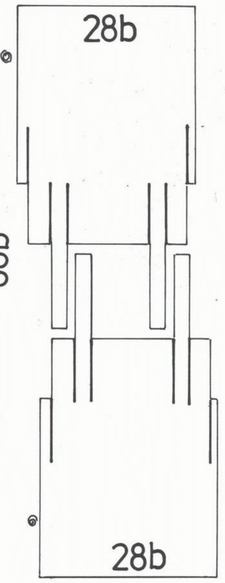

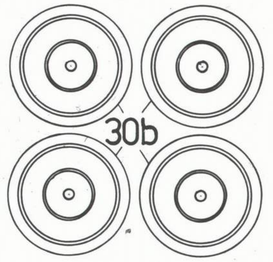

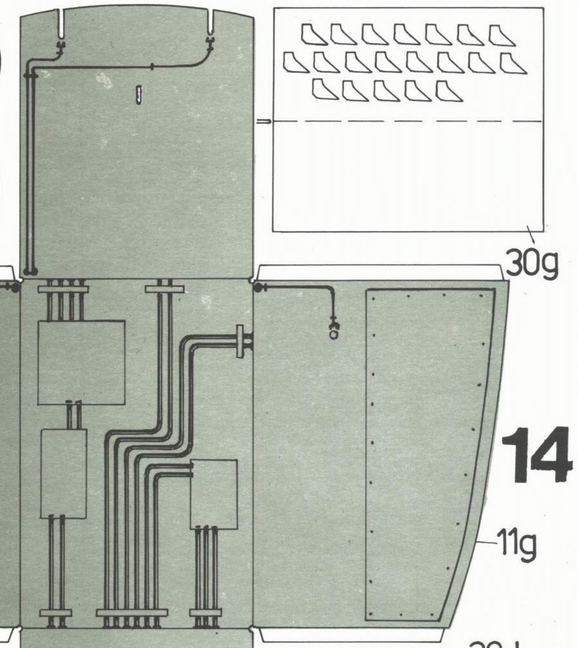

14

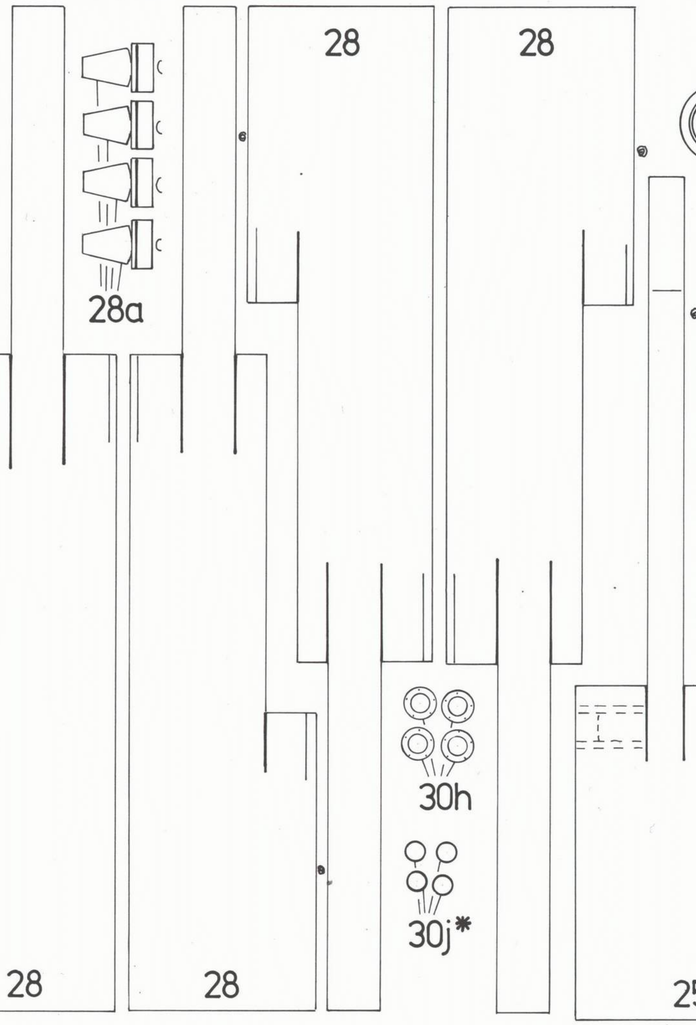

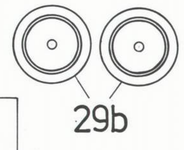

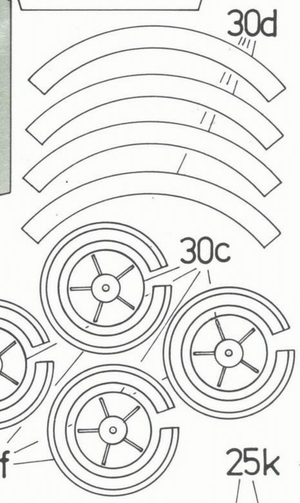

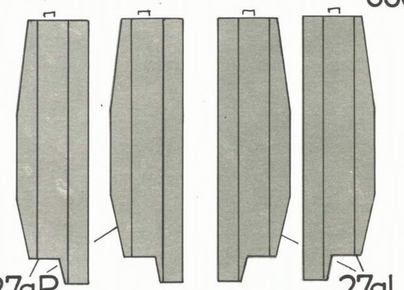

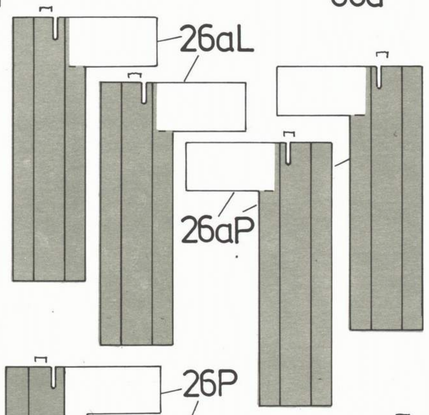

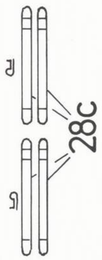

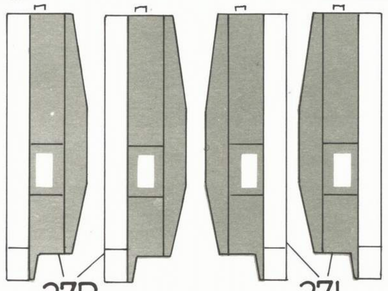

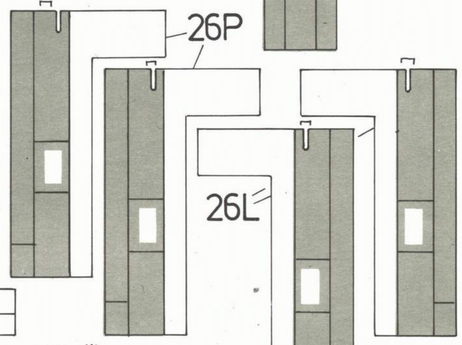

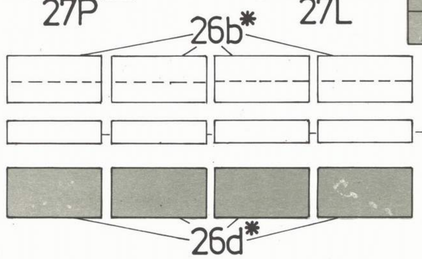

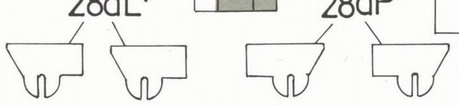

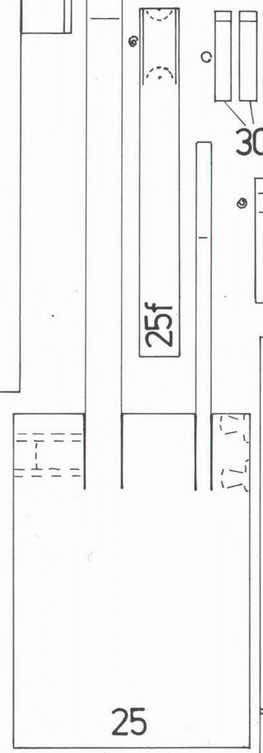

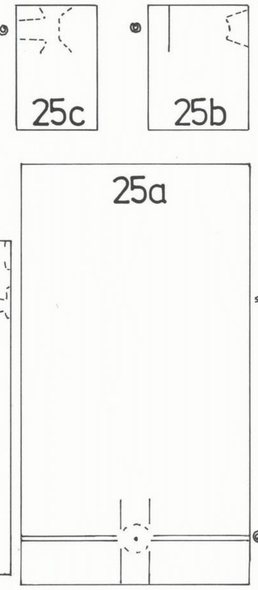

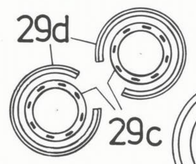

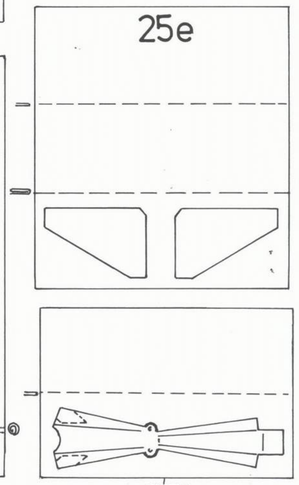

15

95L
95aL
95bL
95cL
95dL
95eL
95fL
96p
95hL
95gL
96
95lP
95kP
95jP
96d
97
97a
95jL
95kL
96c
97c
95lL
P-95m-L
95hP
95gP
97b
95fP
P-96n-L
95eP
96a
96c
96l
95P
95aP
95bP
95cP
95dP

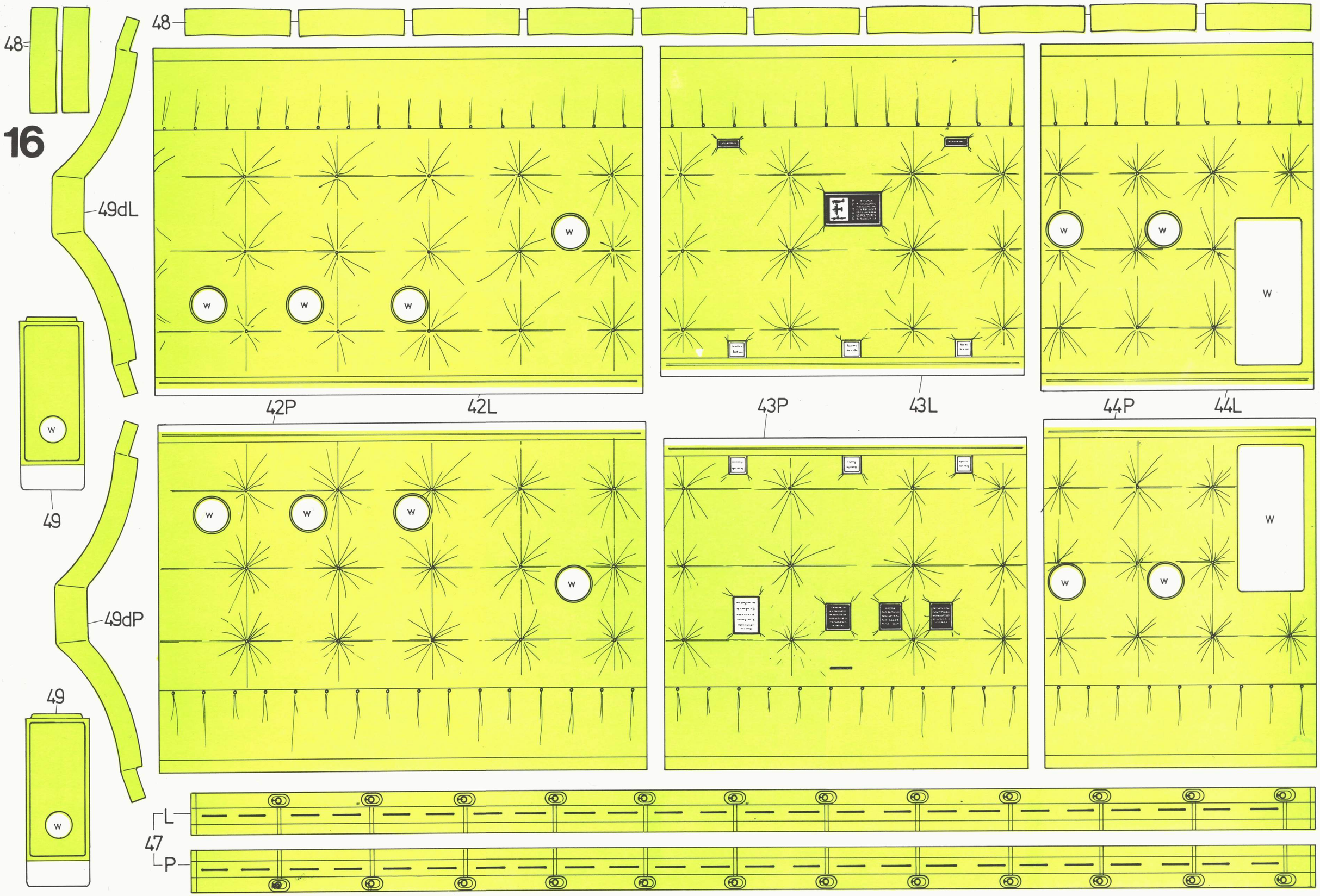
16
48
49dL
49
49dP
49
48
42P
42L
43P
43L
44P
44L
L
47
P

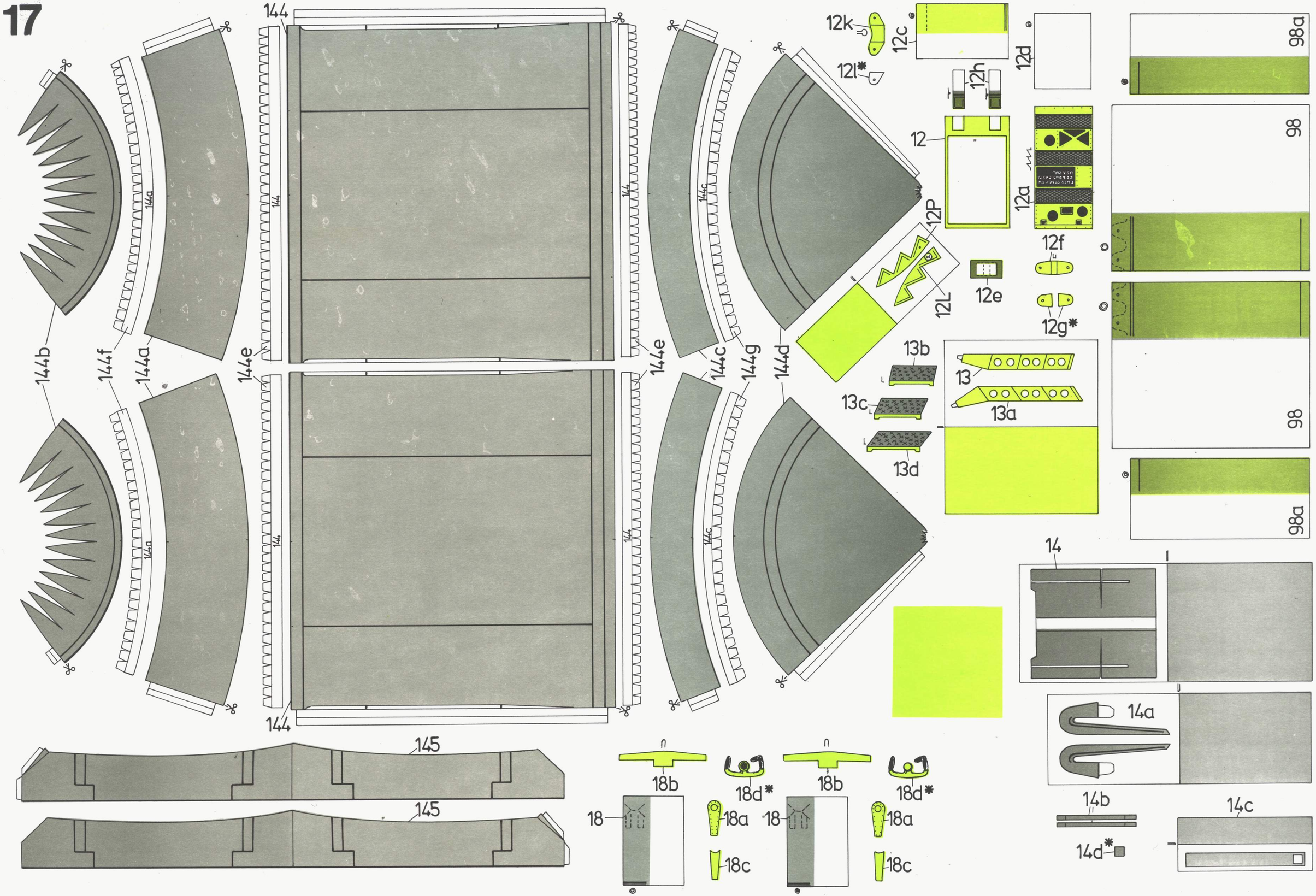
144
144b
144f
144a
144e
144c
144g
144d
12k
12l*
12c
12d
12h
12
12a
12P
12L
12e
12f
12g*
13b
13c
13d
13
13a
98a
98
14
14a
14b
14c
14d*
145
18b
18d*
18
18a
18c

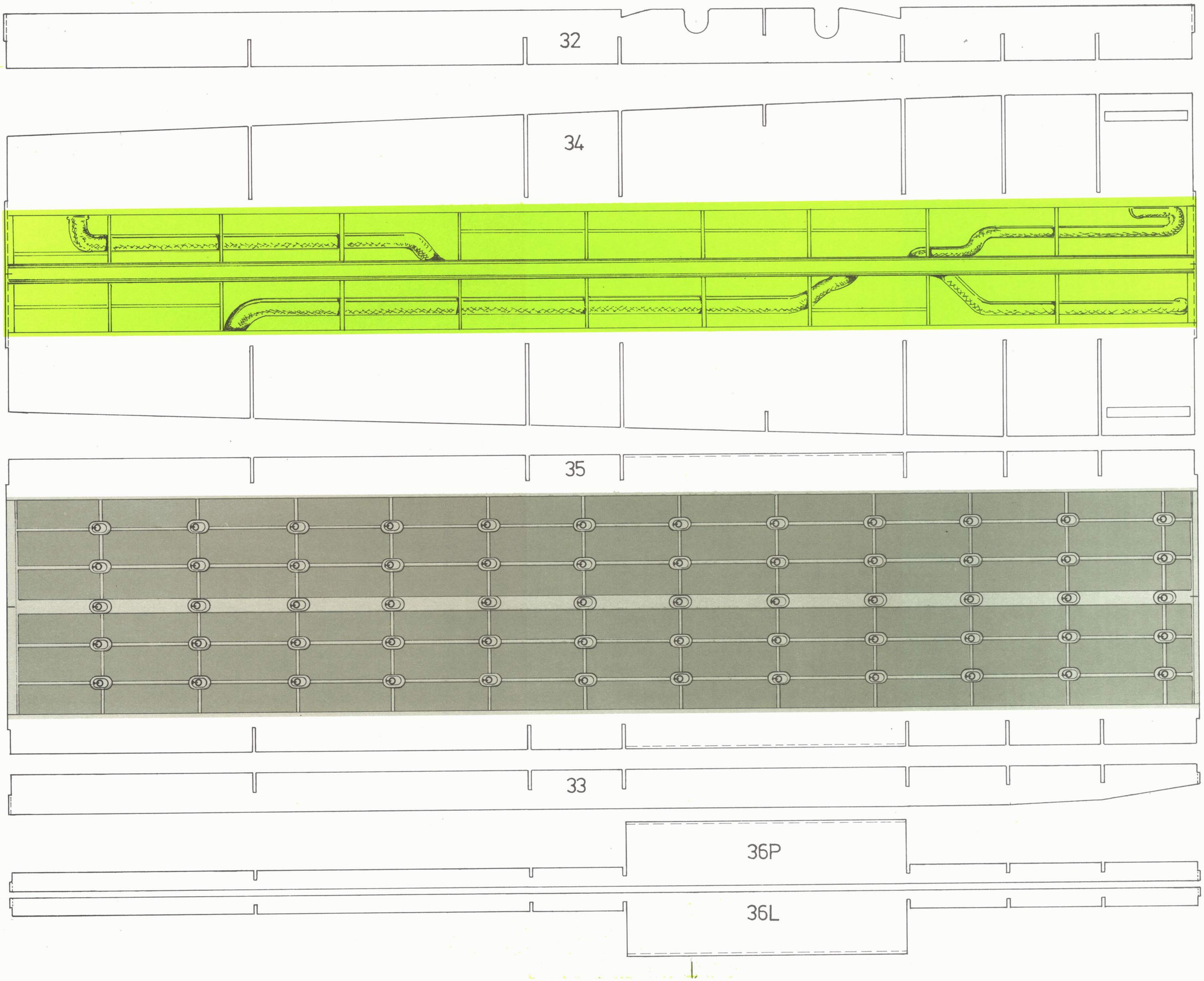
32
34
35
33
36P
36L
37
37

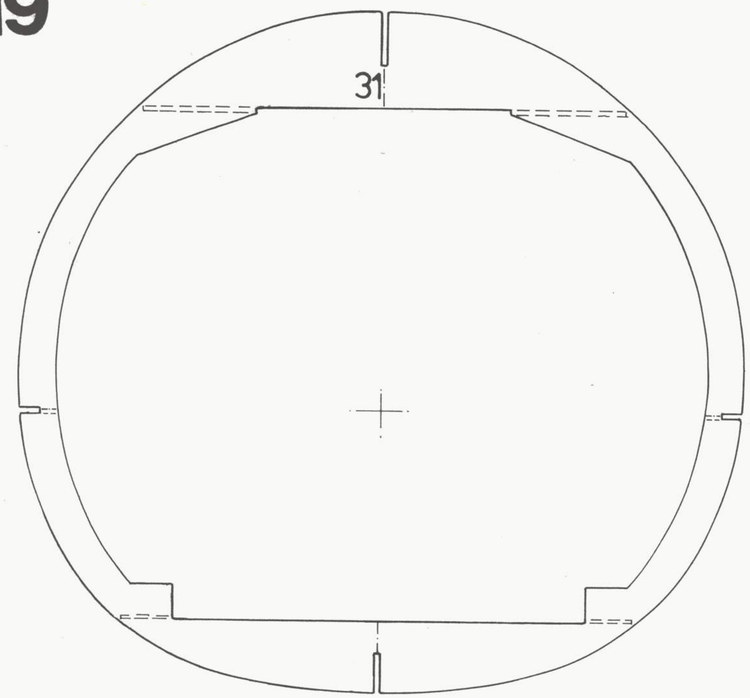
31

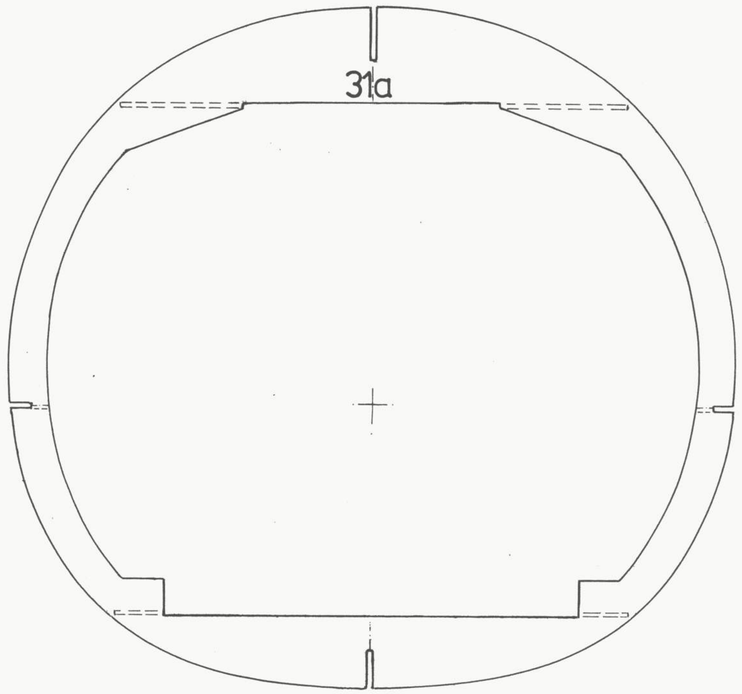
31a

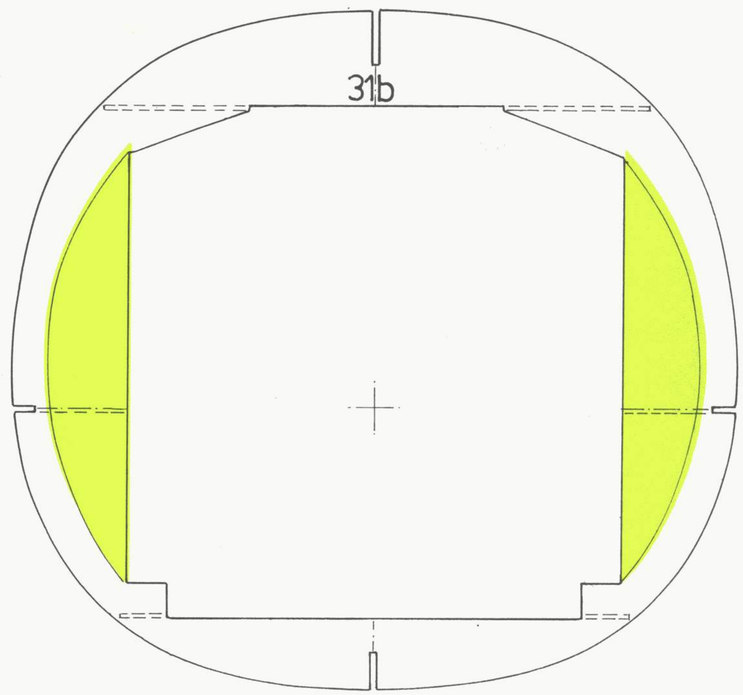
31b

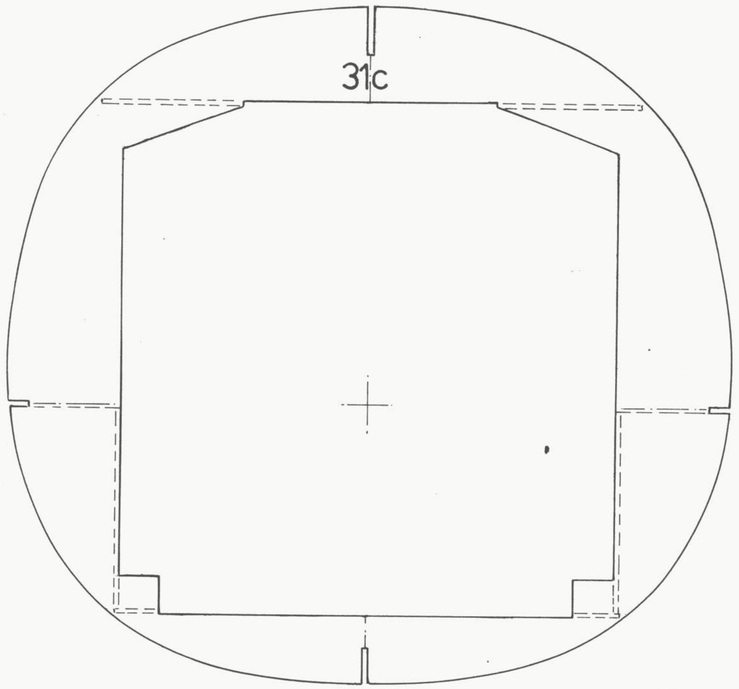
31c

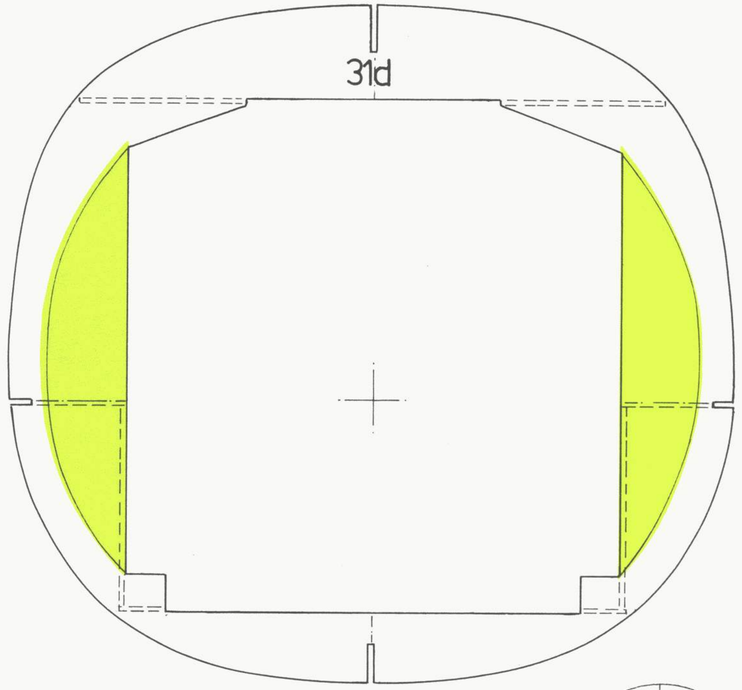
31d

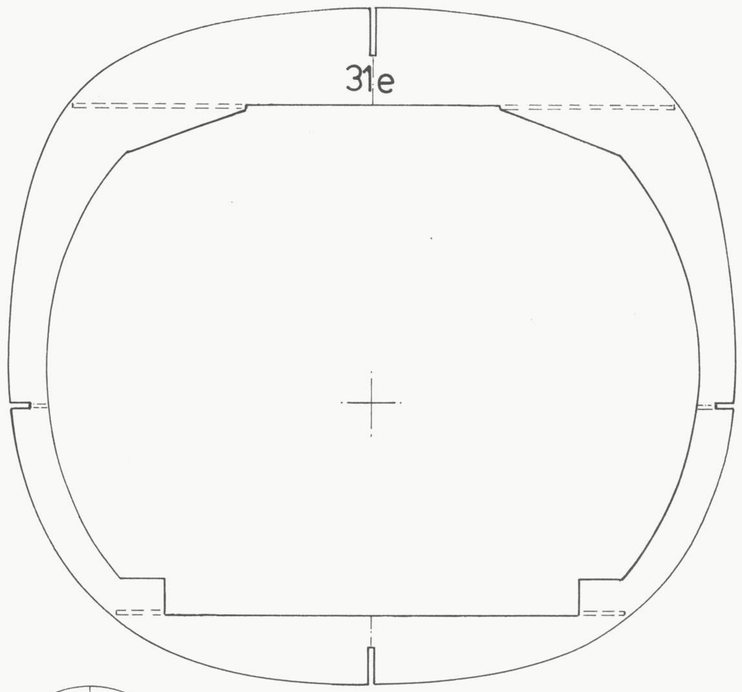
31e

30
Szablon

30a
Szablon

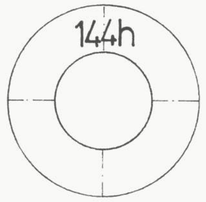
144h

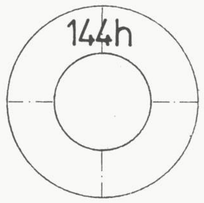
144h

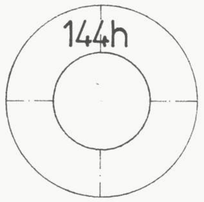
144h

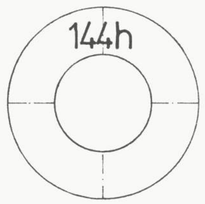
144h

29
Szablon

29a
Szablon

31f

31g

11k

11b

11c

11d

11j

szablon

10f

11a

11e

11

11f

73

74

86P

86L

78L

77L

77P

78P

76L

76P

75P

75L

85

84

84a

84a

84a

84a

97d

96e

67

68

69

70

71

72

96f

96g

96h

96j

96k

97h

97g

97f

97e

98bP

98bL

86aP

86aL

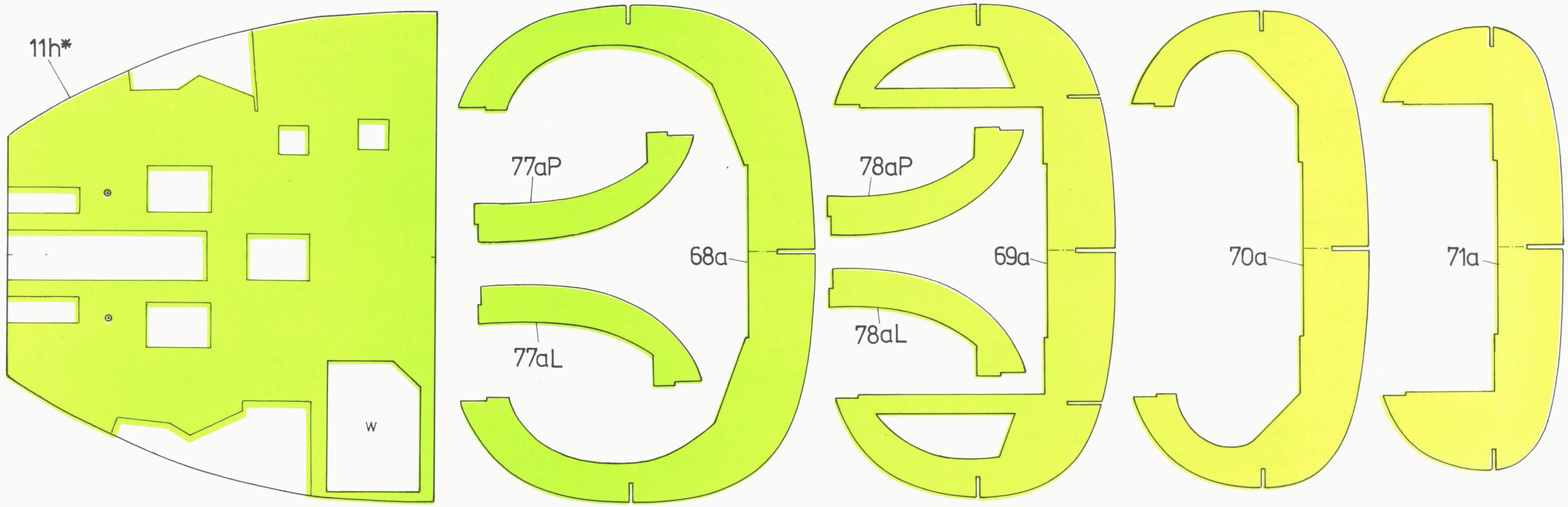

Druty 1:1

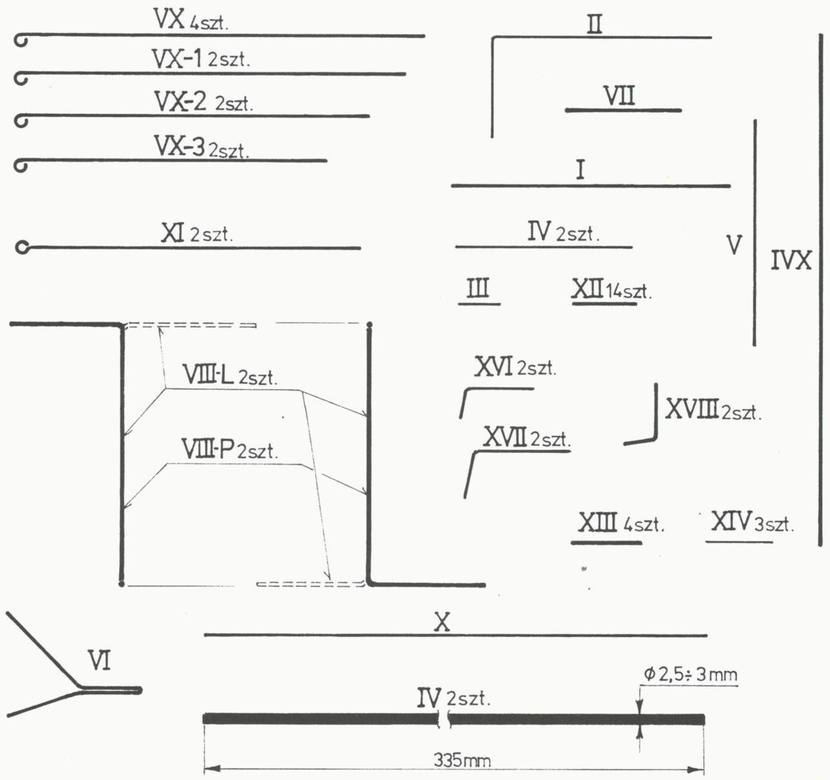

Szablony oszklenia 1:1

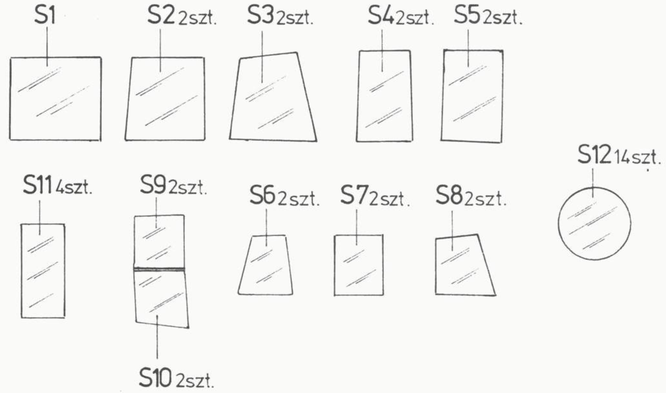

Dźwigary rurowe 1:1

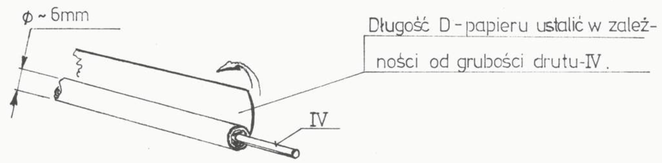

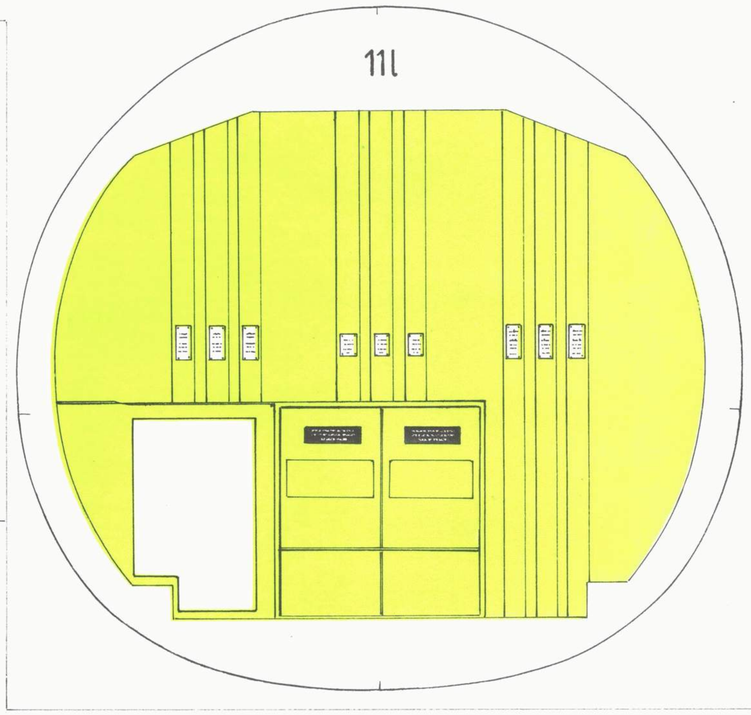

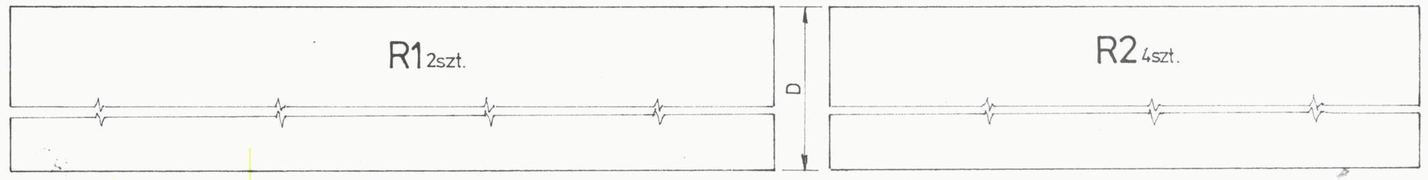

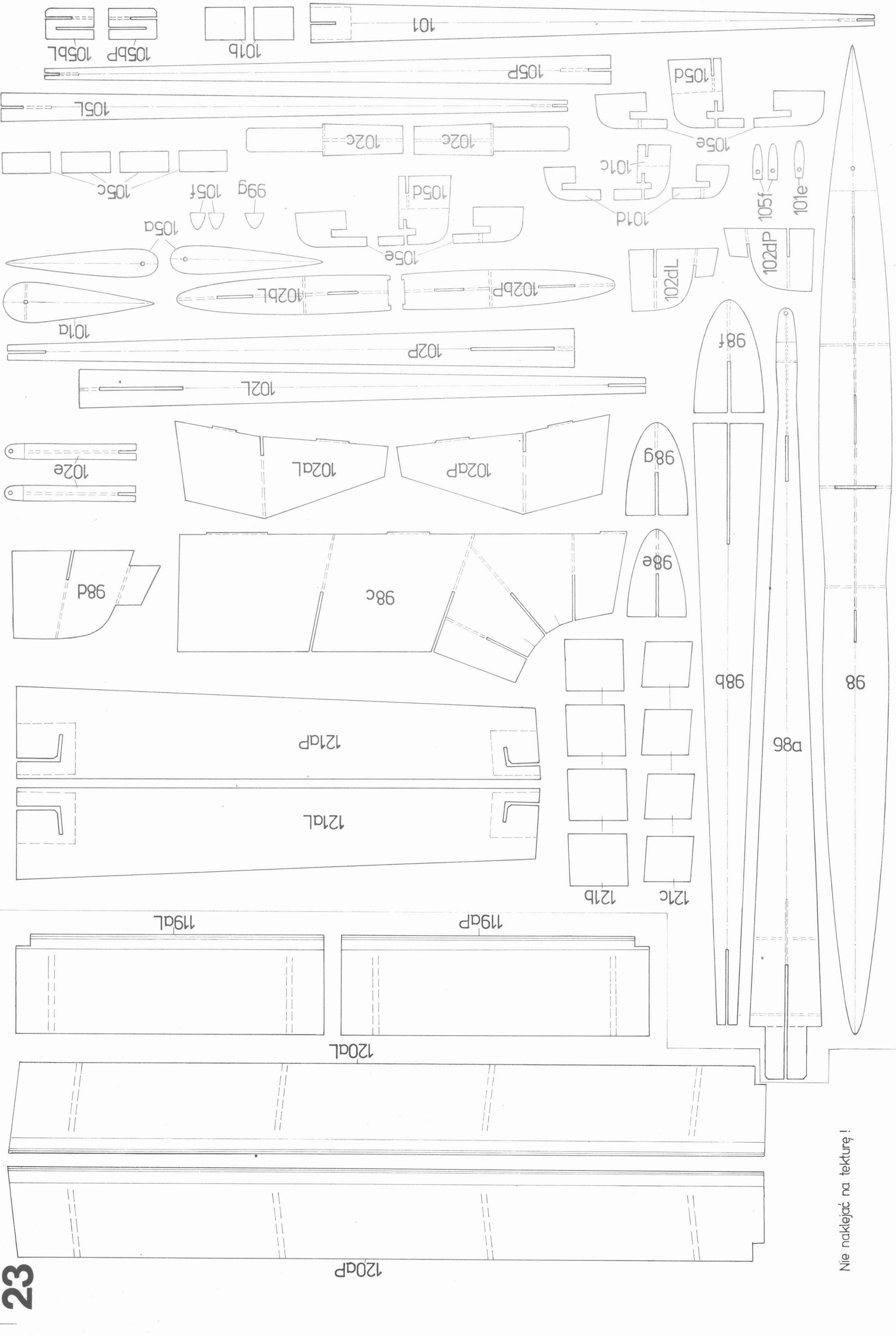

Nie naklejać na tekturę !

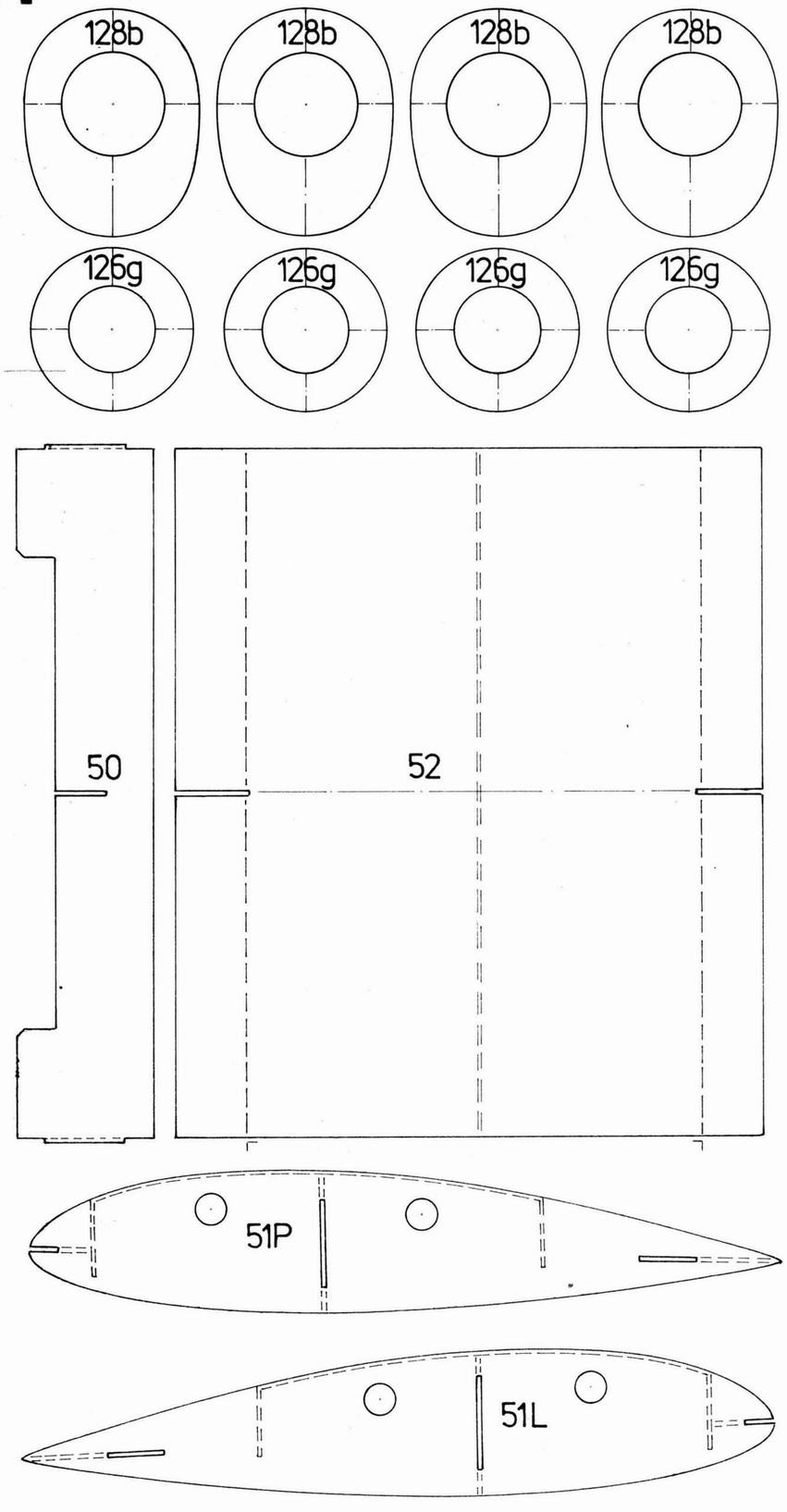
128b
128b
128b
128b
127e
127e
127e
127e
127d
127d
127d
127d
126g
126g
126g
126g
139c
126f
126f
126f
126f
134bL
134bP
129b
129b
138c
126e
66fP
66eP
66eL
66fL
64L
64P
65P
65L
50
52
54P
54L
53L
53P
51P
51L
49a
65bL
65aL
64cL
64bL
64aL
65bP
65aP
64cP
64bP
64aP
145b
145a

106cL

106cL

123aL

b c d e f g

123L

106P

106P

123L

123P

106L

123aP

123P

b c d e f g

106L

106cP

106cP

106bP

106bL

106aL

106aP

121eL

121eP

112

107L

107P

113

121eP

121eL

Nie naklejać na tekturę!

108L

108P

114

108aL

108aP

109aP

109aL

121dP

121dL

115

110L

109P

109L

112

111

111

113

120c

120d

111

111

114

119d

120b

119b

119c

115

120f

120e

120g

110P

120j

120h

120k

120m

120l

120n

120r

120p

120s

119e

119f