1:33 MODEL KARTONOWY

GPM NR 45

PBY-2

CATALINA

ISBN 83-86163-77-5

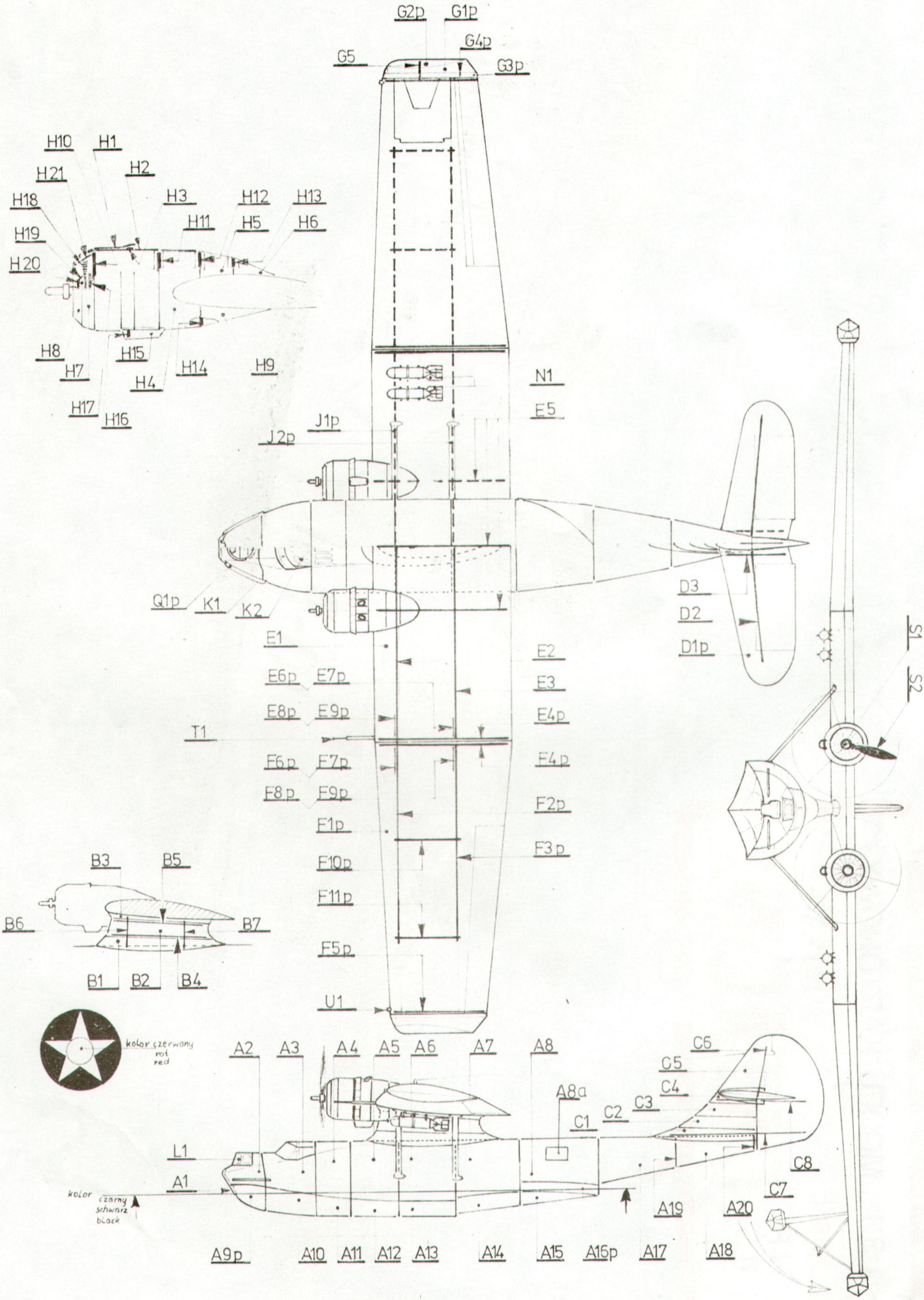
G2p
G1p
G4p
G5
G3p
H10
H1
H21
H2
H18
H3
H12
H13
H11
H5
H6
H19
H20
H8
H15
H7
H14
H9
H4
H17
H16
N1
E5
J1p
J2p
Q1p
K1
K2
D3
D2
D1p
E1
E2
E6p
E7p
E3
E8p
E9p
E4p
T1
F6p
F7p
F4p
F8p
F9p
F2p
F1p
F3p
F10p
F11p
F5p
B3
B5
B6
B7
B1
B2
B4
U1
S1
S2
kolor czerwony
rot
red
A2
A3
A4
A5
A6
A7
A8
A8a
C6
C5
C4
C3
C2
C1
C8
C7
L1
A1
kolor
czarny
schwarz
black
A19
A20
A9p
A10
A11
A12
A13
A14
A15
A16p
A17
A18

CONSOLIDATED PBY CATALINA był najslynniejszym wodnosamolotem w okresie II wojny św. Produkowany był w wielu odmianach przez USA; Kanadę; ZSRR. Catalina wsławiła się głównie długodystansowymi lotami patrolowymi. Używano ją do poszukiwań i ratowani rozbitków i zestrzelonych lotników. Catalina była również groźnym wrogiem niemieckich U-bowców.

Model przedstawia jedną z pierwszych wersji PBY-2 jako łódź latającą (późniejsze serie wyposażono w podwozie kołowe) w barwach

US-NAVY z lat międzywojennych z dywizjonu patrolowego VP-10 pozującego w Paerl-Harbour na Hawajach w 1939 r.

Dane techniczne:	31,7 m
Rozpiętość Długość	19,48 m
Pow. nośna	130 m²
Ciężar całkowity	13,8 t
Zasięg	4000 km
Pułap	4.400 m

Rys.1

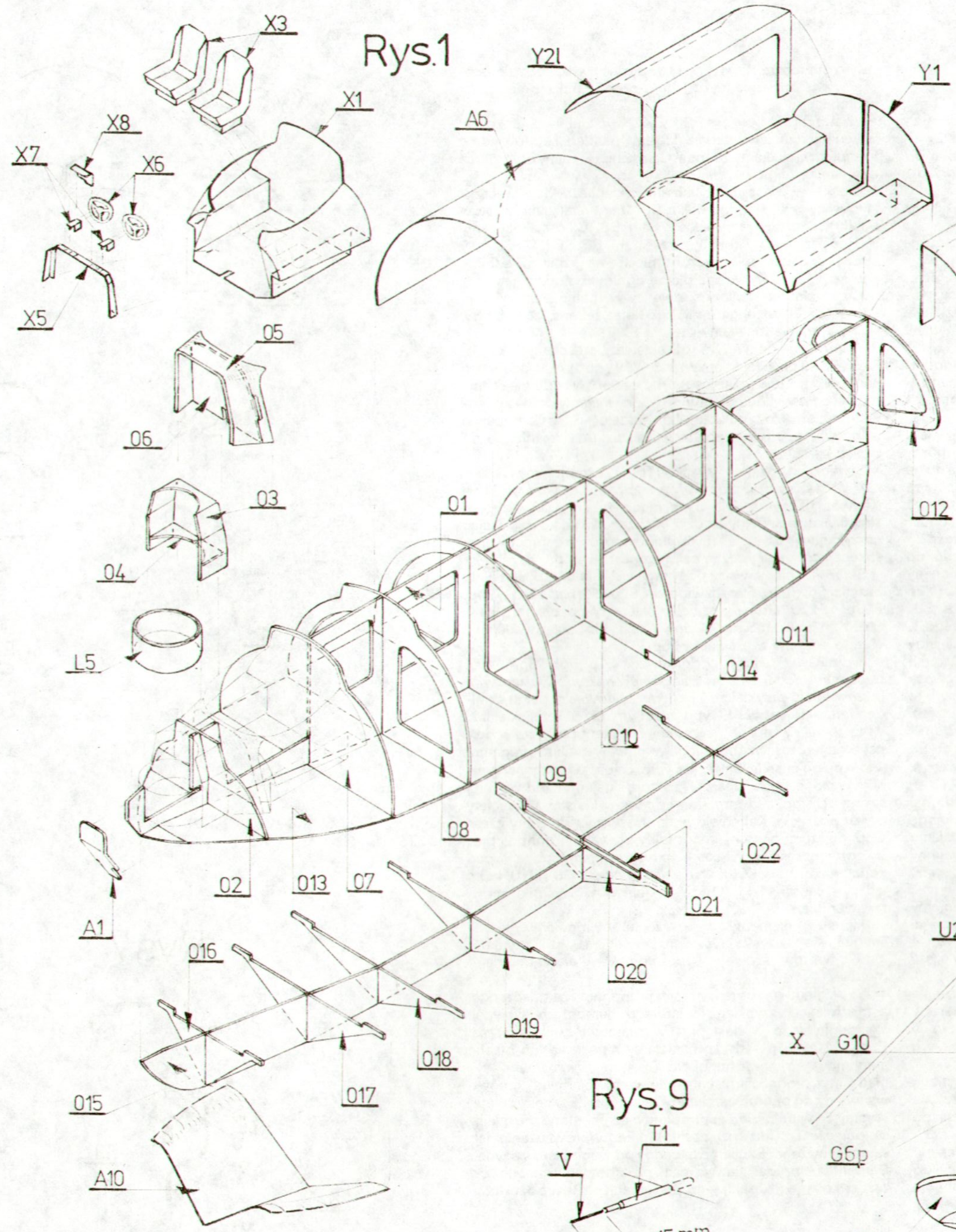

Rys.10

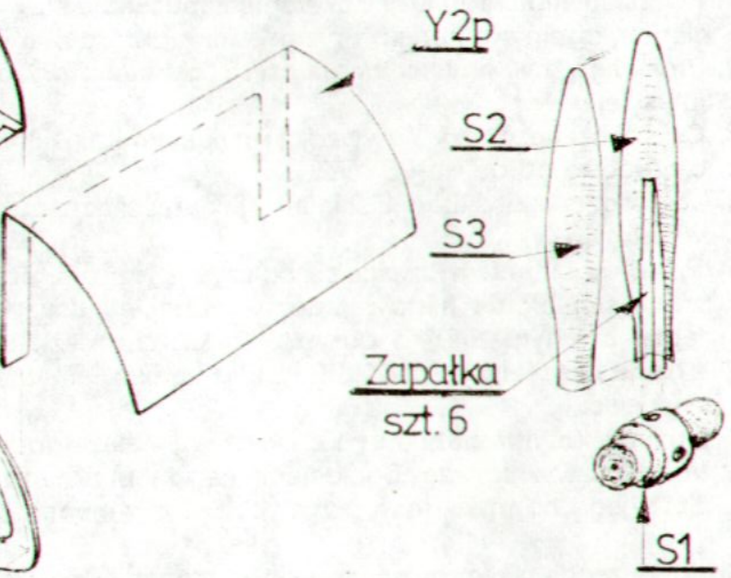

Rys.2

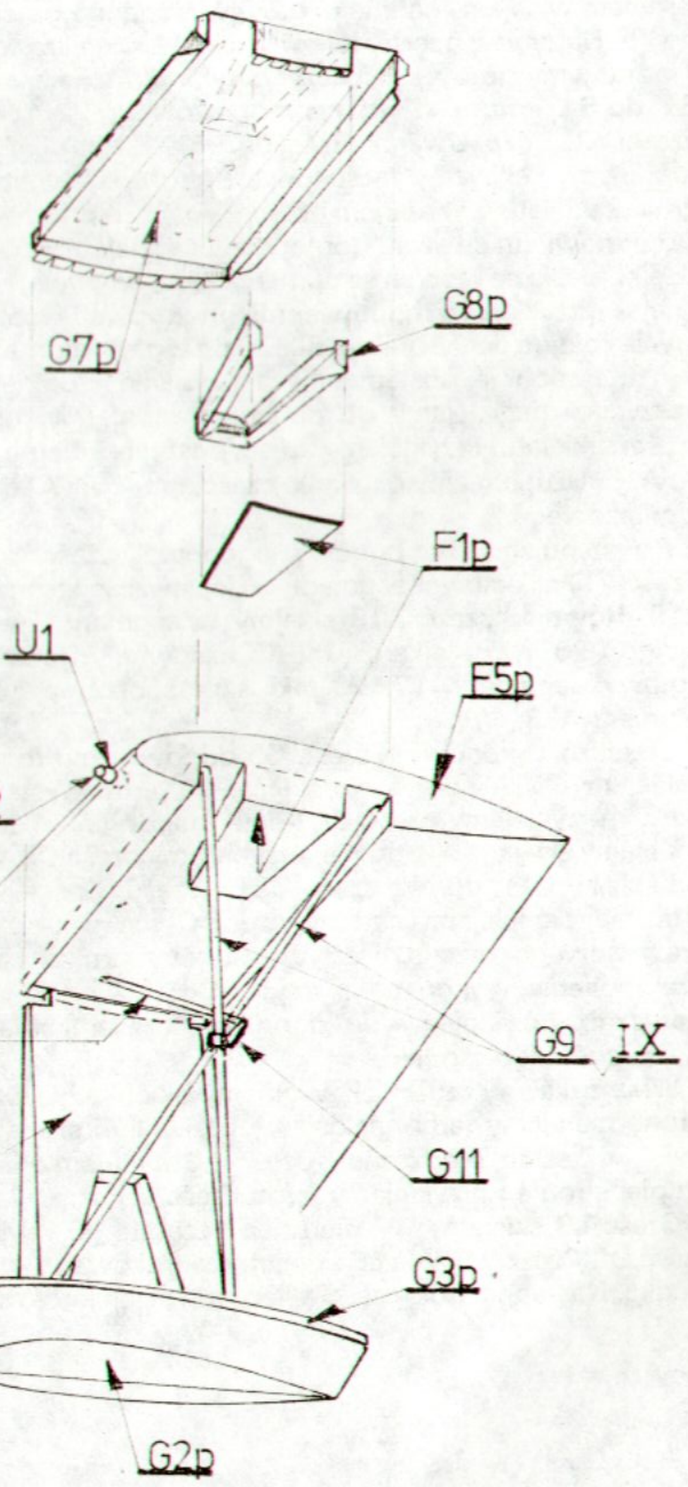

Rys.9

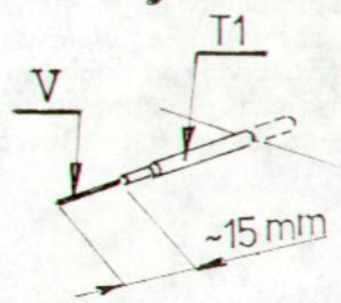

OPIS BUDOWY

Uwaga:

1. Przed sklejeniem należy dokładnie zapozanć się z planem ogólnym modelu i rysunkami montażowymi.
2. Stosujemy zasadę pasowania części na sucho przed ich sklejaniem.
3. Części oznaczone ★ (gwiazdką) naklejamy na tekturę o grubości od 05 do 08 mm.
4. Części oznaczone literą L sklejamy jak części oznaczone literą p.
5. Przed wycinaniem części z arkuszy, należy na przezroczystej błonie filmowej pozbawionej emulsji najlepiej czarnym tuszem odrysować kształty oszklenia z następujących części K1, K2 i L1, którą będziemy nimi wyklejać.
6. Skrzydła (centropłat, lewy i prawy płat) należy dodatkowo usztywnić przez podklejenie kartonem po uprzednim jego odpowiednim przycięciu i uformowaniu.

Budowę modelu rozpoczynamy od wykonania szkieletu kadłuba. Szkielet podzielony jest na dwa zespoły, górny i dolny. Górny zespół składa się z części od 01 do 014, a dolny od 015 do 022. Następnie zespół górny i dolny sklejamy ze sobą i uzupełniamy częściami A1 i L5. Między wręgi 02 i 07 szkieletu wklejamy kabinę pilotów wykonaną z części od X1 do X8. Natomiast między wręgi 011 i 012 wklejamy część Y1 i montujemy gotowy k-maszynowy wykonany z części od S1' do S4' i drutu VI wg. rys montażowego 7. Przyklejamy części Y2L i Y2p. Uwaga: części 05, 06, X1, X2, Y1, Y2L i Y2p formujemy i sklejamy zadrukowaną stroną do wnętrza. Budowę szkieletu wykonujemy ściśle wg rys. montażowego 1. Do odpowiednich wręg górnej części szkieletu przyklejamy sklejki (paski na których są numery części poszycia). Do tych sklejek przyklejamy odpowiednio uformowane części poszycia kolejno od A8 oraz A16L i A16p wg rys. montażowego 5 i 6. Podobnie postępujemy z oklejaniem dolnej części poszycia i przyklejamy go do odpowiedniej wręgi dolnej części szkieletu. Przyklejamy części poszycia kolejno od A9p do A15. Uzupełniamy oklejanie częściami A1a i A1b wg rys. montażowego 8.

Przystępujemy do budowy ogonowej części kadłuba. Część A17 sklejamy w segment, wklejamy sklejkę oraz wręgę A19. Również część A18 sklejmy w segment i wklejamy wręgę A20. Na sklejkę części A8 nasuwamy i przyklejamy gotowy segment A17. W taki sam sposób przyklejamy segment A18.

Statecznik pionowy - część C5 odpowiednio formujemy i sklejamy. Wklejamy w nią sklejkę C9, a do wystającej jej części, przyklejamy część C4 i dalej podobnie, w część C4 wklejamy sklejkę C12, do niej przyklejamy część C3, w część C3 sklejkę C11, do niej część C2, w część C2 sklejkę C10, a do niej przyklejamy ostatnią część C1. W celu uzyskania prawidłowego kształtu i sztywności statecznika wklejamy użebrowienie wykonane z części C6, C7 i C8. gotowy statecznik przyklejamy do ogonowej części kadłuba wg planu ogólnego modelu.

Wieżyczka - w części L1 wycinamy okienka, wewnętrzną stronę malujemy farbą, naklejamy oszklenie i sklejamy „na styk" w kształt pierścienia. Część L2 malujemy farbą po drugiej stronie i przyklejamy ją do części L1.

Część L3 sklejamy w „pierścień" częścią L6 i wklejamy część L4. Części L3, L4 i L6 sklejamy zadrukowaną stroną do środka. Następnie obie części wieżyczki sklejamy ze sobą na całym obwodzie, na styk. Gotowe części wieżyczki umieszczamy w studzience wykonanej z części L5 przedniej części kadłuba.

Wiatorchron - w części K1 i K2 wycianamy okienko, od wewnętrz malujemy farbą, wklejamy oszklenia odpowiednio formujemy i sklejamy ze sobą. Całość przyklejamy do kadłuba nad kabiną pilotów.

Kiosk - w części B2 wycinamy okienka, wklejamy oszklenia i wyklejamy ją ją sklejką B8. Do wystających ząbków sklejki B8 przyklejamy części B1 i B3. Całością oklejamy sklejony szkielet wykonany z części B4, B5, B6 i B7. Gotowy kiosk przyklejamy w oznaczone miejsce na grzbiecie kadłuba, patrz - przekrój kiosku na planie ogólnym modelu.

Centropłat - sklejamy szkielet, wykonany z części E6p, E6L, E7p i E7l, dzwigarów E2 i E3 oraz żeber E4p, E4L i E5. gotowy szkielet oklejamy częścią E1.

Wsporniki - dolny VII i VIII oklejamy częściami J1p, J1L i J2L. Przed przyklejeniem wsporników, pod wystające z nich końcowki drutów należy wykonać otwory w kadłubie i centropłacie. Po wykonaniu otworów, przyklejamy dolne końcowki wsporników do kadłuba modelu. Górne końcówki wsporników do centropłata w trakcie przyklejania go do kiosku kadłuba.

Stateczniki poziome - części D1p i D1L formujemy i sklejamy. W stateczniku pionowym wycinamy otwory, w które wsuwamy dzwigar D2, a na niego żeberka D3. Gotowe stateczniki nasuwamy na dźwigar i żeberka lekko dociskając i przyklejamy do statecznika pionowego. Po zamocowaniu stateczników oklejamy je osłonami D4L i D4p.

Skrzydła - płat lewy jak plat prawy. Budujemy szkielet płata z części F6p, F7p, F9p, dźwigarow F2p i F3p oraz żeber F4p, F10p i F11p. Gotowy szkielet oklejamy poszyciem płata-część F1p. Kończymy budowę skrzydła przez wklejenie w jego sklejoną część żebra F5p.

Pływak - sklejamy z części od G1p do G5p. Jeżeli budujemy model ze schowanymi pływakami, wystarczy je odpowiednio przykleić do końców płatów wg. planu ogólnego modelu. model z wypuszczonymi pływakami sklejamy w następujący sposób; wycinamy fragment poszycia w dolnej skrajnej części płata, z niego wycinamy mniejszy fragment , do ktorego przyklejamy część G8p, całość wklejamy w gondolę wykończoną z części G7p, którą sklejamy zadrukowaną stroną do środka. Kompletną gondolę wklejamy w wycięty otwór poszycia. Końcówki płata. Następnie sklejamy część G6p, do ktorej przyklejamy gotowy pływak. W gondoli oraz w gornej części pływaka G4p wykonujemy otwory pod końcówki drutów IX i X wsporników części G9 i G10, które łączymy częścią G11. Całość wklejamy wg rysunku montażowego 2.

Pozostałe elementy wyposażenia wykonujemy; łopaty śmigieł i kłopaków wg rys. montażowego 10, rurki prędkościo wg rys. montażowego 9 oraz bomby wg planu ogólnego modelu.

Zw względu na spore wymiary, proponuję wykonać model z możlwością szybkiego i łatwego demontażu skrzydeł. Wykonujemy to w następujący sposób; łączniki - części E10L, E10p, E11L i E11p naklejamy na sklejkę lub blachę aluminiową o grubości około 08 mm, wycinamy i wygładzamy drobnoziarnistym papierem ściernym. gotowe wsuwamy do oporu w szczeliny żeber E4p i E4l centropłata. Wystające w połowie z centropłatu łączniki, stanowią miejsce połączenia (lub rozłączenia) przez wprowadzenie ich w szczeliny żeber F4L i F4p lewego i prawego płatu skrzydeł. Demontaż skrzydeł ułatwia nam przechowanie modelu do każdej kolejnej okazałej jego prezentacji. - **Powodzenia.**

Rys.6

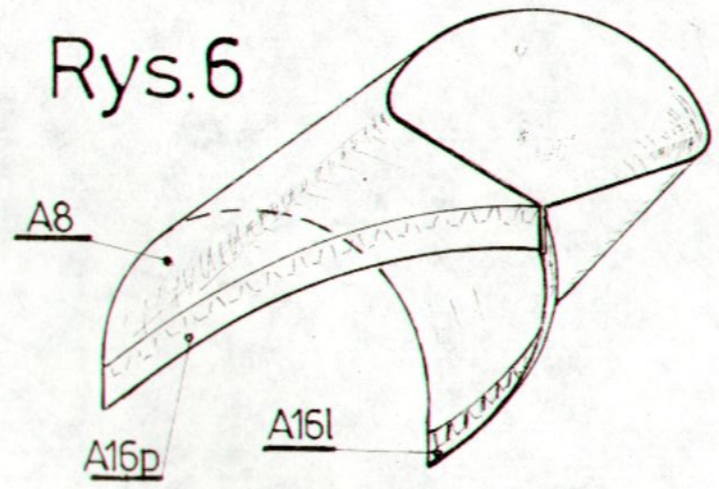

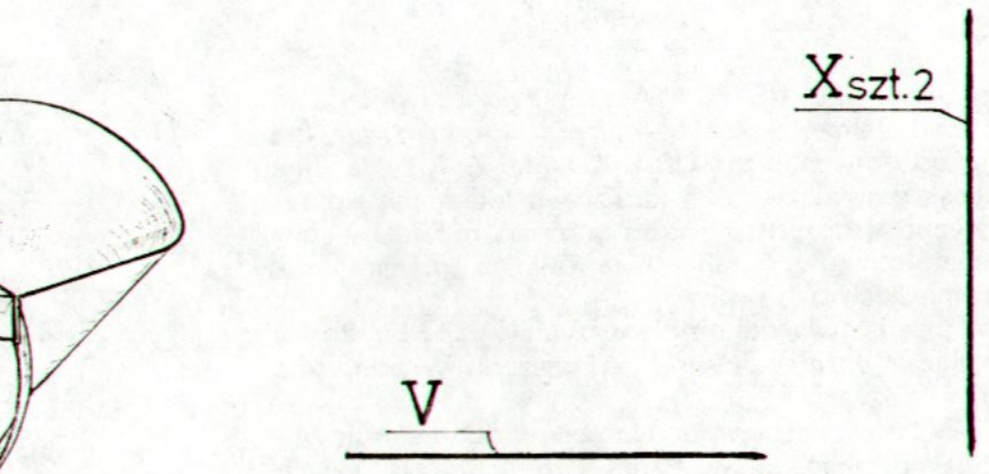

Rys.8

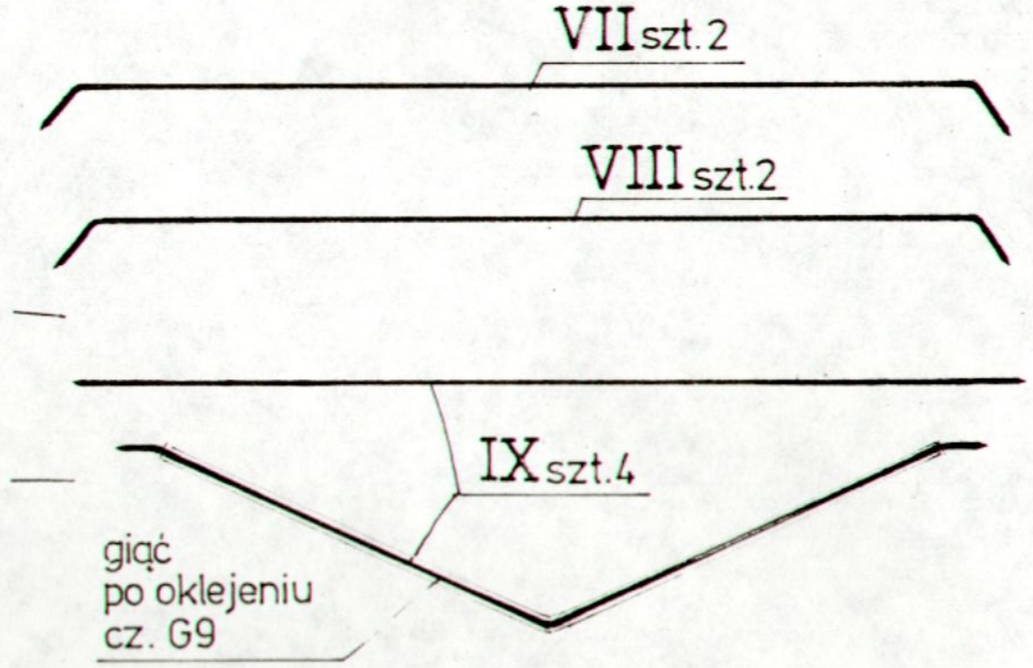

Rys.5

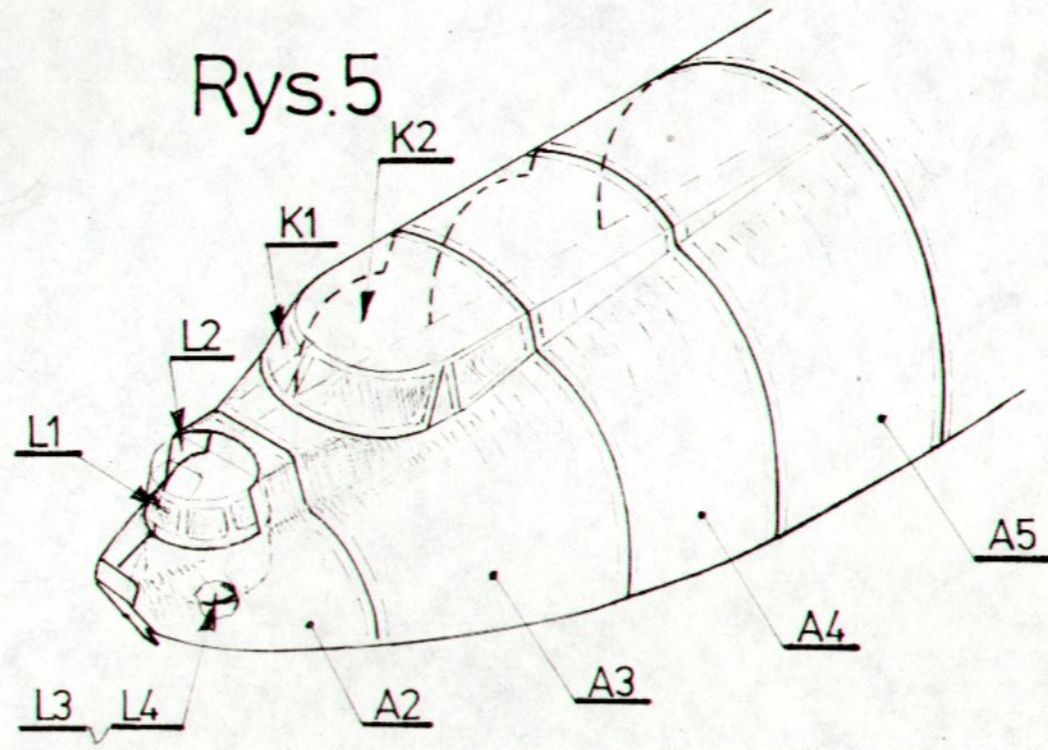

Rys.7

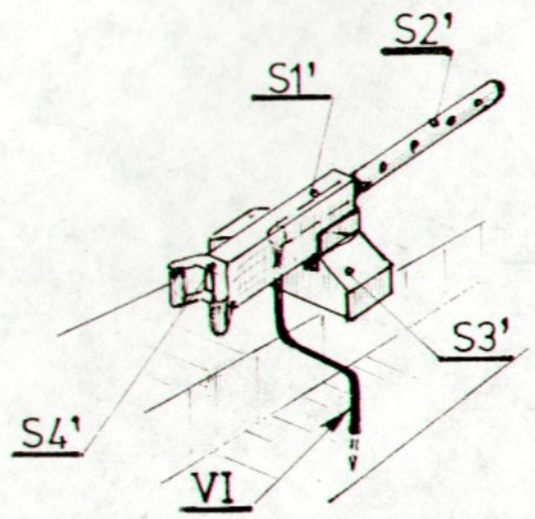

H20

E2

E3

F2p

F2l

F3p

F3l

E4p

E4l

F10p

F10l

B6

F4l

F4p

F11l

F11p

E5

E5

E5

C8

C7

C6

B5

D3

D3

G5

G5

B4

D2

B7

H12

H12

H14

H14

H13

H13

G6p

G6l

H10

H11

H17

N6

E11l

E11p

E10l

E10p

F7l

F7p

F6l

F6p

F9l

F9p

F8l

F8p

E9l

E9p

E8l

E8p

E7l

E7p

E6l

E6p

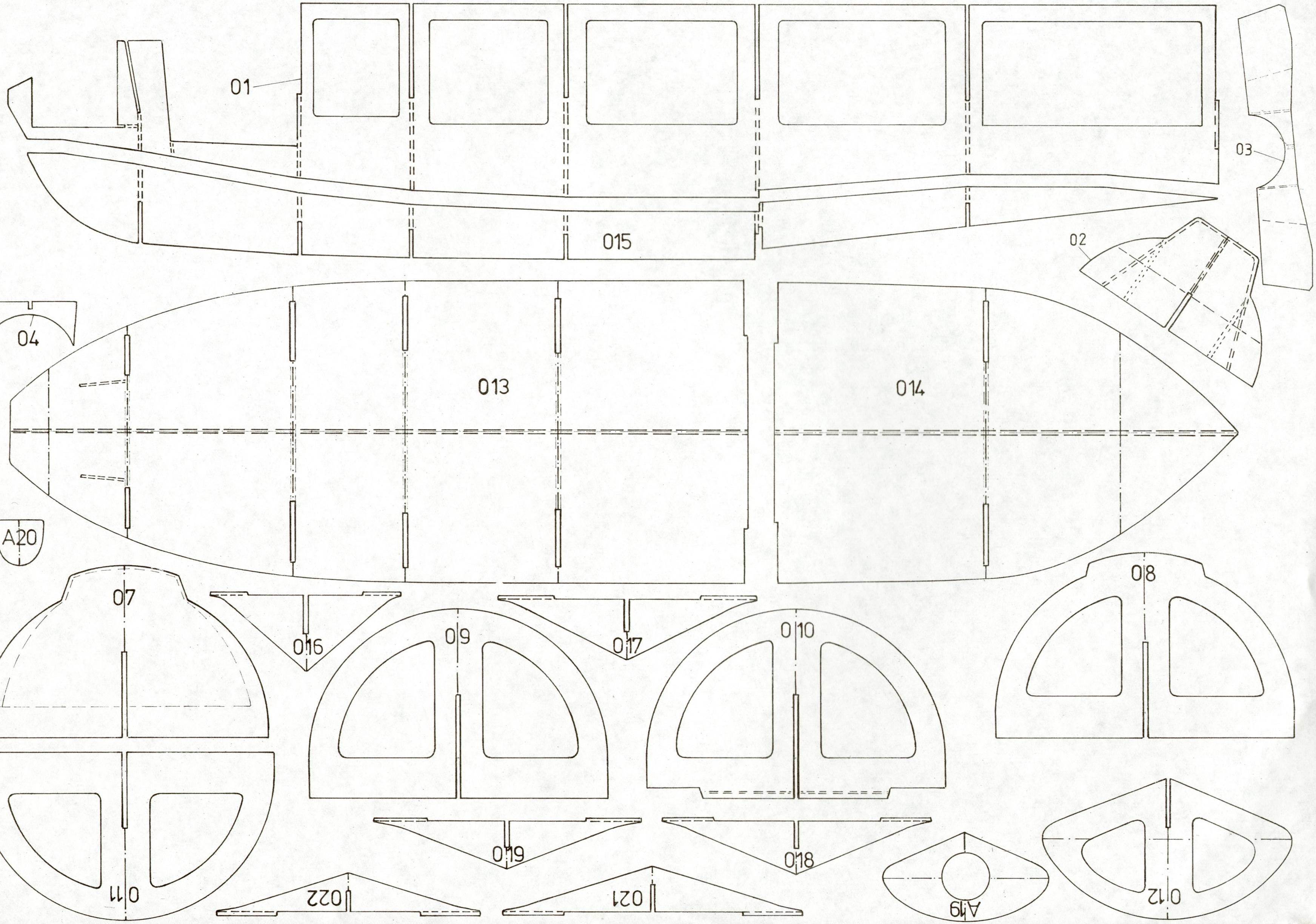
01
03
015
02
04
013
014
A20
07
016
09
017
010
08
011
6.0
018
022
021
A19
012

D4p

F1p

H3

A1*

A3

H16*

H15

H1

H2

J1p

J1l

J2p

H15

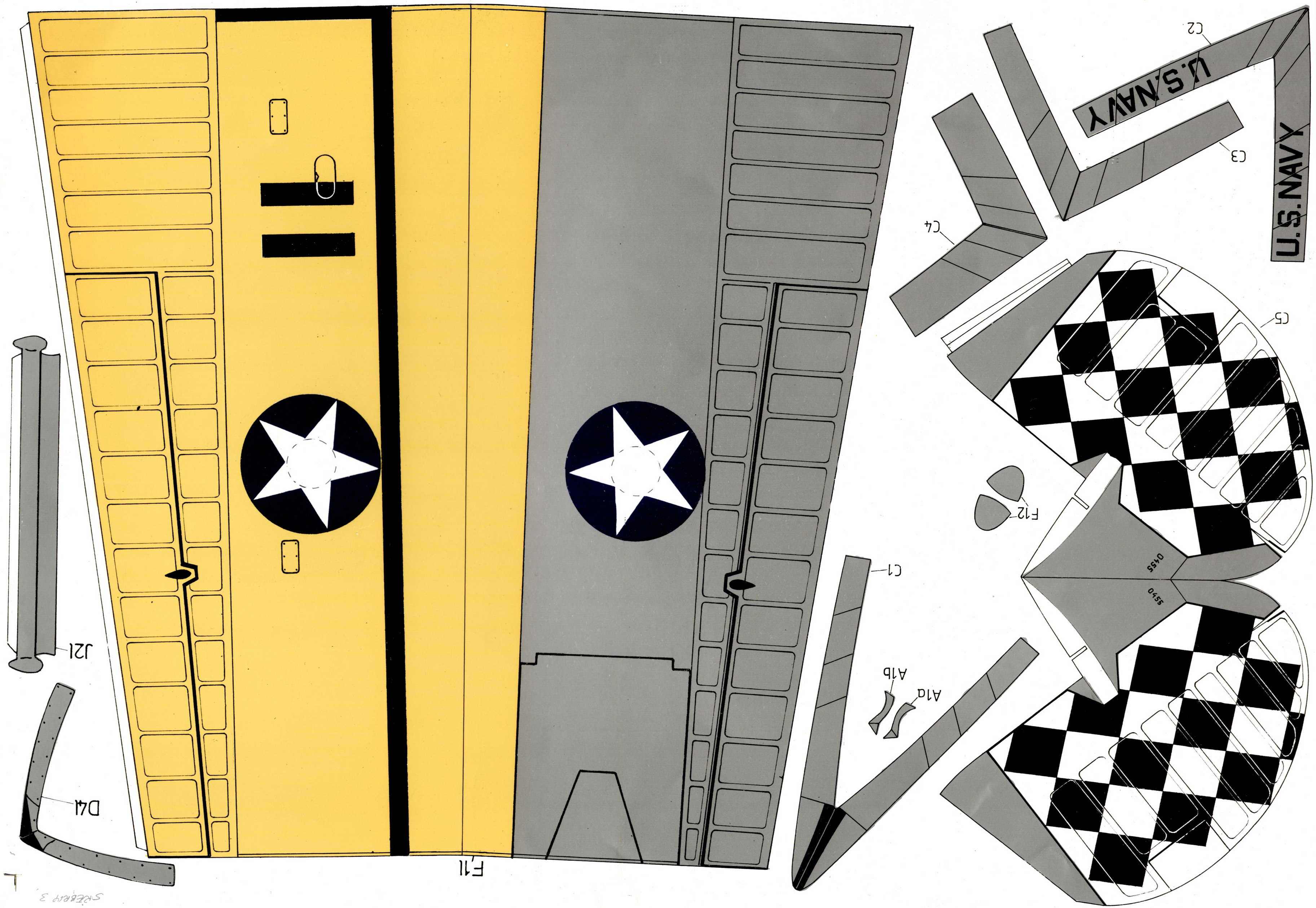
U.S. NAVY
U.S. NAVY
C2
C3
C4
C5
F12
C1
A1b
A1a
J21
D41
F11

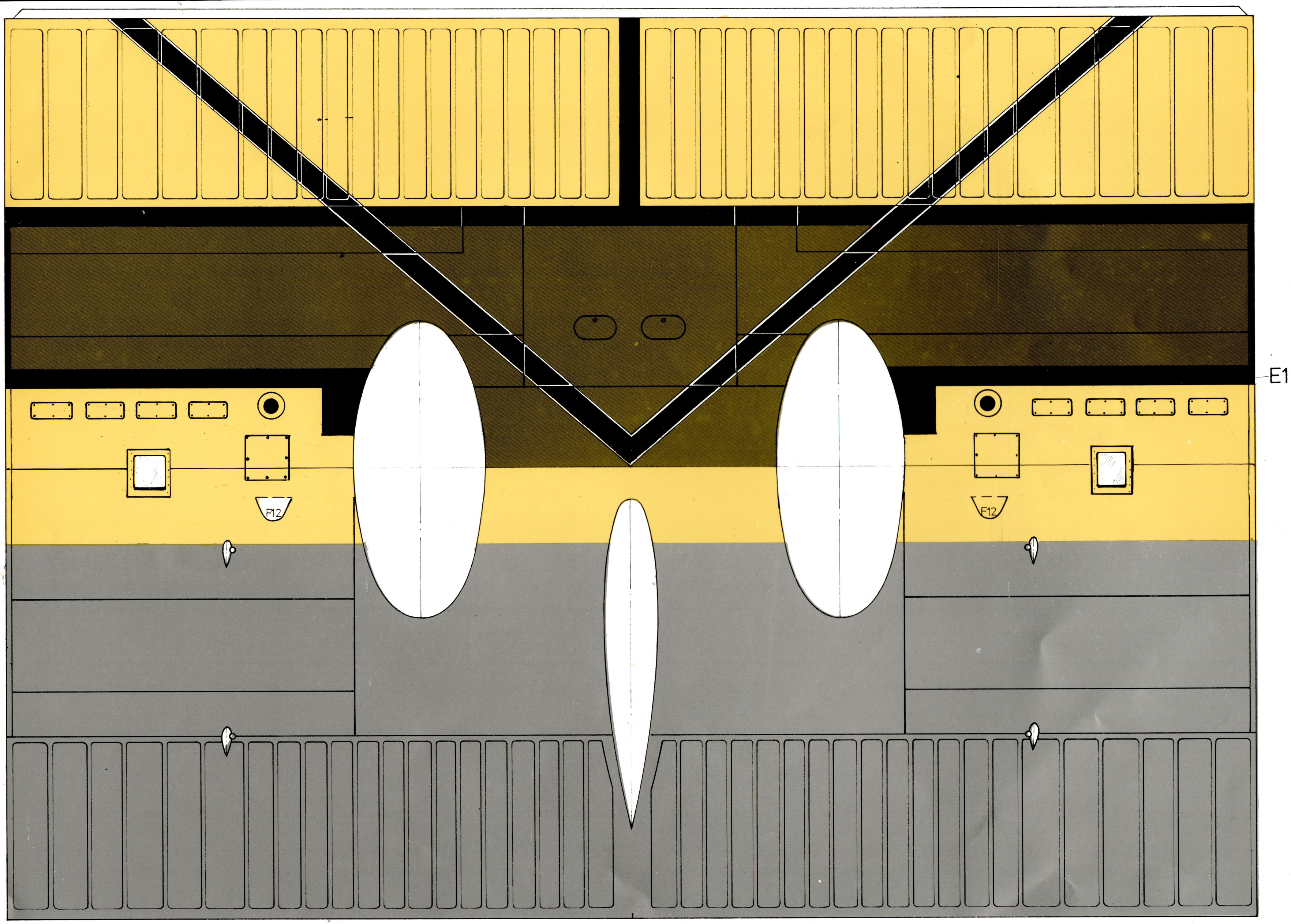
E1
F12
F12

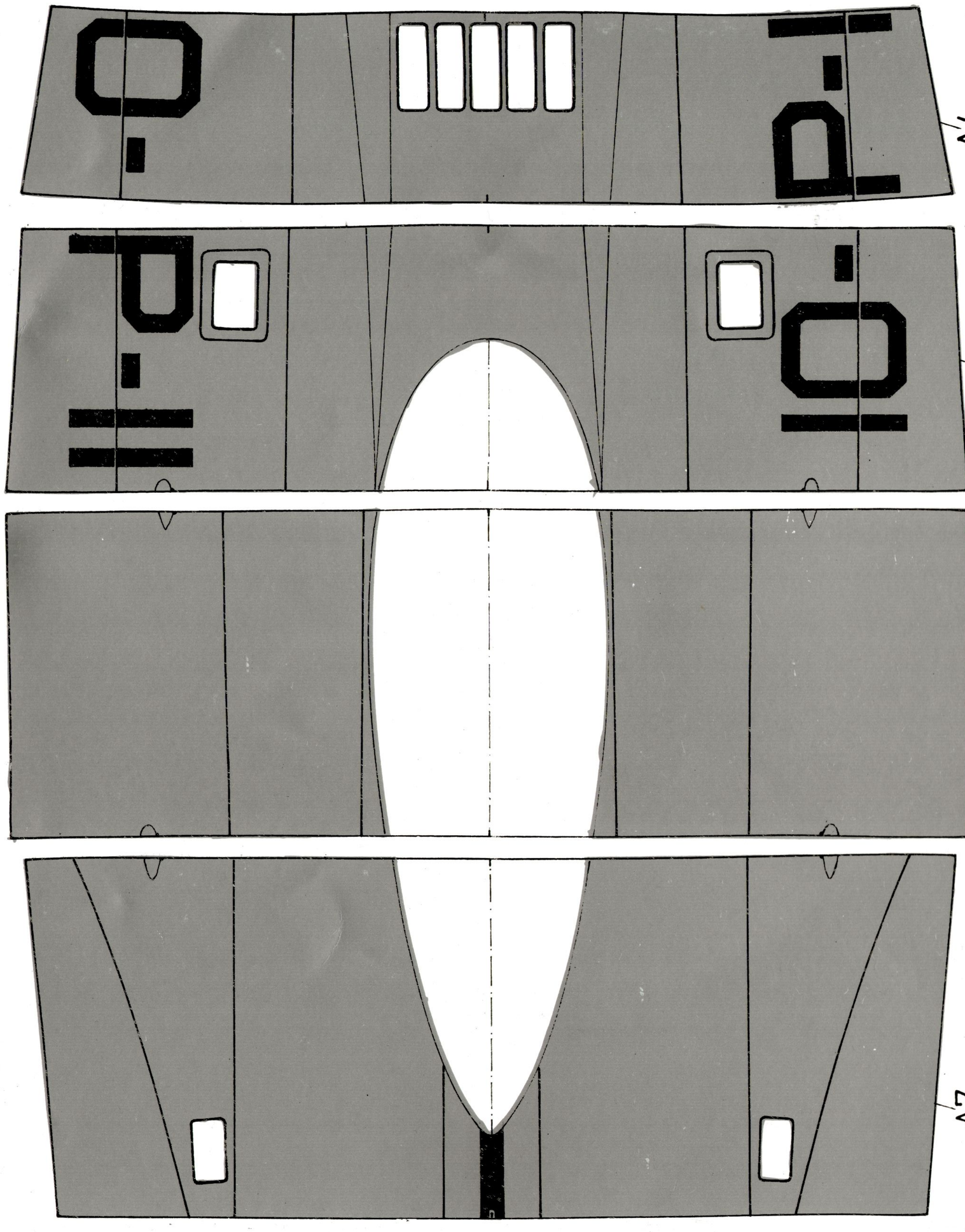

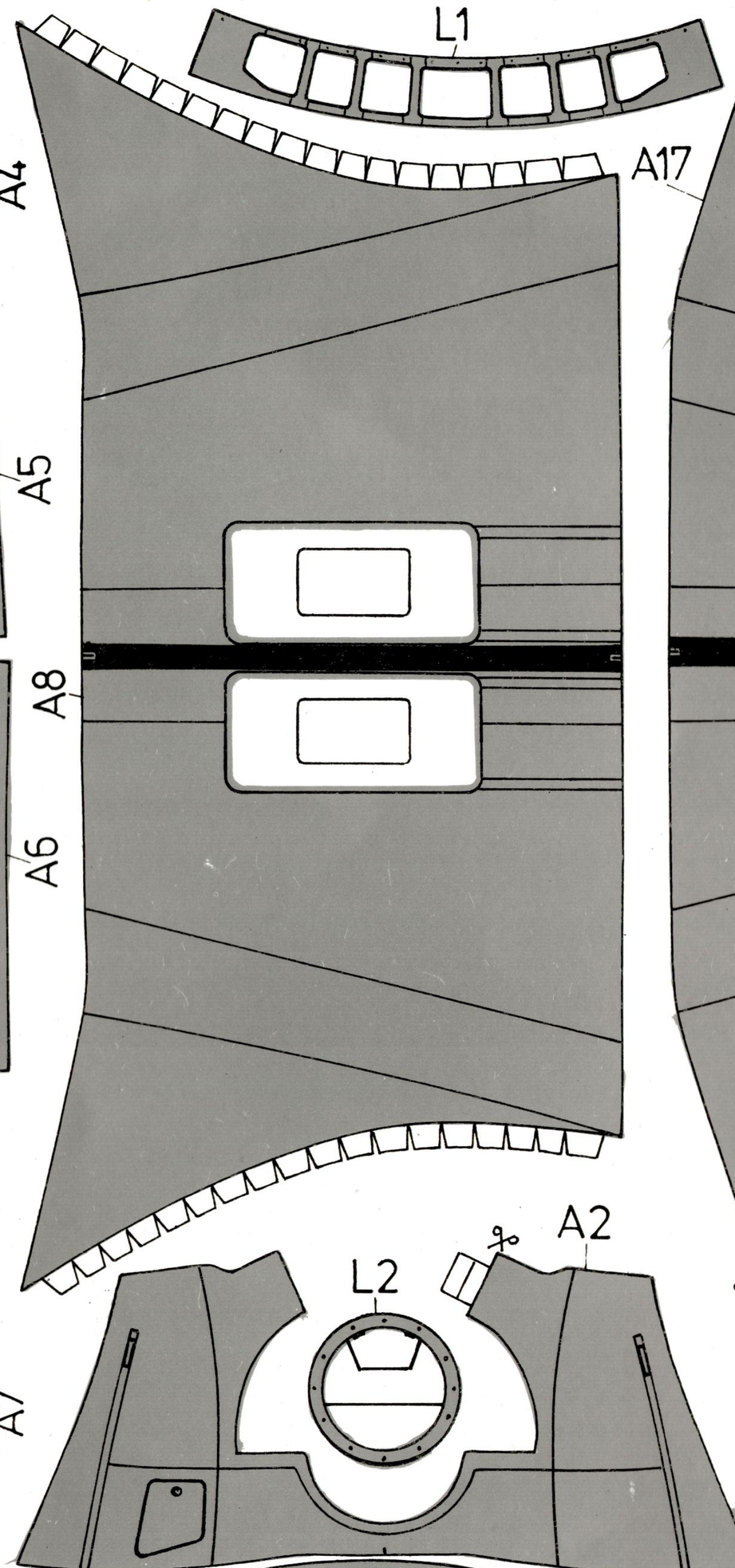

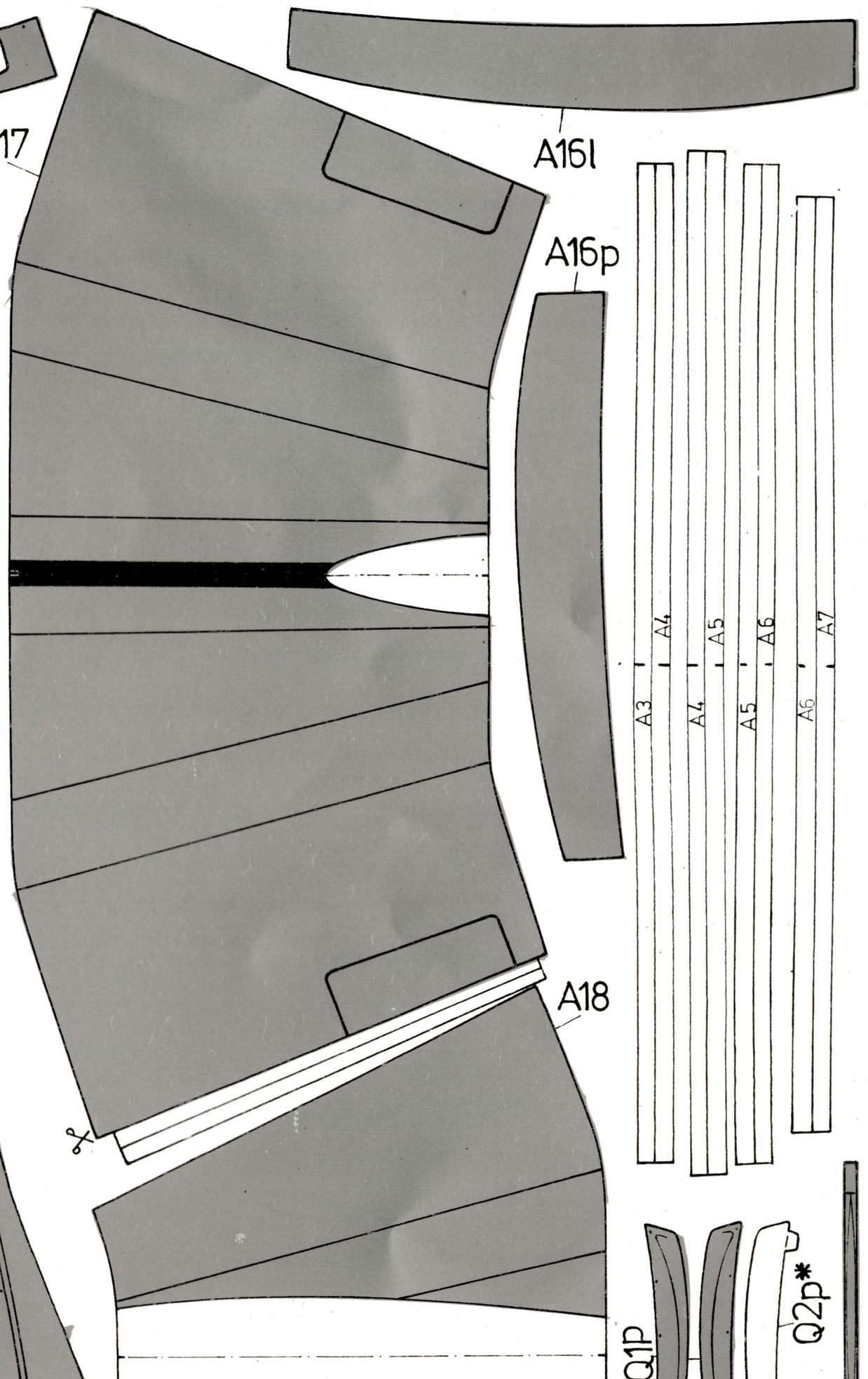

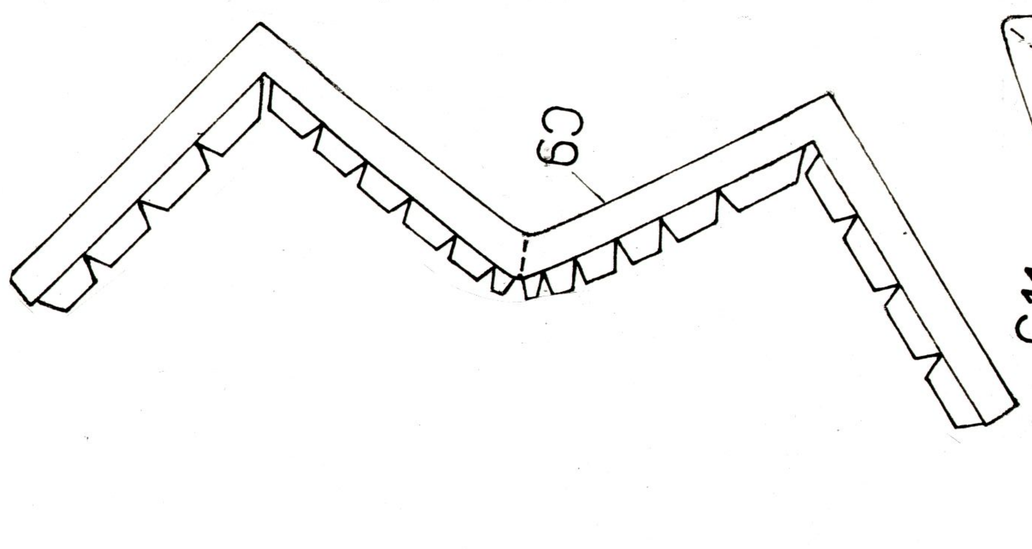

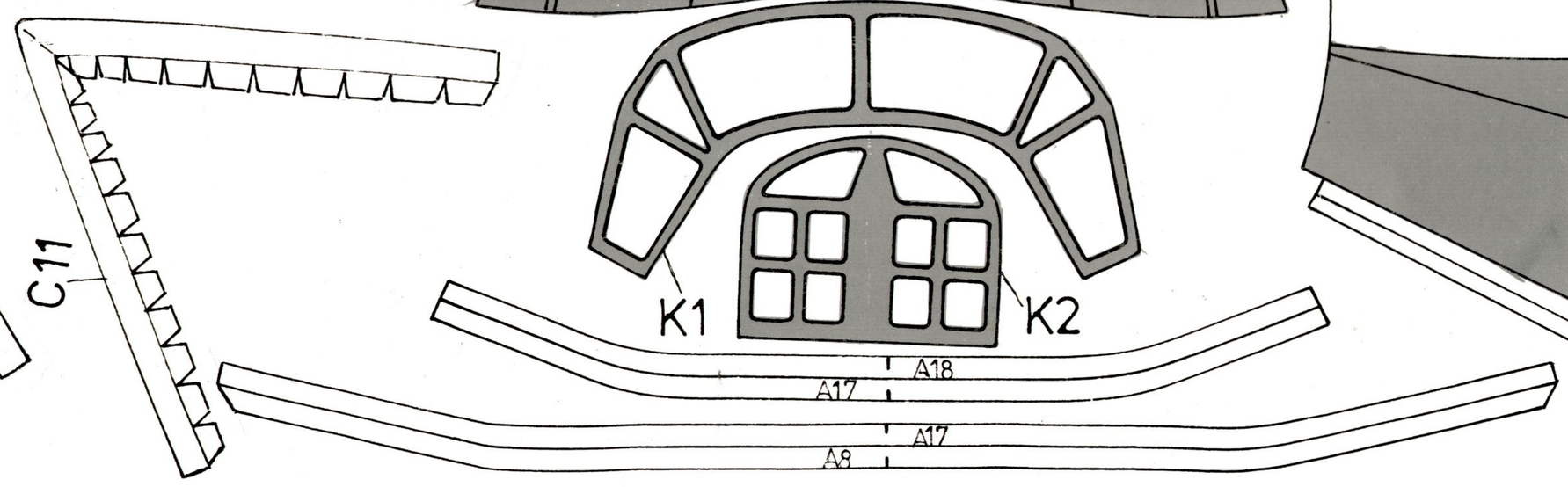

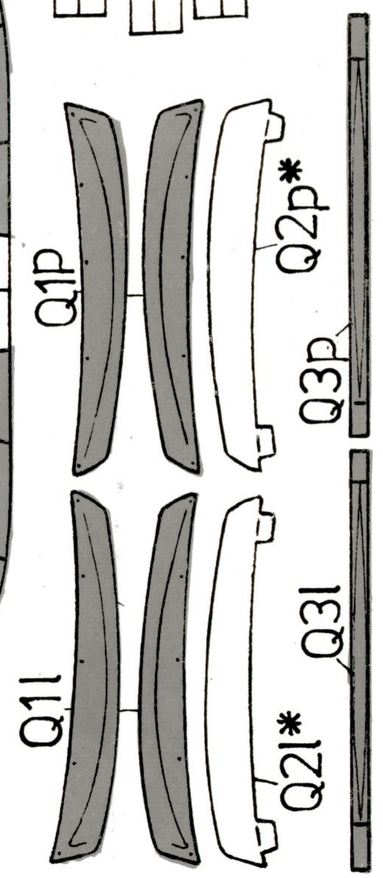

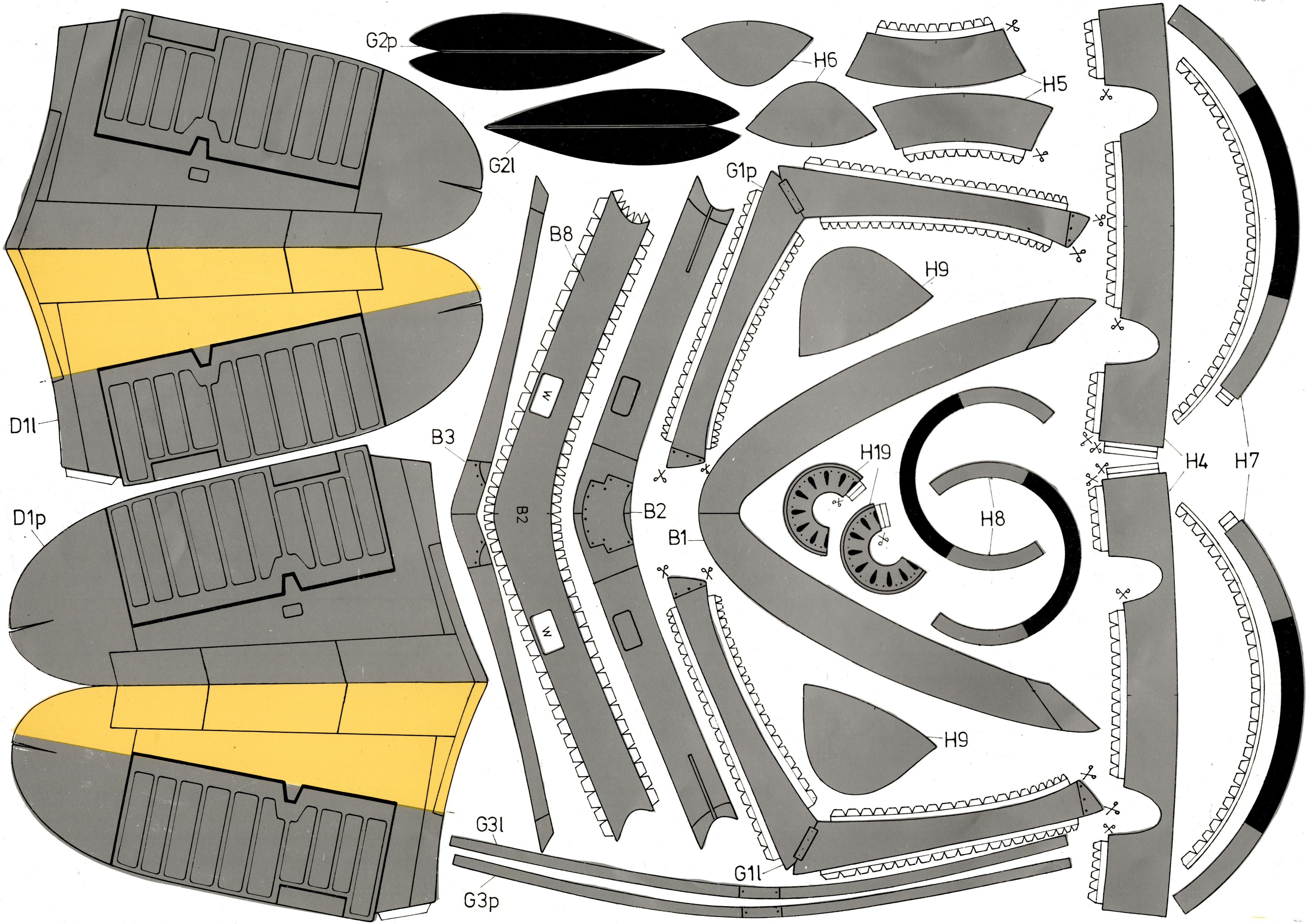
G2p
G2l
H6
H5
G1p
B8
H9
D1l
B3
H19
H4
H7
B2
B2
H8
B1
D1p
H9
G3l
G1l
G3p

A10

A11

A12

A13

A14

A15

A9l

A9p

X1

X2

X2

Y1

06*

020*

Y2p

Y2l

X5

X6

X8

05*

X3

X7

L3

L4*

L6

C10

C12

A8a

X4

L5

S1

S2

S2

N5

N5

N5

S3

G4p

G41

F51

F5p

H21

S3

S3'

S4'

G8p

G71

G7p

G81

G9

G9

G9

G9

H18

H18

G10

T2

U1

N3

N4

T1

G11

S2'

S1'

G6p

G61

N1

N2