Ka 25

Fly Model®

Nr 59

MODEL KARTONOWY **1:33**

ISSN 1233-9423
WYDANIE I

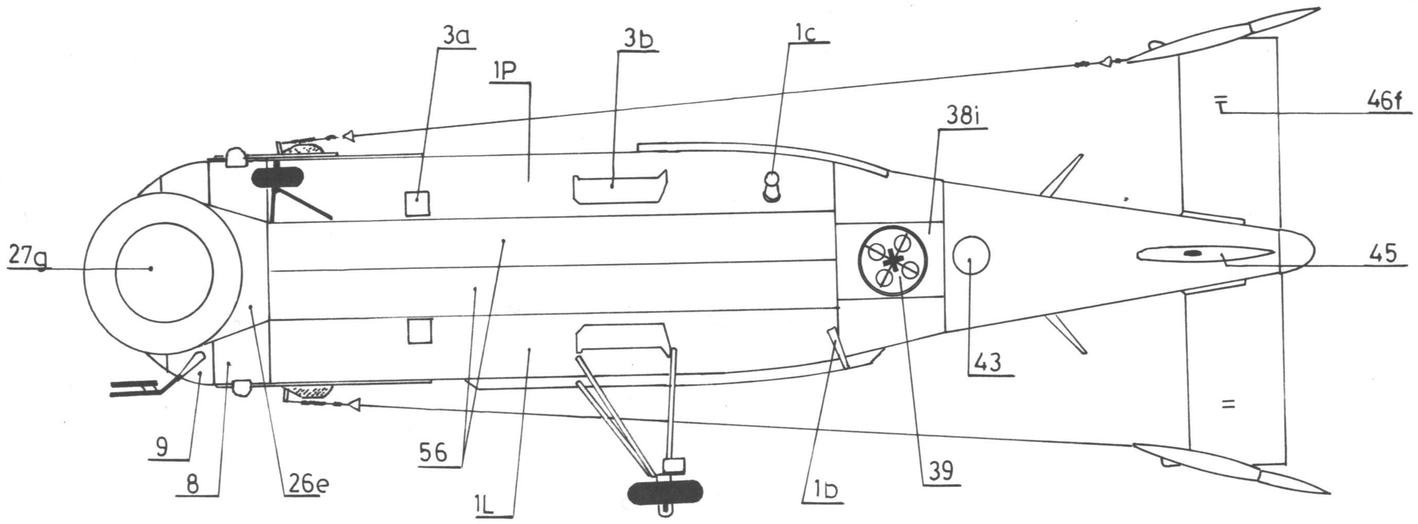
3a
1P
3b
1c
38i
46f
27g
45
43
9
8
26e
56
1L
1D
39

Камов Ка-25

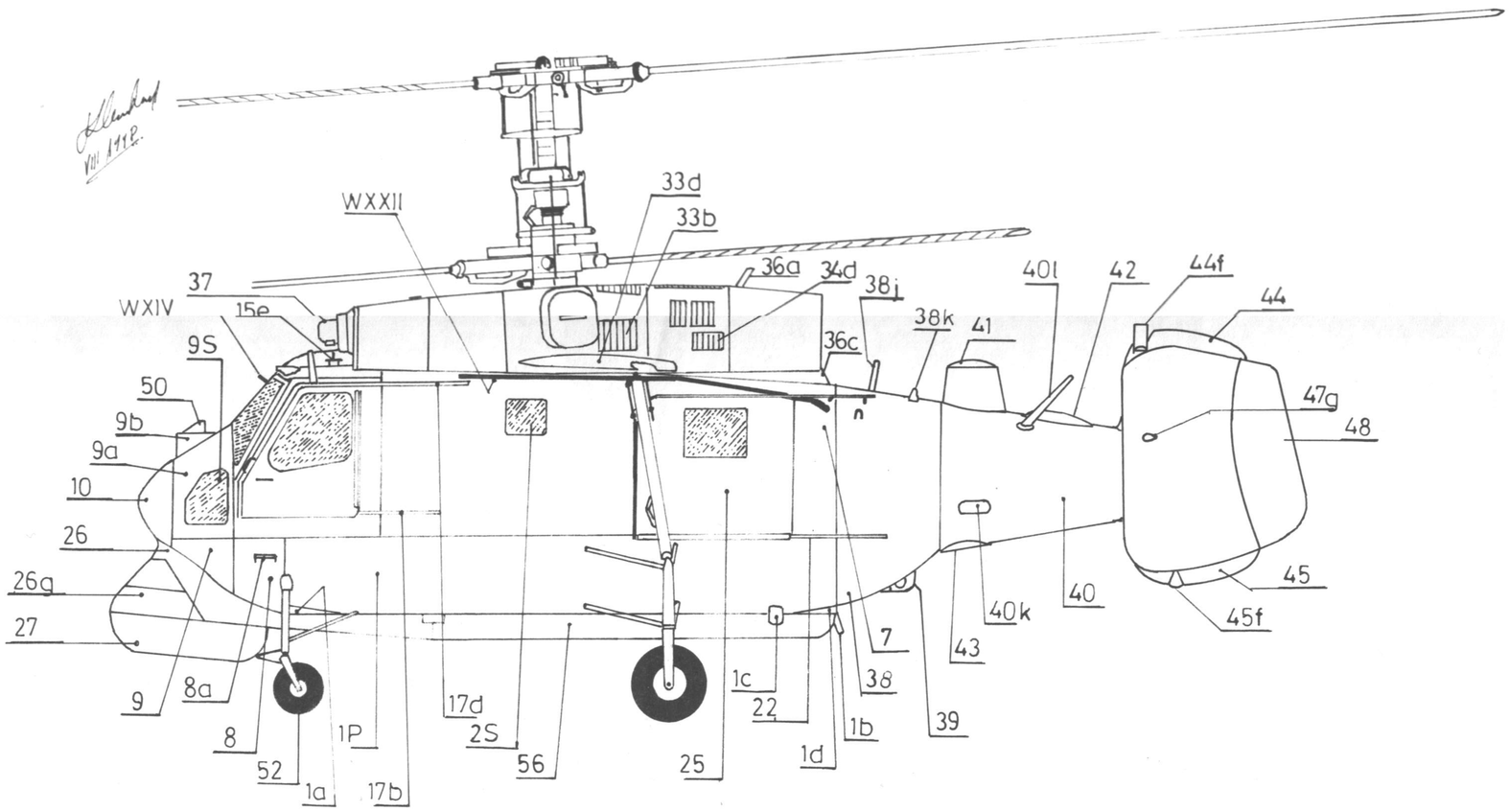
WXXII
33d
33b
36a
34d
38j
40l
42
44f
44
37
WXIV
15e
9S
38k
41
36c
50
9b
9a
10
26
26g
27
9
8a
8
52
1a
1P
17b
17d
2S
56
25
1d
1b
22
1c
38
7
39
43
40k
40
45
45f
47g
48

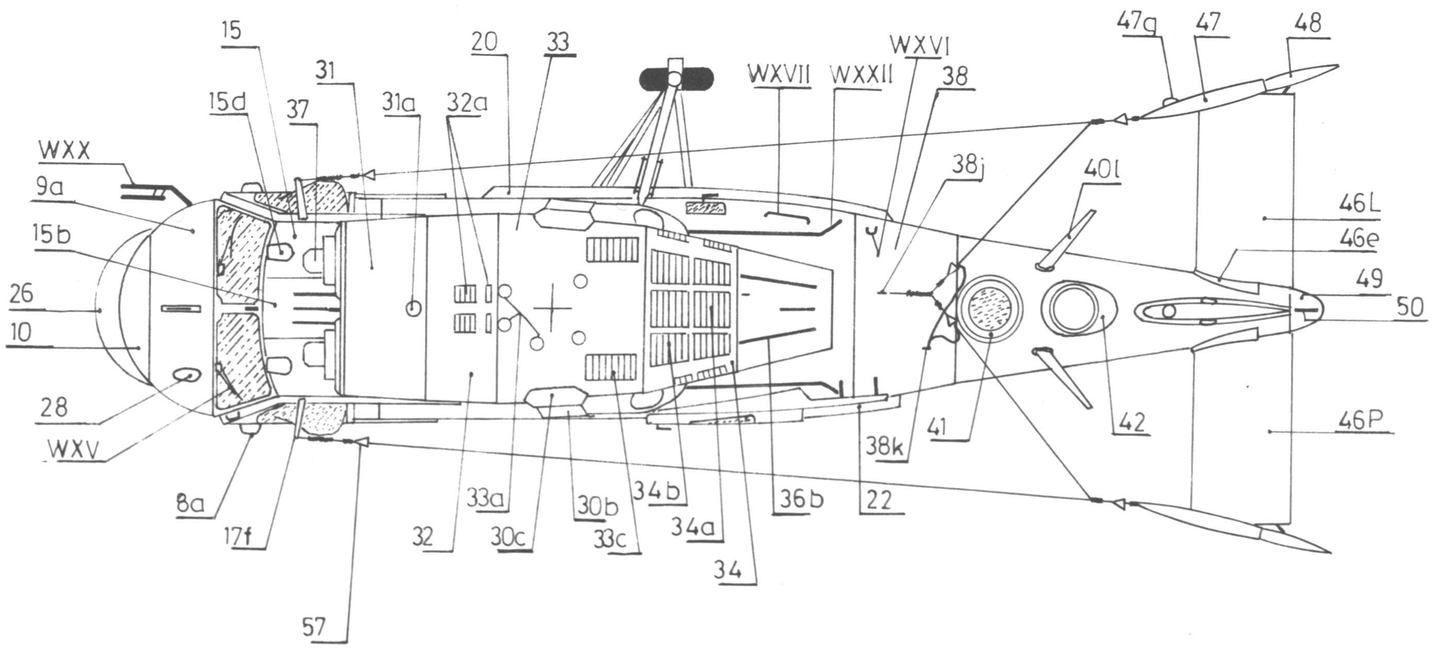
15
31
20
33
WXVII
WXXII
WXVI
38
47g
47
48
15d
37
31a
32a
WXX
9a
15b
26
10
28
WXV
8a
17f
57
32
33a
30c
30b
33c
34b
34a
34
36b
22
38k
41
42
38j
40l
46L
46e
49
50
46P

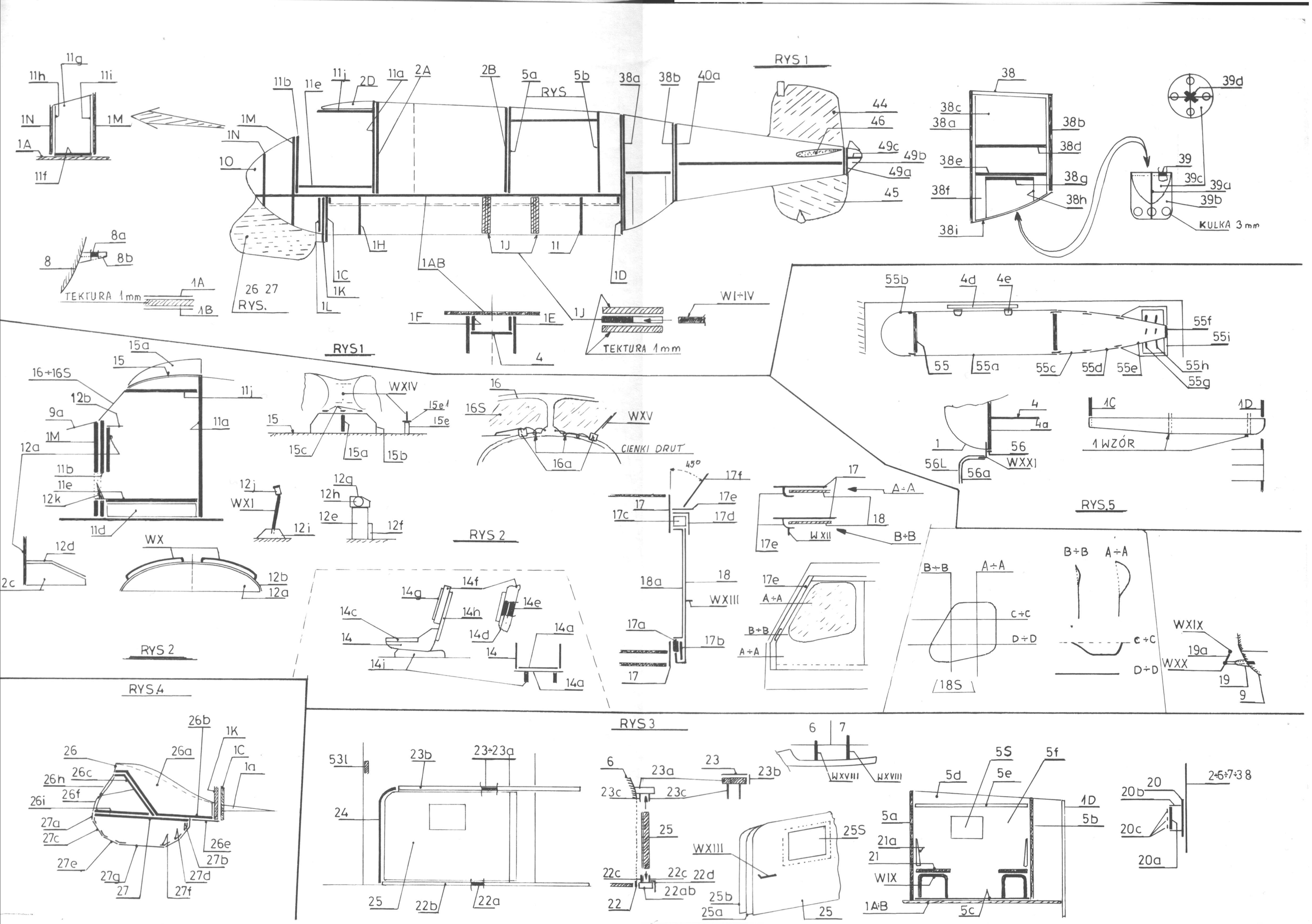
RYS 1
RYS
TEKTURA 1mm
26 27
RYS.
WI÷IV
KULKA 3mm
RYS1
RYS 2
RYS.5
1 WZÓR
CIENKI DRUT
A÷A
B÷B
C÷C
D÷D
RYS 2
RYS.4
RYS 3

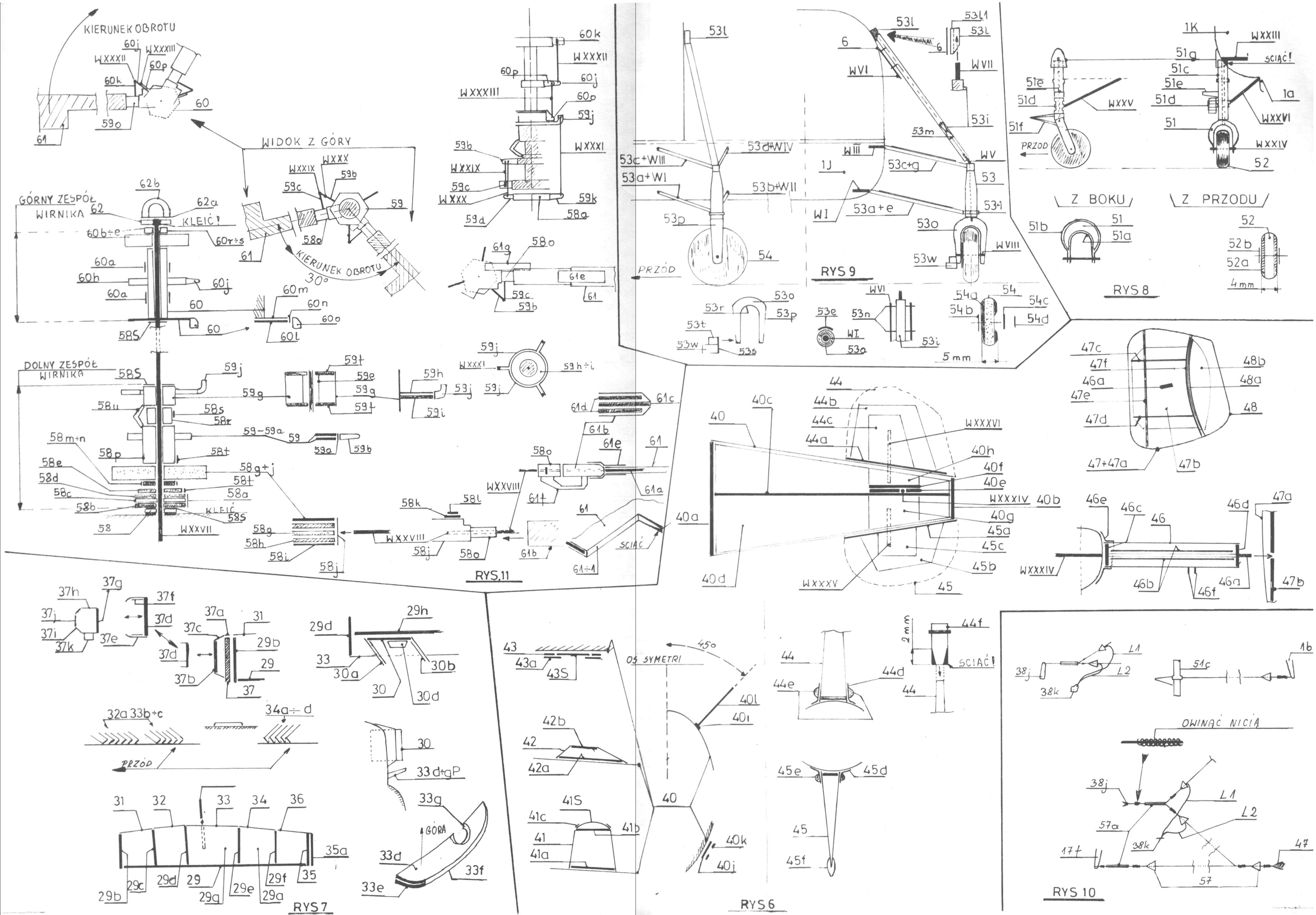
KIERUNEK OBROTU
WIDOK Z GÓRY
GÓRNY ZESPÓŁ WIRNIKA
KLEIĆ!
KIERUNEK OBROTU 30°
DOLNY ZESPÓŁ WIRNIKA
KLEIĆ
RYS.11
PRZÓD
RYS 9
Z BOKU
Z PRZODU
SCIĄĆ!
RYS 8
OŚ SYMETRI
45°
5 mm
2 mm
RYS 6
GÓRA
RYS 7
OWINĄĆ NICIĄ
RYS 10

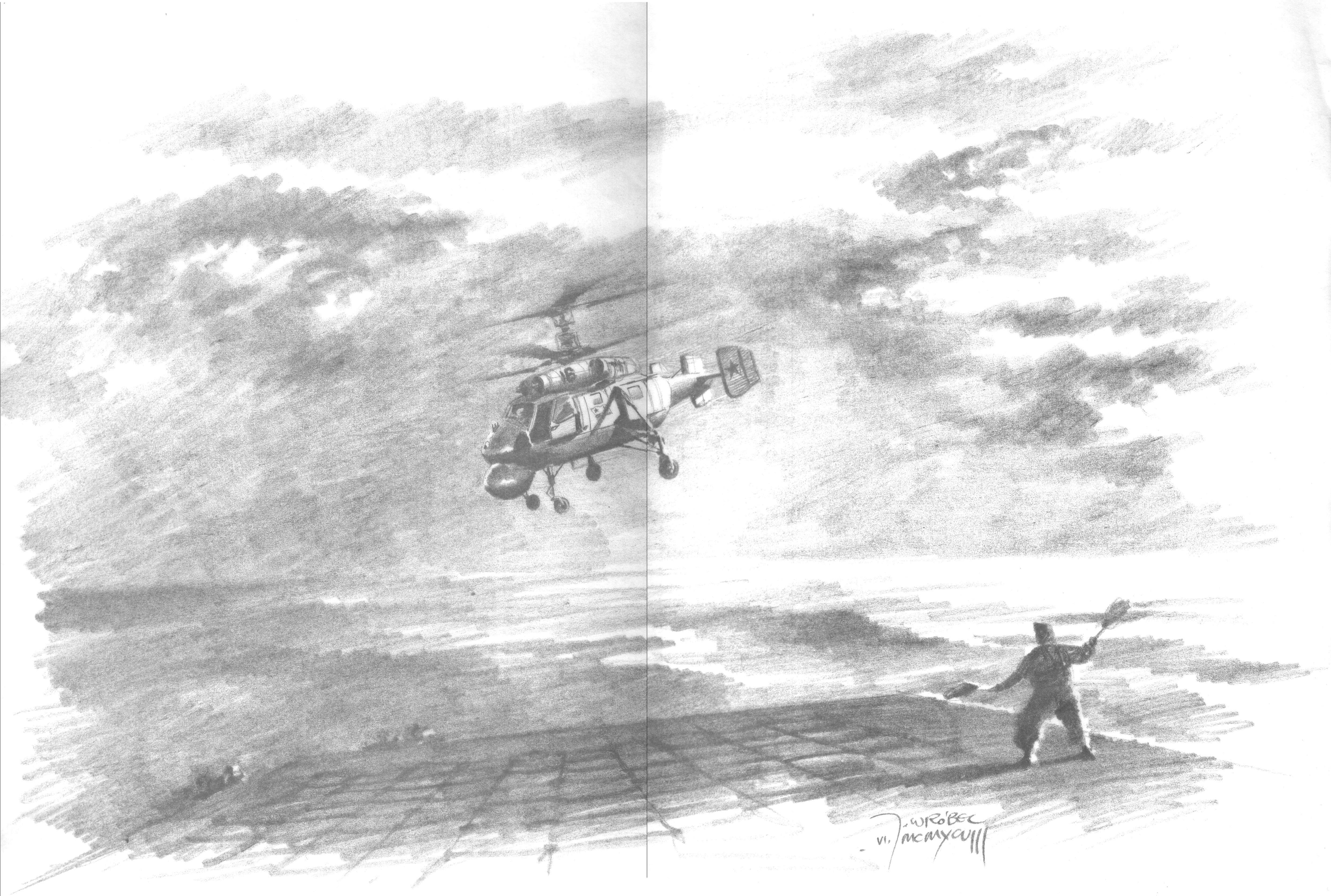
J. WRÓBEL
VI. MCMXCVIII

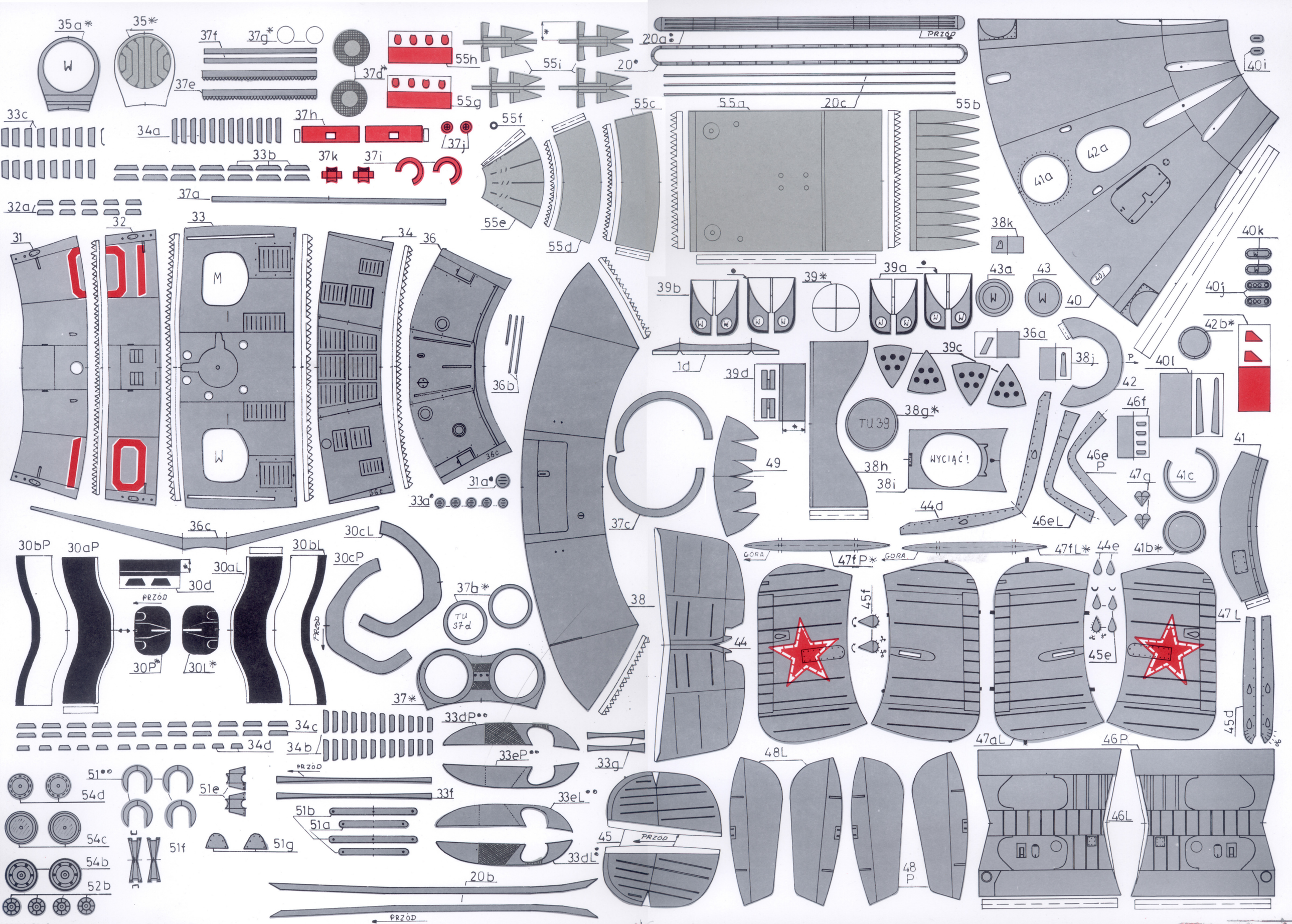
35a*
35*
37f
37g*
37d*
55h
55i
55g
20a
20*
PRZÓD
40i
33c
34a
37h
37j
55f
55c
55a
20c
55b
42a
41a
33b
37k
37i
37a
32a
55e
55d
38k
40k
31
32
33
34
36
M
W
39b
39*
39a
43a
43
40
40j
42b*
36a
39c
38j
P
40l
1d
39d
42
46f
38g*
TU 39
WYCIĄĆ!
41
36b
49
38h
38i
46e
P
47g
41c
31a*
33a*
44d
46eL
36c
30cL
30bP
30aP
30bL
30cP
30aL
30d
PRZÓD
37b*
TU 37d
38
37c
GÓRA
47fP*
47fL*
44e
41b*
30P*
30L*
44
45f
45e
47L
37*
33dP**
34c
34d
34b
33eP**
33g
48L
47aL
46P
45d
51**
54d
51e
33f
33eL**
51b
51a
54c
51f
51g
45
33dL*
46L
54b
52b
20b
48
P

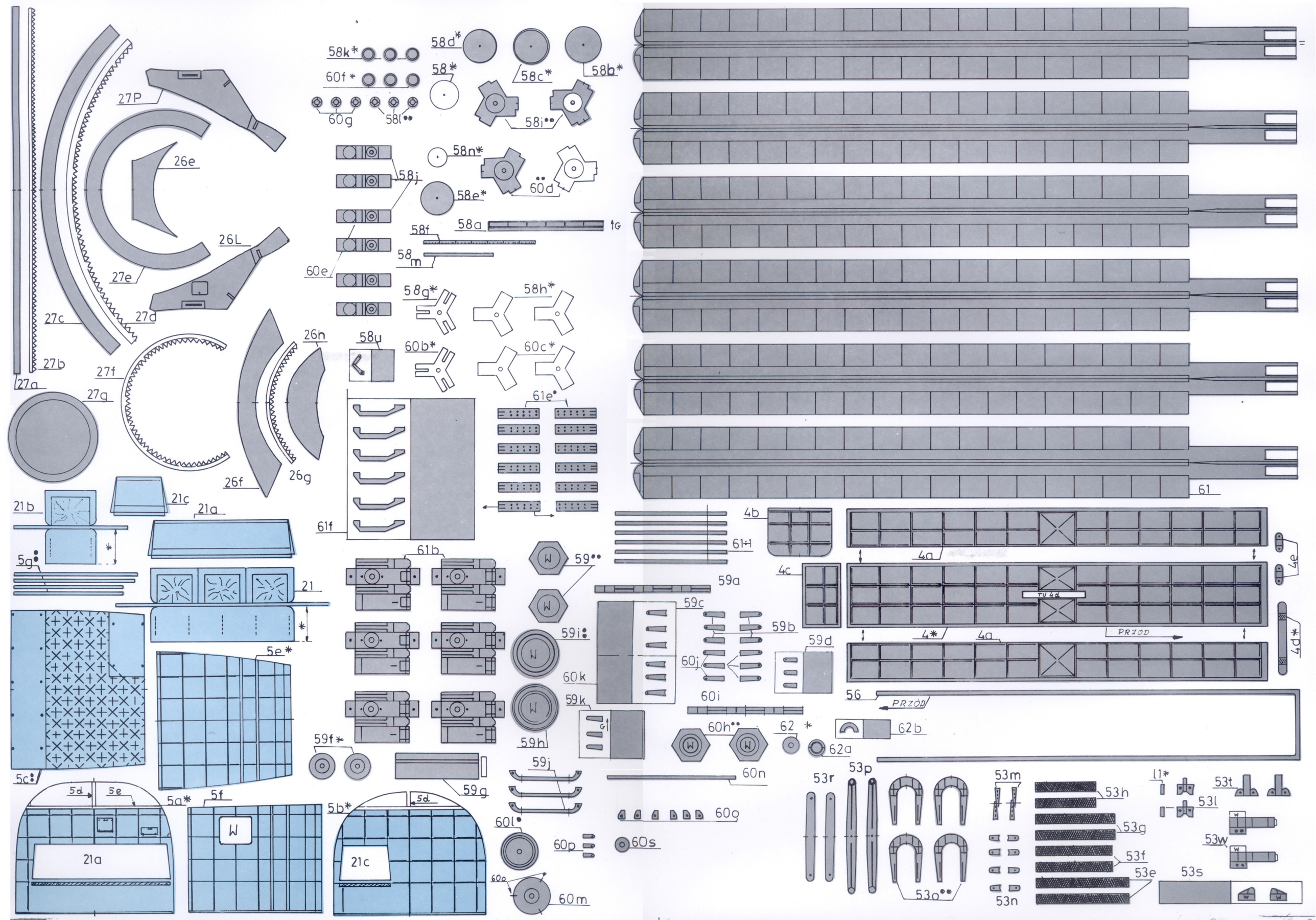
27P
26e
26L
27e
27d
27c
27b
27a
27g
27f
26h
26f
26g
58k*
60f*
60g
58l••
58d*
58*
58c*
58b*
58i••
58n*
58j
58e*
60d
58a
58f
58m
60e
58g*
58h*
58u
60b*
60c*
61e•
61f
61
21b
21c
21a
5g•
21
5e*
5c•
5d
5e
5a*
5f
5b*
5d
21a
21c
61b
59••
59a
59c
59i•
59b
60k
60j
59d
59k
59h
60i
59f*
59g
59j
60h••
62*
62b
62a
60n
60l•
60o
60p
60s
60m
60o
61-1
4b
4c
4a
4e
4*
4a
4d*
PRZÓD
56
PRZÓD
53r
53p
53m
53h
53g
53f
53e
53o••
53n
l1*
53t
53l
53w
53s

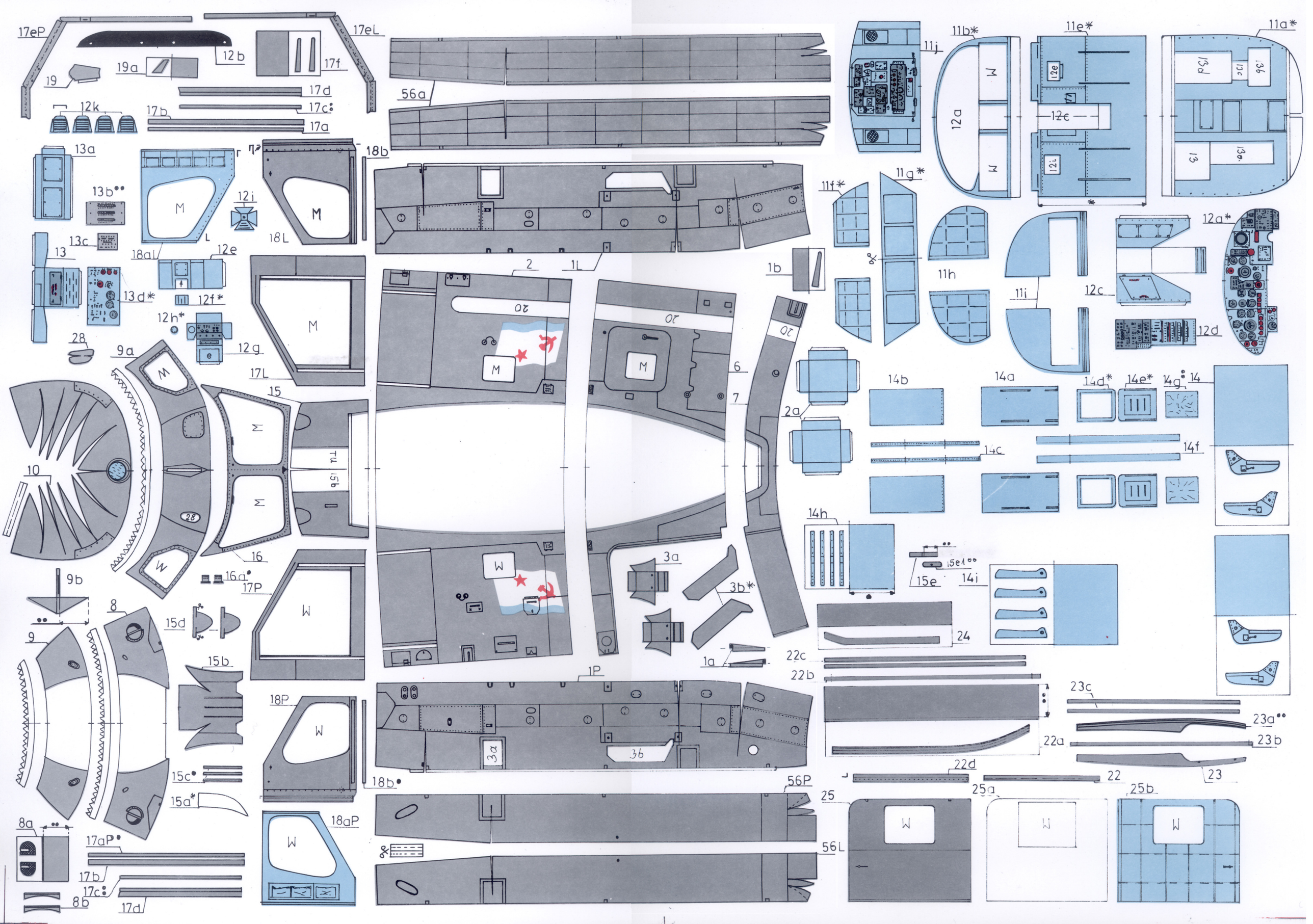
17eP
17eL
12b
19a
17f
19
17d
17c
12k
17b
17a
56a
11j
11b*
11e*
11a*
12a
12e
12c
12i
13d
13c
13b
13
13a
13a.
18b
12i
18L
18aL
12e
13a
13b**
13c
13
13d*
12f*
12h*
12g
28
9a
17L
2
1L
20
1b
11f*
11g*
11h
11i
12c
12d
12a*
6
7
2a
14b
14a
14d*
14e*
14g
14
14c
14f
15
16
10
28
15b
16a*
17P
9b
8
15d
9
15b
3a
3b*
14h
15e1**
15e
14i
24
1a
22c
22b
1P
3a
3b
18P
23c
23a**
22a
23b
23
22d
22
18b*
56P
15c*
15a*
25
25a
25b
8a
17aP*
18aP
56L
17b
17c
8b
17d

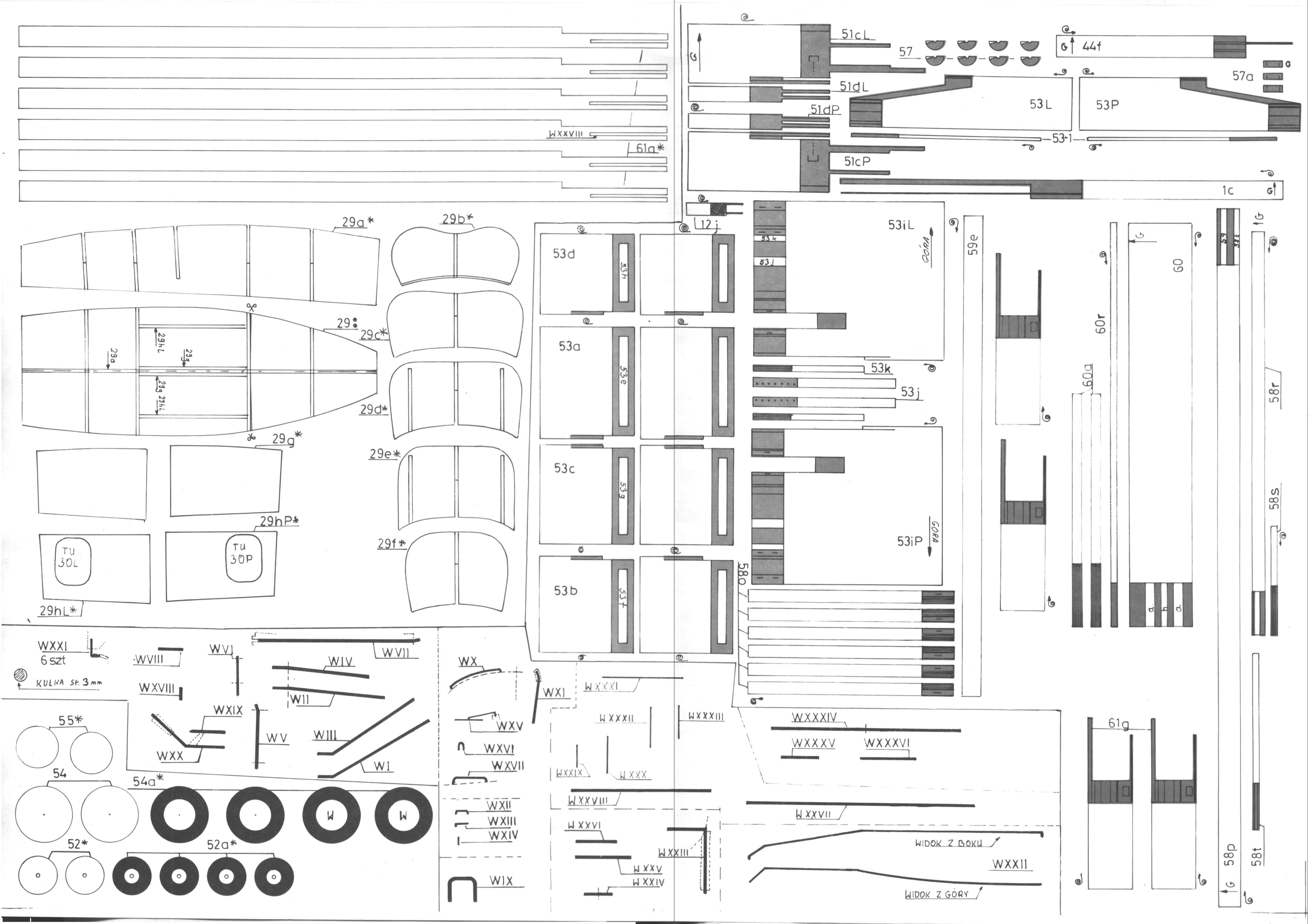
WXXVIII
61a*
51cL
57
44f
57a
51dL
51dP
53L
53P
53-1
51cP
1c
12j
29a*
29b*
29:
29c*
29d*
29g*
29e*
29f*
29hP*
29hL*
TU 30L
TU 30P
53d
53h
53a
53e
53c
53g
53b
53f
53iL
53k
53j
GÓRA
53iP
58o
59e
60
60r
60g
58r
58s
58p
58t
61g
WXXI
6 szt
KULKA Sf. 3mm
WVIII
WVI
WIV
WVII
WXVIII
WII
WXIX
WV
WIII
WXX
WI
55*
54
54a*
52*
52a*
WX
WXI
WXV
WXVI
WXVII
WXII
WXIII
WXIV
WIX
WXXXI
WXXXII
WXXXIII
WXXXIV
WXXXV
WXXXVI
WXXIX
WXXX
WXXVIII
WXXVII
WXXVI
WXXIII
WXXV
WXXIV
WXXII
WIDOK Z BOKU
WIDOK Z GÓRY

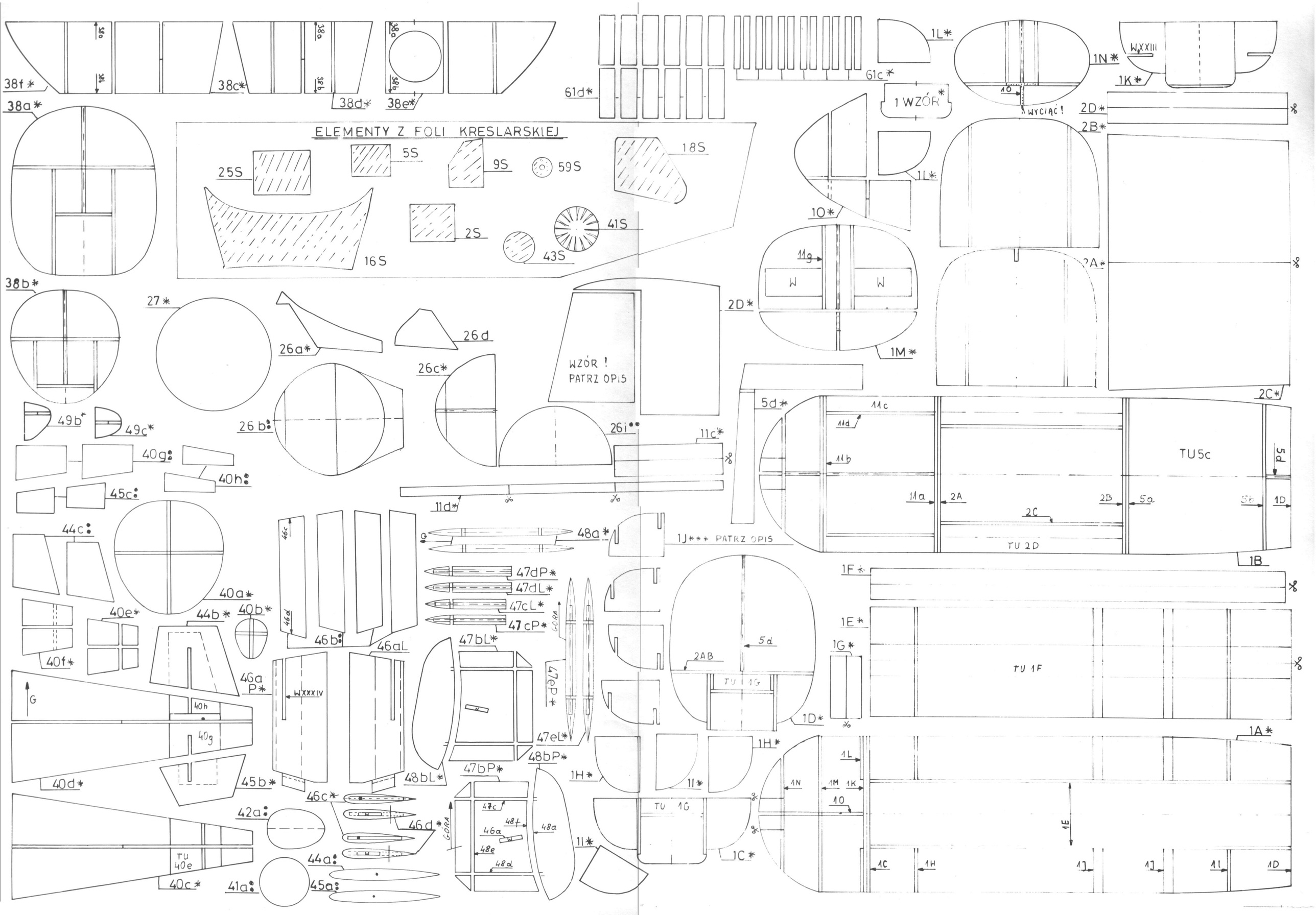
ELEMENTY Z FOLI KRESLARSKIEJ
25S
5S
9S
59S
18S
16S
2S
41S
43S
38f *
38c*
38d*
38e*
38a*
38b*
61d*
61c *
1L*
1 WZÓR *
WYCIĄĆ!
1N *
WXXIII
1K *
2D *
2B*
2A*
2C*
10*
11g
W
W
1M *
27 *
26a*
26d
26c*
26 b:
26i**
WZÓR !
PATRZ OPIS
49b*
49c*
40g:
40h:
45c:
44c:
11c*
11d*
5d*
11c
11d
11b
11a
2A
2C
2B
5a
5b
1D
TU5c
TU 2D
1B
48a*
1J*** PATRZ OPIS
47dP*
47dL*
47cL*
47 cP*
40a*
40e*
44b *
40b*
40f*
46b:
46aL
47bL*
47ep *
GÓRA
46a P*
WXXXIV
40h
40g
40d*
45b*
48bL*
47bP*
48bP*
46c*
46d*
42a:
44a:
41a:
45a:
TU 40e
40c*
47c
48f
46a
48a
48e
48d
1F *
1E *
1G*
TU 1F
5d
2AB
TU 1G
1D*
1H*
1I*
1C*
1A*
1L
1N
1M
1K
1O
1E
1C
1H
1J
1J
1I
1D