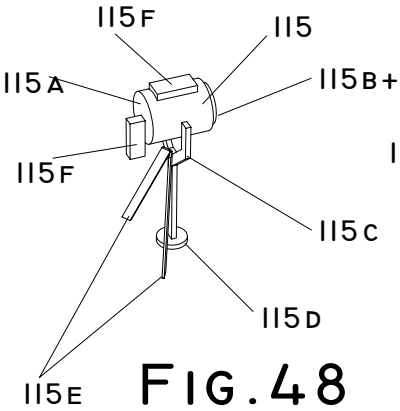

FIG.48

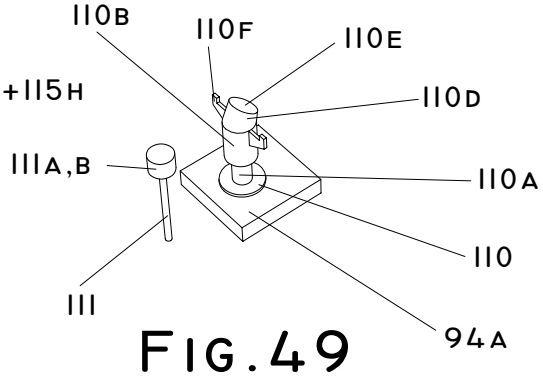

FIG.49

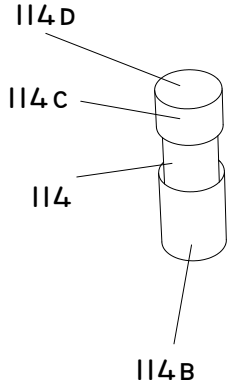

FIG.50

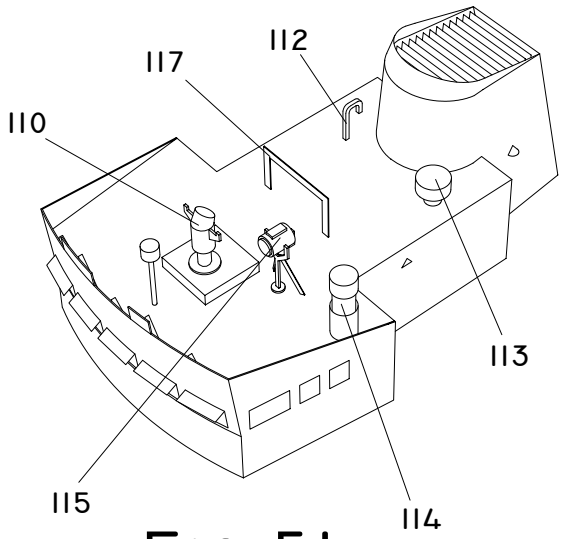

FIG.51

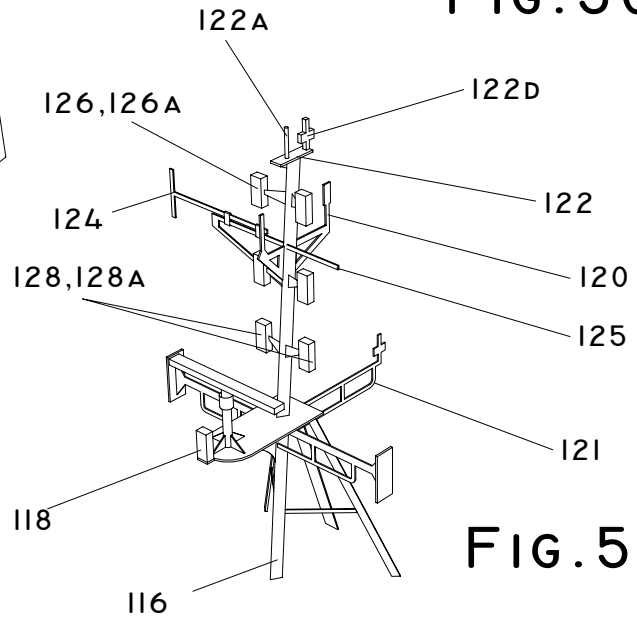

FIG.52

FIG.53

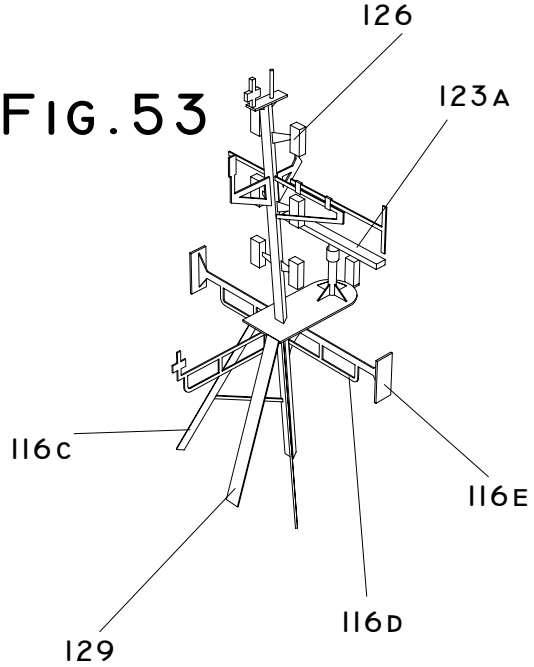

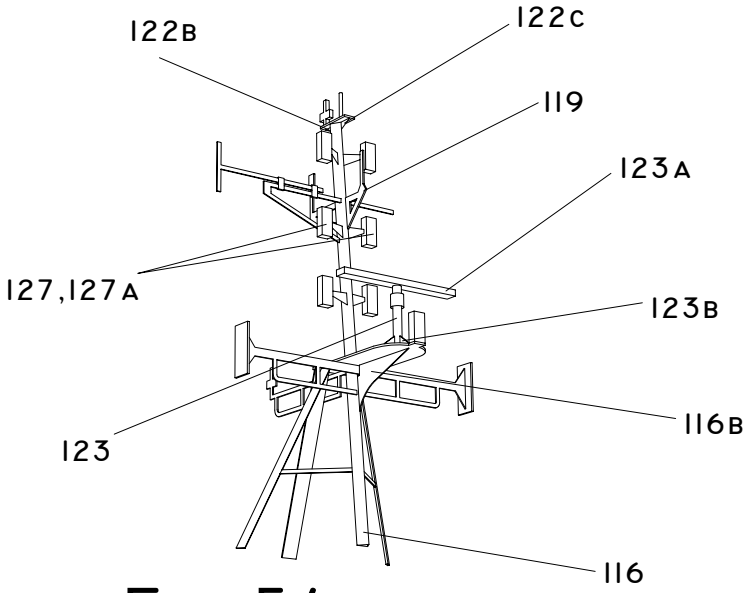

FIG.54